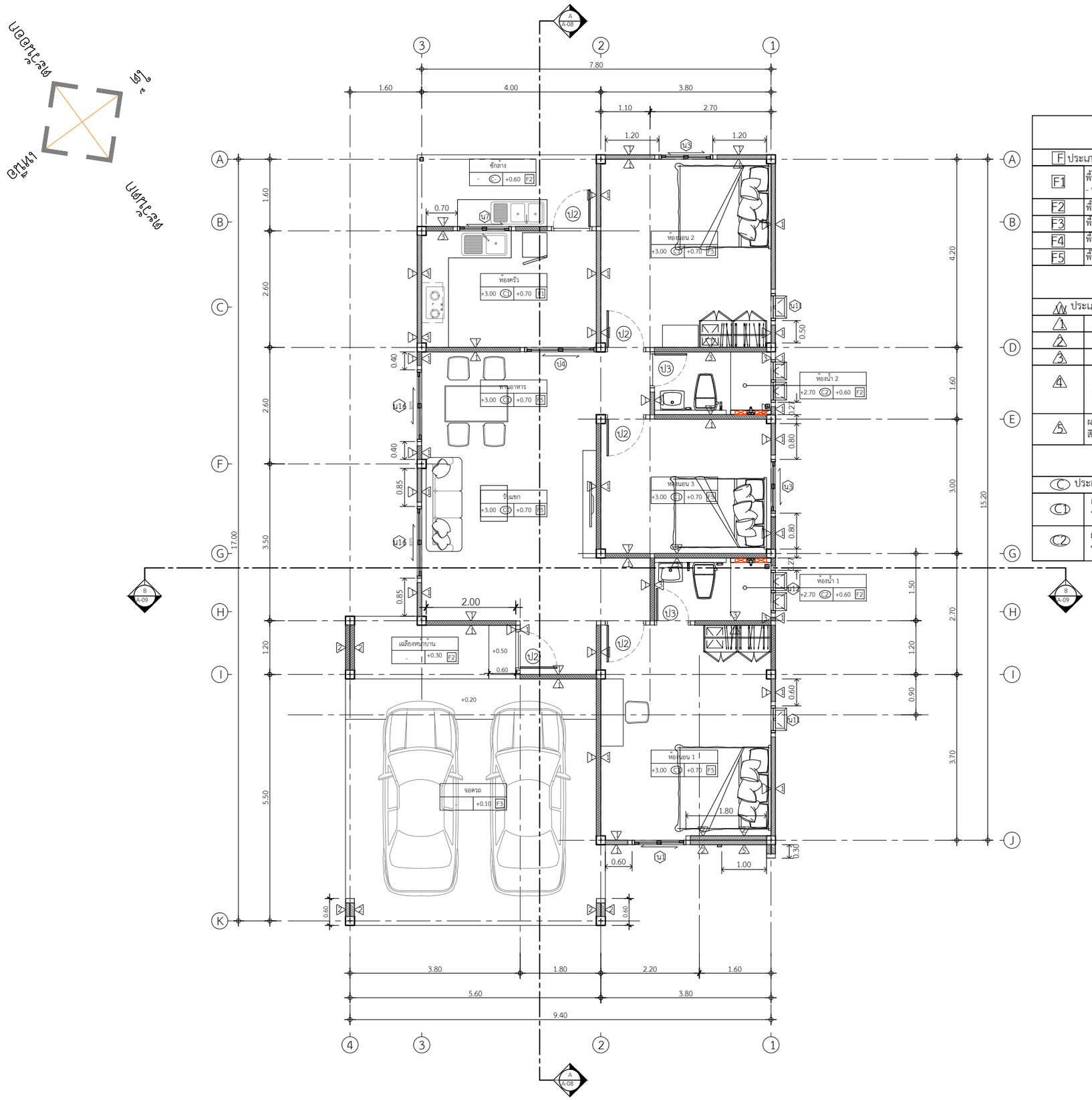

รายการประกอบแบบพื้น

F	ประเภทของวัสดุพื้น
F1	พื้นปูกระเบื้องแกรนิตโต้ 60x60 ซม. นาโนครีมเรียบ หรือเทียบเท่า - บัวพื้นสำเร็จรูป ขนาด 10 ซม. ทาสี ระบุสีภายหลัง
F2	พื้นปูกระเบื้อง กันลื่น ระบุแบบภายหลัง
F3	พื้นคอนกรีตขัดหยาบ
F4	พื้นคอนกรีตขัดมันเรียบ
F5	พื้นปู SPC

รายการประกอบแบบผนัง

W	ประเภทของวัสดุสร้างผนัง
W1	ผนังก่ออิฐมอญ ฉาบเรียบทาสีระบุสีภายหลัง
W2	ผนังก่ออิฐมอญเต็มแผน ฉาบเรียบทาสีระบุสีภายหลัง
W3	ผนังก่ออิฐมอญ กรุกระเบื้องระบุแบบภายหลัง
W4	ผนังก่ออิฐมวญ ฉาบปูนเรียบ ไม้ผนังบังใบ 8" ลายเสี้ยน G2 (2ร่อง) สีงา (11 x 200 x 3050 mm.) คอนวูด
W5	ผนังก่ออิฐมอญ ฉาบปูนเรียบ ทาสีJotun Texture Profile Paint สีนูนโปรไฟล์โจ้ตัน ชนิดหยาบ

รายการประกอบแบบผ้าเพดาน

C	ประเภทของวัสดุผ้าเพดาน
C1	ผ้าเพดานภายใน ใช้ยิปซัมบอร์ดขนาด 1.20x2.40 ม. หนา 9 ม.ม. ชนิดธรรมดาตราช้าง แบบขอบลาดฉาบรอยต่อเรียบ โครงคร่าวเหล็กเคลือบสังกะสี
C2	ผ้าเพดานห้องน้ำ ใช้ยิปซัมบอร์ดขนาด 1.20x2.40 ม. หนา 9 ม.ม. ชนิดทนชื้นตราช้าง แบบขอบลาดฉาบรอยต่อเรียบโครงคร่าวเหล็กเคลือบสังกะสี

แปลนพื้นชั้นล่าง

IN SCALE 1 : 75

QDBuild คิวดีบิลด์

PROJECT
โครงการ บ้านชายน์ เนเจอร์
บ้านพักอาศัย ค.ส.ล. 1 ชั้น

DATE :

ARCHITECT

STRUCTURAL ENGINEER

SANITARY ENGINEER
-

MECHANICAL ENGINEER
-

LANDSCAPE PROJECT
-

REVISE

No.	Detail	Date

KEY PLAN

DRAWING TITLE
แปลนพื้น

SCALE : 1: 75

Drawing No: A-06

Sheet No : 06 00

DOCUMENT No :

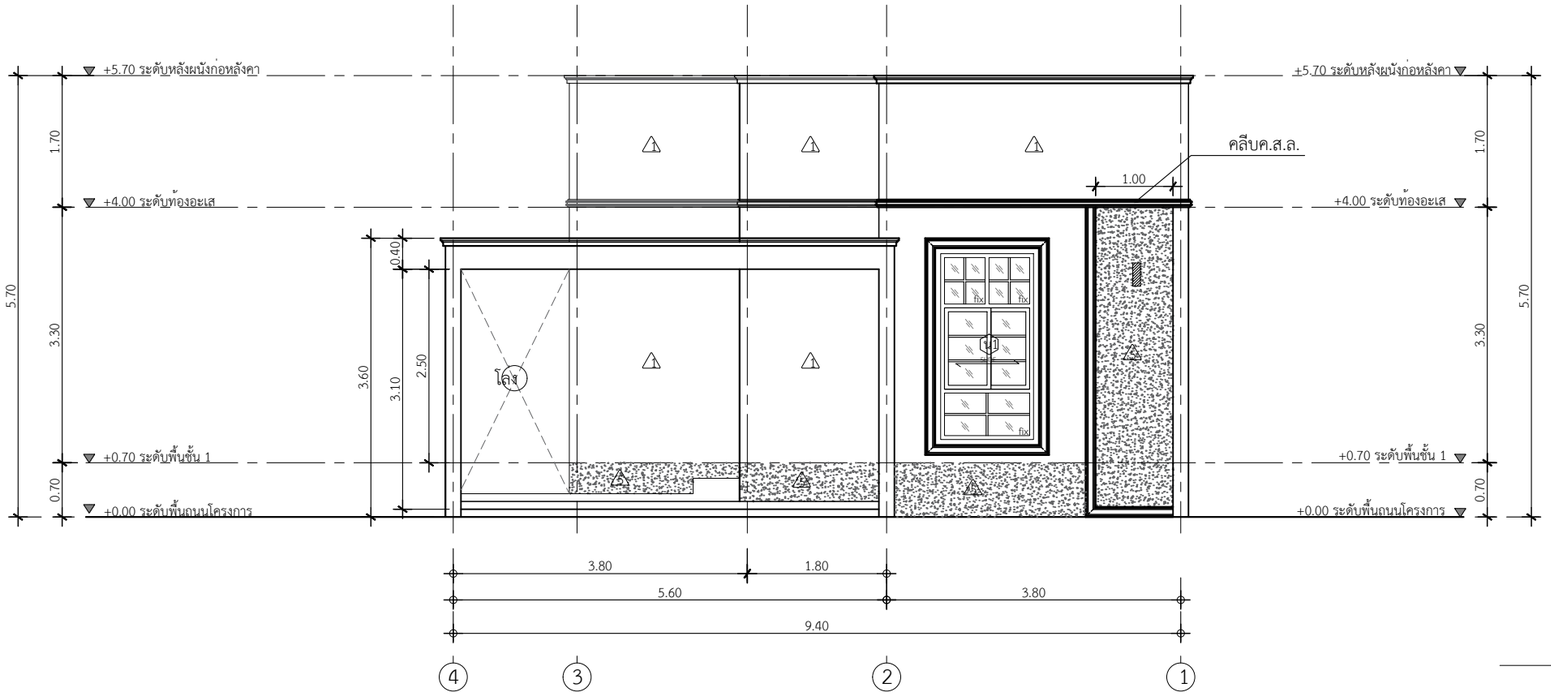

รูปด้าน 1

IN SCALE 1 : 75

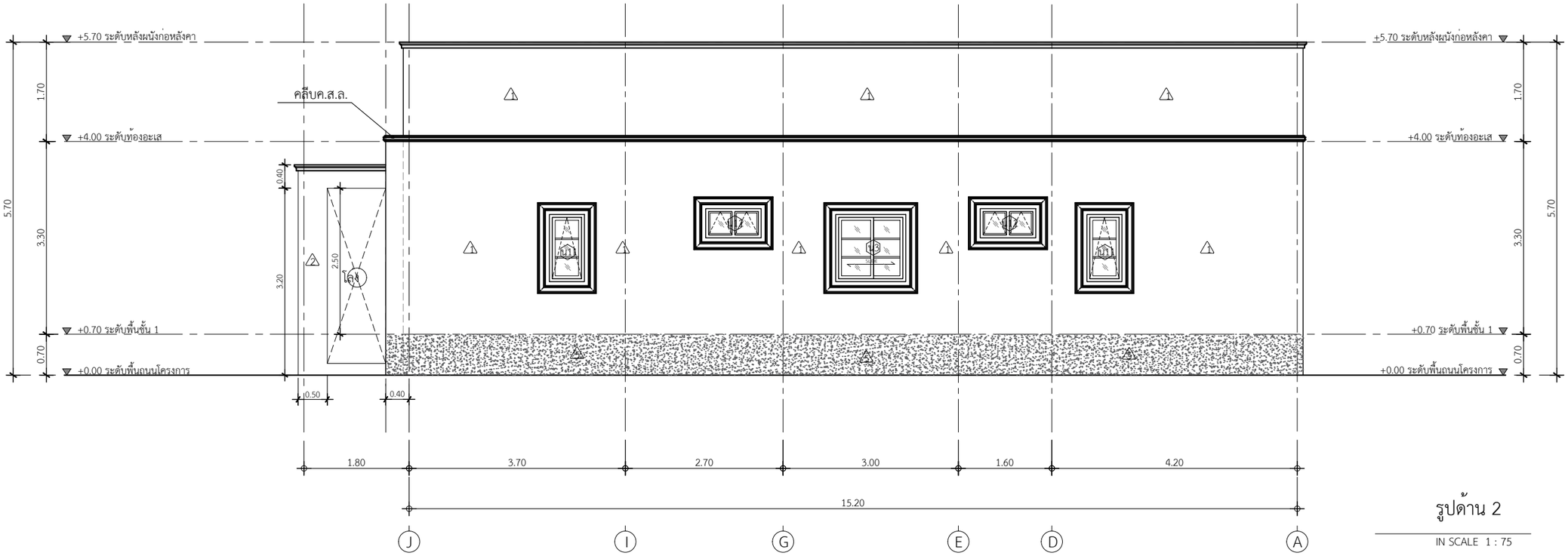

รูปด้าน 2

IN SCALE 1 : 75

QDBuild คิวดีบิลด์

PROJECT

โครงการ บ้านชายน์ เนเจอร์
บ้านพักอาศัย ค.ส.ล. 1 ชั้น

DATE :

ARCHITECT

STRUCTURAL ENGINEER

SANITARY ENGINEER
.

MECHANICAL ENGINEER
.

LANDSCAPE PROJECT
.

REVISE

No.	Detail	Date

KEY PLAN

DRAWING TITLE

รูปด้าน 1, 2

SCALE : 1: 75

Drawing No: A-10

Sheet No : 10 00

DOCUMENT No :

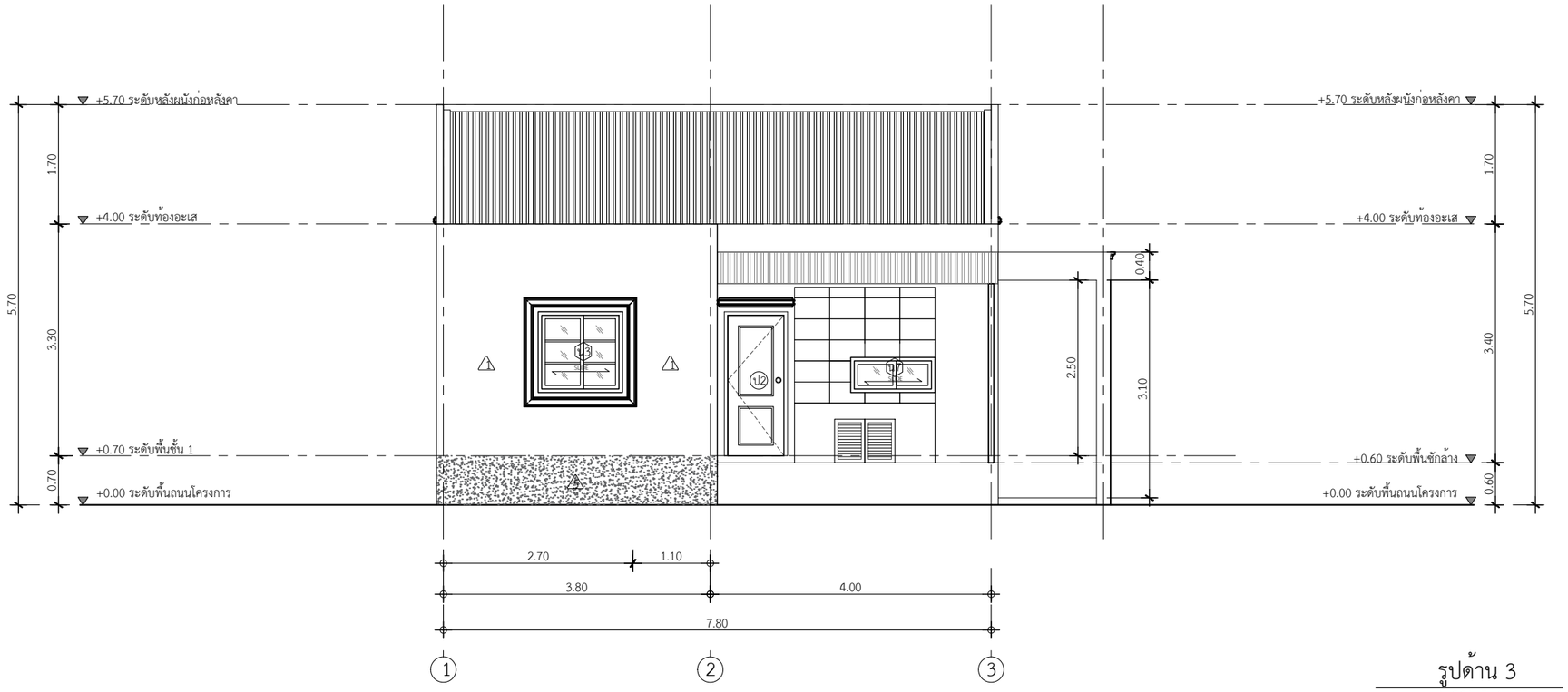

รูปด้าน 3

IN SCALE 1 : 75

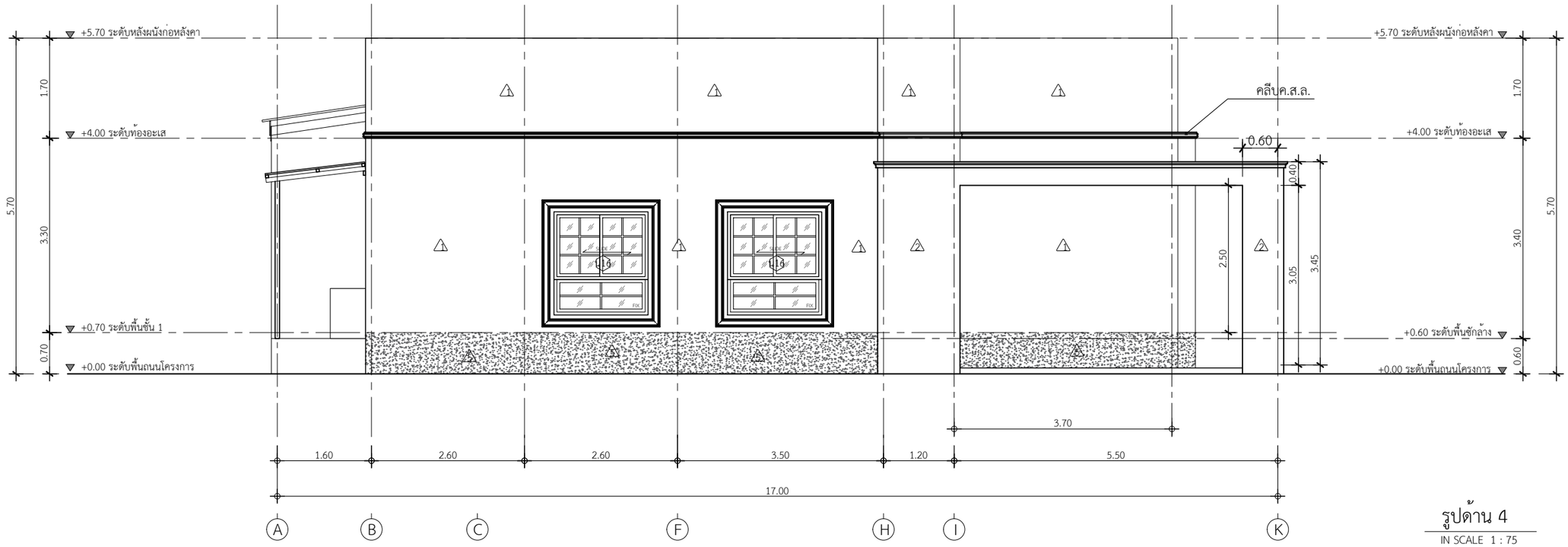

รูปด้าน 4

IN SCALE 1 : 75

QDBuild คิวดีบิลด์

PROJECT

โครงการ บ้านชายน์ เนเจอร์
บ้านพักอาศัย ค.ส.ล. 1 ชั้น

DATE :

ARCHITECT

STRUCTURAL ENGINEER

SANITARY ENGINEER
.

MECHANICAL ENGINEER
.

LANDSCAPE PROJECT
.

REVISE

No.	Detail	Date

KEY PLAN

DRAWING TITLE

รูปด้าน 3,4

SCALE : 1: 75

Drawing No: A-10

Sheet No : 10 00

DOCUMENT No :

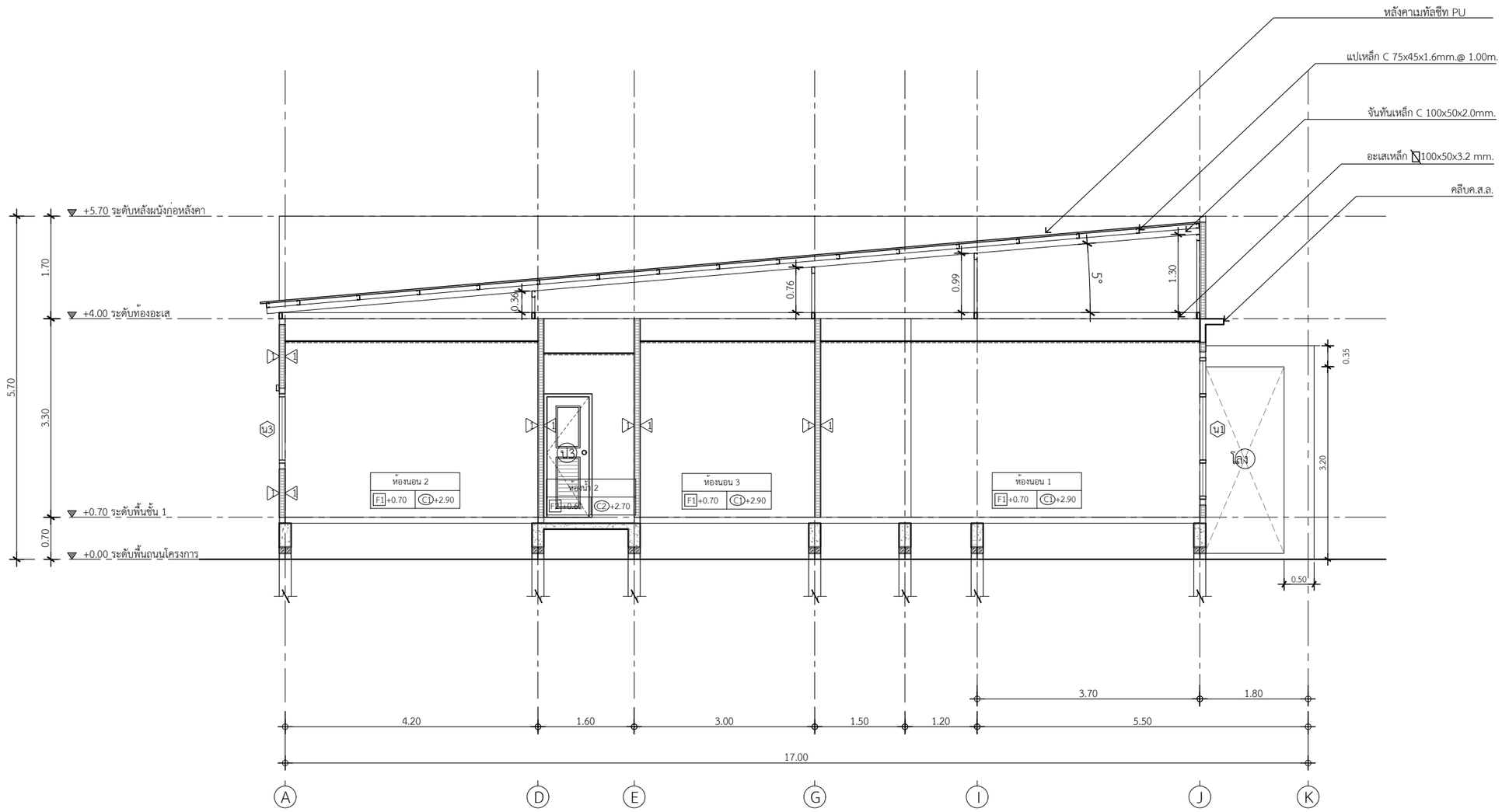

รูปตัด A-A

IN SCALE 1 : 75

QDBuild คิวดีบิลด์

PROJECT

โครงการ บ้านซายน์ เนเจอร์
บ้านพักอาศัย ค.ส.ล. 1 ชั้น

DATE :

ARCHITECT

STRUCTURAL ENGINEER

SANITARY ENGINEER
.

MECHANICAL ENGINEER
.

LANDSCAPE PROJECT
.

REVISE

No.	Detail	Date

KEY PLAN

DRAWING TITLE

รูปตัด A-A

SCALE : 1: 75

Drawing No: A-08

Sheet No : 08 00

DOCUMENT No :

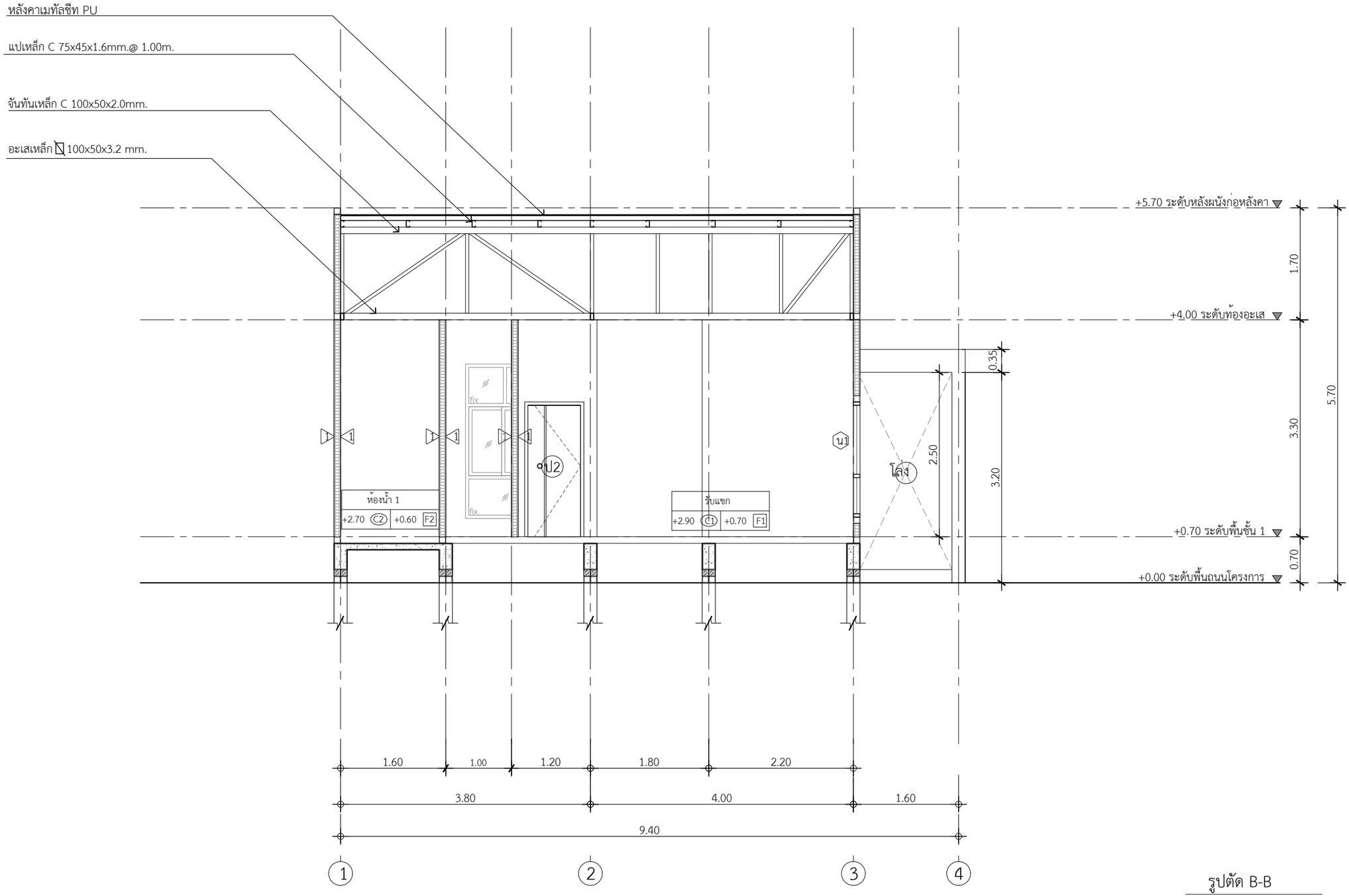

รูปตัด B-B

IN SCALE 1 : 75

QDBuild คิวดีบิลด์

PROJECT

โครงการ บ้านซายน์ เนเจอร์
บ้านพักอาศัย ค.ส.ล. 1 ชั้น

DATE :

ARCHITECT

STRUCTURAL ENGINEER

SANITARY ENGINEER
-

MECHANICAL ENGINEER
-

LANDSCAPE PROJECT
-

REVISE

No.	Detail	Date

KEY PLAN

DRAWING TITLE

รูปตัด B-B

SCALE : 1: 75

Drawing No: A-09

Sheet No : 09 00

DOCUMENT No :

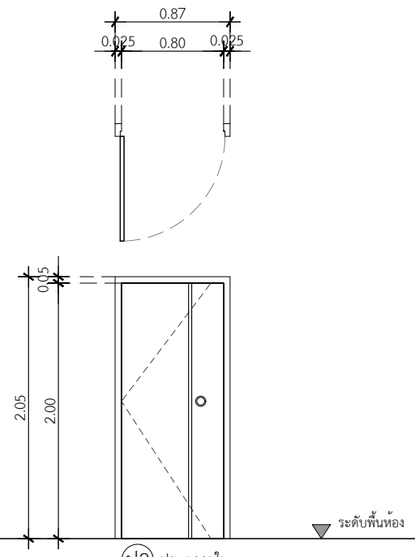

ป2 ประตูภายใน

ประเภท	ประตูบานเปิดเดี่ยว
วงกบ	วงกบไม้สังเคราะห์แบบซับเฟรม
กรอบบาน	ไม้เนื้อแข็งทึบ เซาะร่อง 5 มม. โดยรอบ
ลูกฟัก	บานไม้เนื้อแข็ง บานศรีวิชัย
มือจับ	ลูกบิดประตู COLTLITE
อุปกรณ์	บานพับเหล็ก 4"x3" ,Door stop : สีสแตนเลส มาตรฐานโครงการ
ช่องแสง	-

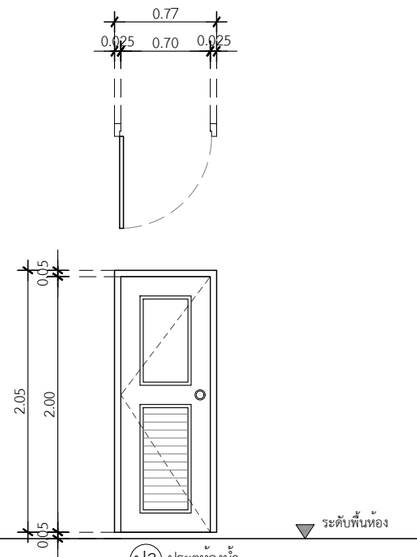

ป3 ประตูห้องน้ำ

ประเภท	ประตูบานเปิดเดี่ยว
วงกบ	ไม้เนื้อแข็งอบอย่างดีขนาด 2"x5" ทาน้ำมันสีขาว
กรอบบาน	ไม้เนื้อแข็งทึบ เซาะร่อง 5 มม. โดยรอบ
ลูกฟัก	บาน UPVC
มือจับ	ลูกบิดประตู COLTLITE
อุปกรณ์	บานพับเหล็ก 4"x3" ,Door stop : สีสแตนเลส มาตรฐานโครงการ
ช่องแสง	-

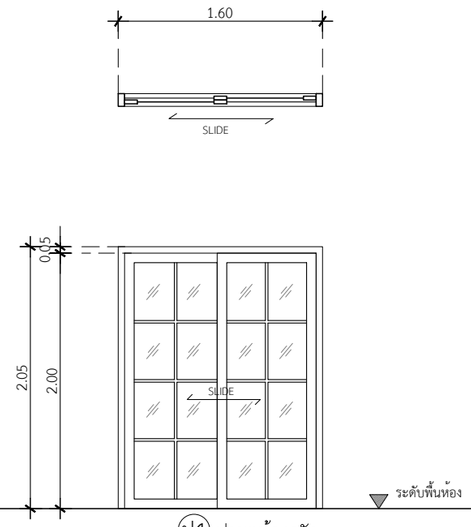

ป4 ประตูห้องครัว

ประเภท	ประตูบานเลื่อนสลับ กว้าง 1.60ม พร้อมฟักตกแต่ง
วงกบ	อลูมิเนียม สีดำ 2"x4"หนา 1.2 มม.
กรอบบาน	อลูมิเนียม สีดำ หนา 1.2 มม.
ลูกฟัก	กระจกเขียวตัดแสงหนา 6 มม.
มือจับ	มาตรฐานบานเลื่อน
อุปกรณ์	มาตรฐานบานเลื่อน
ช่องแสง	-

** กำหนดระดับออฟเมตรอยู่ที่ 1.00 เมตร (หลังกระเบื้องพื้น)

** บริเวณจับเซี้ยม ประตู - หน้าต่างทั้งหมด

** PDATE ใช้วงกบซับเฟรม UPVC Techo

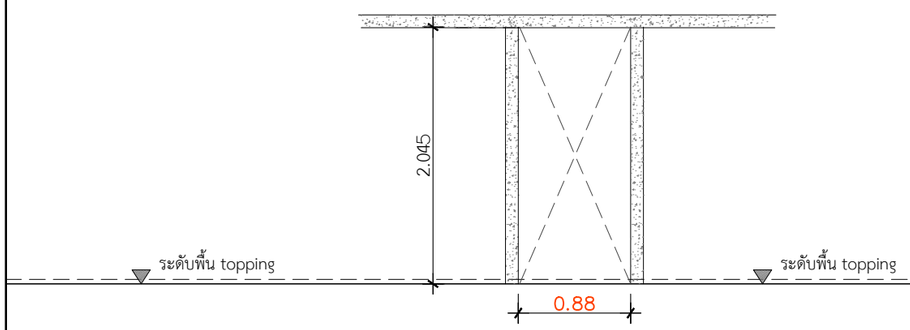

ประตูหลังบ้าน
เตรียมช่องสำหรับวงกบซับเฟรม
เว้น 87.0ซม. สำหรับประตูบาน 80ซม.

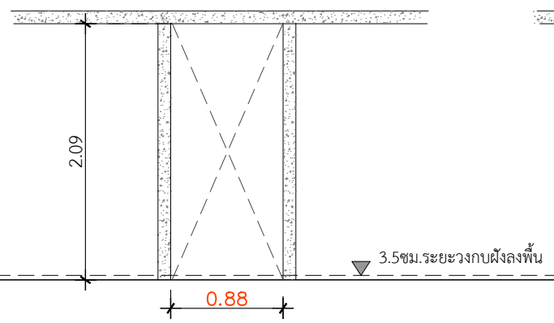

ประตูห้องนอน
เตรียมช่องสำหรับวงกบซับเฟรม
เว้น 87.0ซม. สำหรับประตูบาน 80ซม.

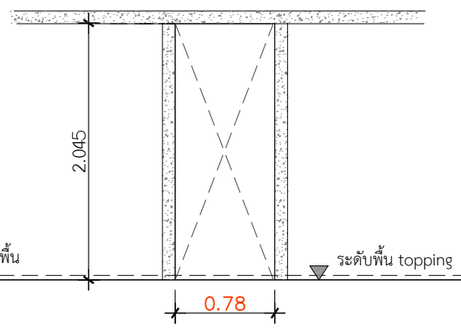

ประตูห้องน้ำ
เตรียมช่องสำหรับวงกบซับเฟรม
เว้น 77.0ซม. สำหรับประตูบาน 70ซม.

QDBuild คิวดีบิลด์

PROJECT
โครงการ บ้านชายน์ เนเจอร์
บ้านพักอาศัย ค.ส.ล. 1 ชั้น

DATE :

ARCHITECT

STRUCTURAL ENGINEER

SANITARY ENGINEER
-

MECHANICAL ENGINEER
-

LANDSCAPE PROJECT
-

REVISE

No.	Detail	Date

KEY PLAN

DRAWING TITLE
แบบขยายประตู

SCALE : 1: 50

Drawing No: A-15

Sheet No : 15 00

DOCUMENT No :

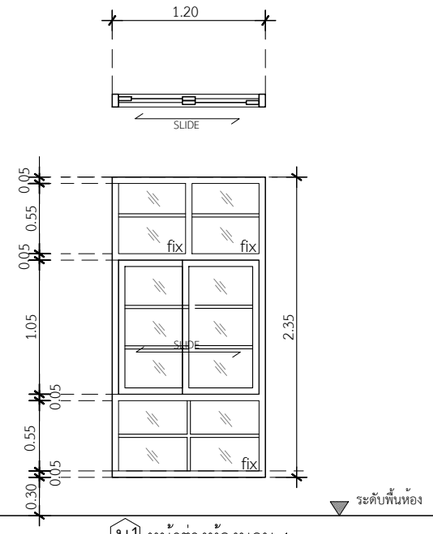

น1 หน้าต่างห้องนอน 1

ประเภท	หน้าต่างบานเลื่อนสลับช่องแสงติดตายบน– ล่าง
วงกบ	อลูมิเนียม สีดำ 2"x4"หนา 1.2 มม.
กรอบบาน	อลูมิเนียม สีดำ หนา 1.2 มม.
ลูกฟัก	กระจกเขียวตัดแสง หนา 5 มม.
มือจับ	มาตรฐานบานเลื่อน
อุปกรณ์	มาตรฐานบานเลื่อน
ช่องแสง	บานฟิกซ์ ด้านบน ด้านล่าง

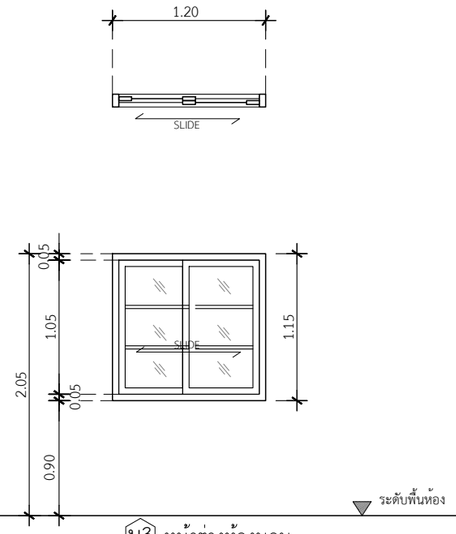

น3 หน้าต่างห้องนอน

ประเภท	หน้าต่างบานเลื่อนสลับ
วงกบ	อลูมิเนียม สีดำ 2"x4"หนา 1.2 มม.
กรอบบาน	อลูมิเนียม สีดำ หนา 1.2 มม.
ลูกฟัก	กระจกเขียวตัดแสง หนา 5 มม.
มือจับ	มาตรฐานบานเลื่อน
อุปกรณ์	มาตรฐานบานเลื่อน
ช่องแสง	

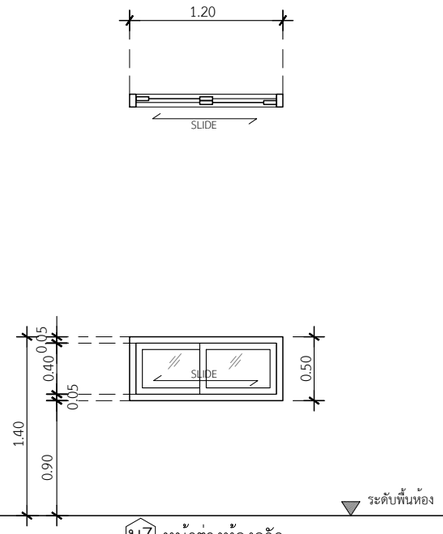

น7 หน้าต่างห้องครัว

ประเภท	หน้าต่างบานเลื่อนสลับ (เฉพาะห้องครัว)
วงกบ	อลูมิเนียม สีดำ 2"x4"หนา 1.2 มม.
กรอบบาน	อลูมิเนียม สีดำ หนา 1.2 มม.
ลูกฟัก	กระจกเขียวตัดแสง หนา 5 มม.
มือจับ	มาตรฐานบานเลื่อน
อุปกรณ์	มาตรฐานบานเลื่อน
ช่องแสง	-

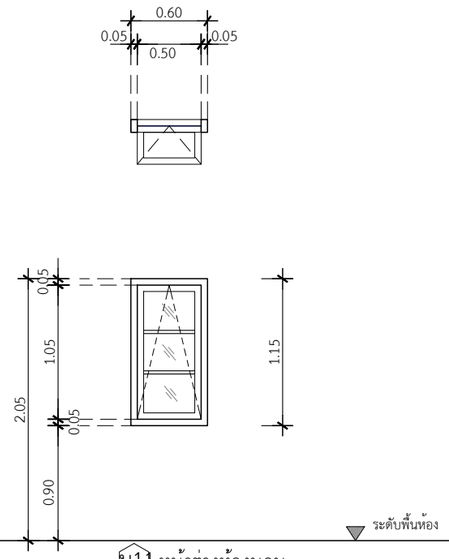

น11 หน้าต่างห้องนอน

ประเภท	หน้าต่างบานกระทุ้งเดียว
วงกบ	อลูมิเนียม สีดำ 2"x4"หนา 1.2 มม.
กรอบบาน	อลูมิเนียม สีดำ หนา 1.2 มม.
ลูกฟัก	กระจกเขียวตัดแสง หนา 5 มม.
มือจับ	มาตรฐานบานเปิด
อุปกรณ์	มาตรฐานบานเปิด
ช่องแสง	-

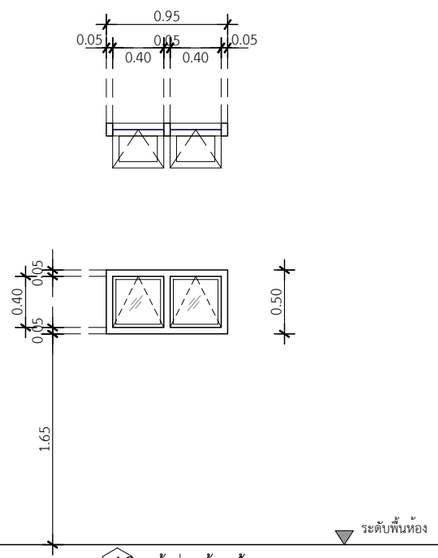

น12 หน้าต่างห้องน้ำ

ประเภท	หน้าต่างบานกระทุ้งคู่
วงกบ	อลูมิเนียม สีดำ 2"x4"หนา 1.2 มม.
กรอบบาน	อลูมิเนียม สีดำ หนา 1.2 มม.
ลูกฟัก	กระจกเขียวฝ้า สีขาวขุ่น หนา 5 มม.
มือจับ	มาตรฐานบานเปิด
อุปกรณ์	มาตรฐานบานเปิด
ช่องแสง	

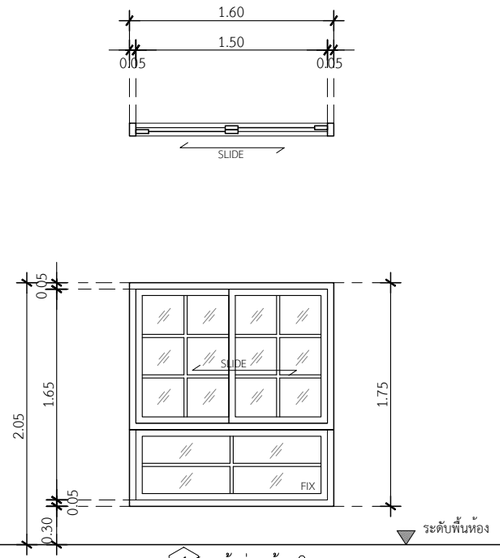

น16 หน้าต่างห้องโถง

ประเภท	หน้าต่างบานเลื่อนสลับพร้อมช่องแสงด้านล่างและฟักตกแต่ง
วงกบ	อลูมิเนียม สีดำ 2"x4"หนา 1.2 มม.
กรอบบาน	อลูมิเนียม สีดำ หนา 1.2 มม.
ลูกฟัก	กระจกเขียวตัดแสง หนา 5 มม.
มือจับ	มาตรฐานบานเลื่อน
อุปกรณ์	มาตรฐานบานเลื่อน
ช่องแสง	บานฟิกซ์ ด้านล่าง

คิวดีบิลด์ QDBuild

PROJECT

โครงการ บ้านชายน์ เนเจอร์
บ้านพักอาศัย ค.ส.ล. 1 ชั้น

DATE :

ARCHITECT

STRUCTURAL ENGINEER

SANITARY ENGINEER
-

MECHANICAL ENGINEER
-

LANDSCAPE PROJECT
-

REVISE

No.	Detail	Date

KEY PLAN

DRAWING TITLE

แบบขยายหน้าต่าง

SCALE : 1: 50

Drawing No: A-15

Sheet No : 15 00

DOCUMENT No :

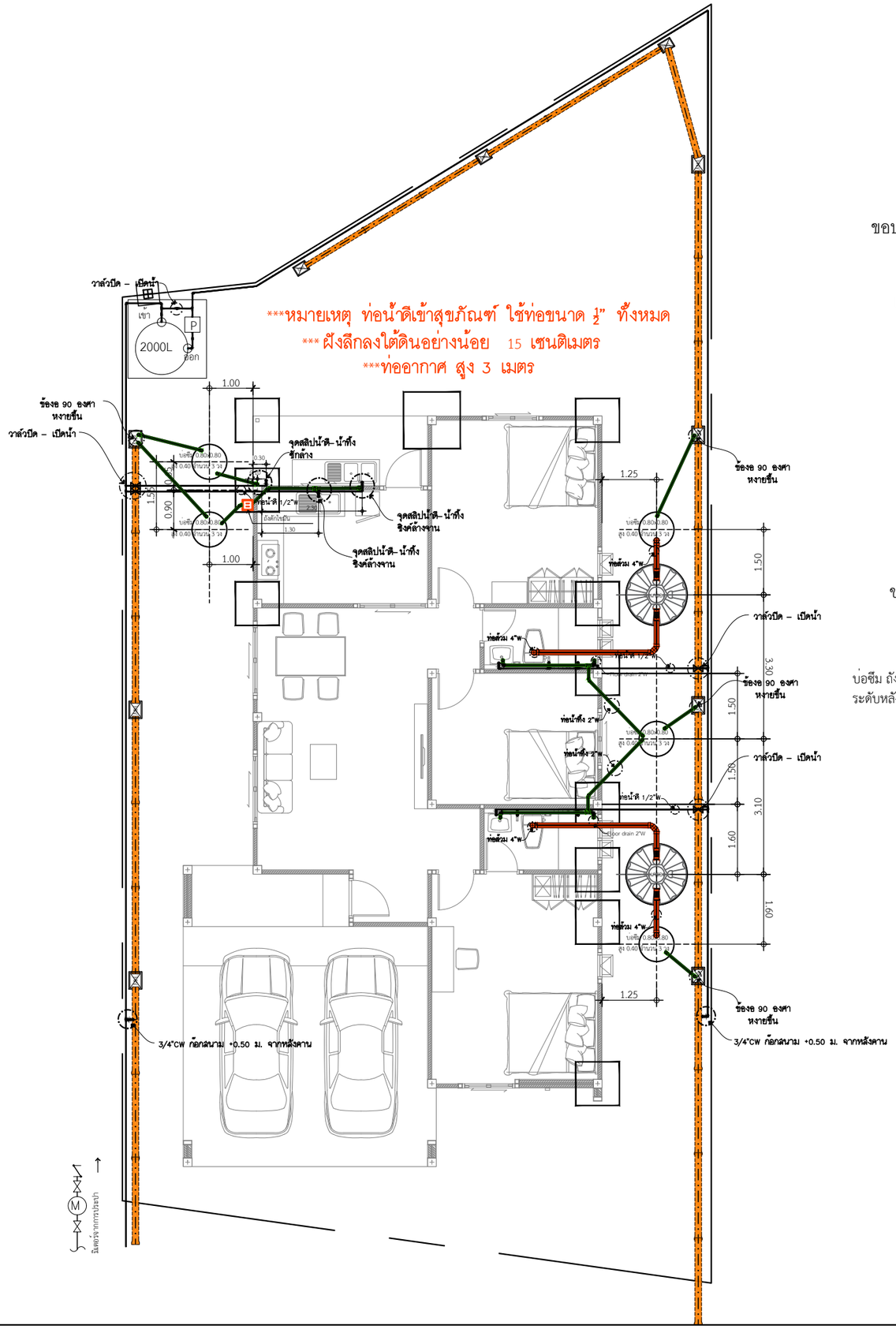

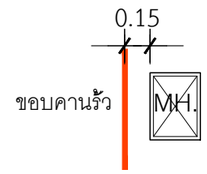

แบบขยายการวางบ่อพัก

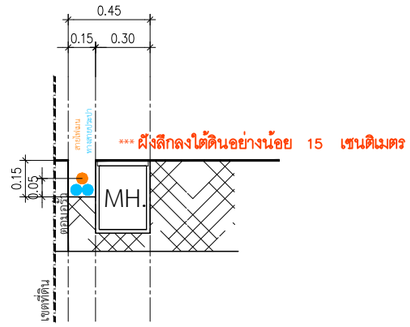

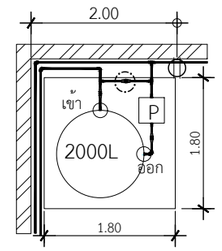

ขยายเดินท่อถังเก็บน้ำด้านซ้าย

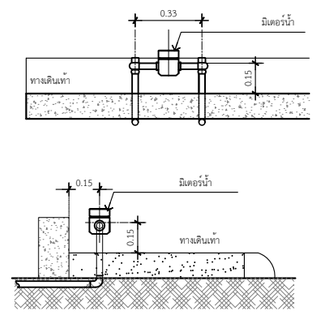

แบบ การติดตั้งระดับมิเตอร์น้ำ

บ่อซึม ถังแชทต้องวางให้ตรงเซนเตอร์เดียวกัน
ระดับหลังทางน้ำเข้าถังแชท = 0.00 m.

*ท่อใยหิน ขนาด 6"
2 เมตร 28 ท่อน
3 เมมตร 1 ท่อน

*บ่อพัก 30x40
10 บ่อ

*ถังดักไขมัน ขนาด 40x50
1 บ่อ

แปลนสุขาภิบาล

IN SCALE 1 : 75

QDBuild คิวดีบิลด์

PROJECT

โครงการ บ้านชายน์ เนเจอร์
บ้านพักอาศัย ค.ส.ล. 1 ชั้น

DATE :

ARCHITECT

STRUCTURAL ENGINEER

SANITARY ENGINEER
.

MECHANICAL ENGINEER
.

LANDSCAPE PROJECT
.

REVISE

No.	Detail	Date

KEY PLAN

DRAWING TITLE

SCALE :

Drawing No:

Sheet No : 00

DOCUMENT No :

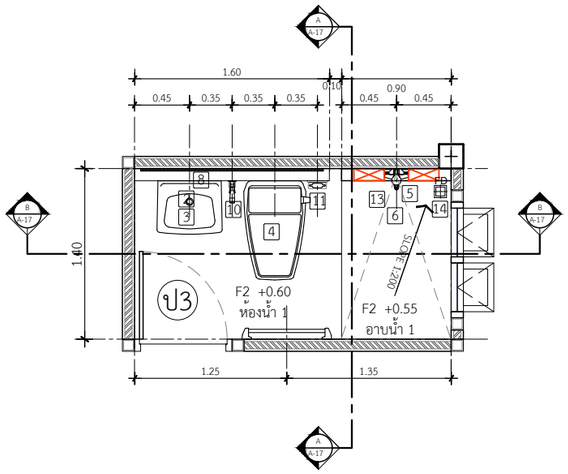

แปลนขยายห้องน้ำ 1

IN SCALE 1 : 50

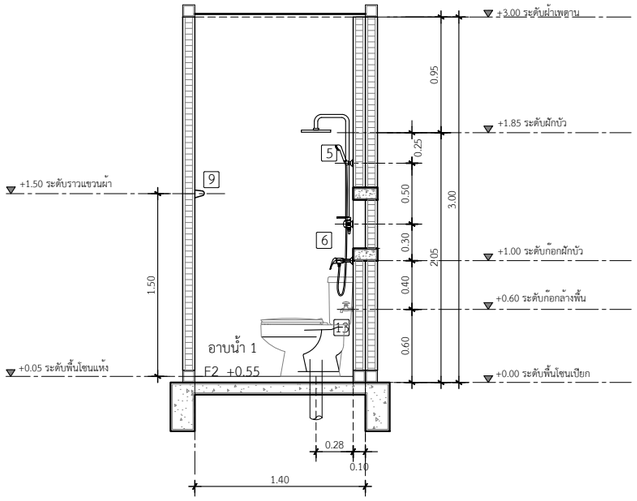

รูปตัดขยายห้องน้ำ 1 แนว A

IN SCALE 1 : 50

ห้องน้ำให้ห้องนอน ใช้ฝักบัวเรนชาวเวอร์

** ดูแบบขยายระยะการติดตั้งเพิ่ม

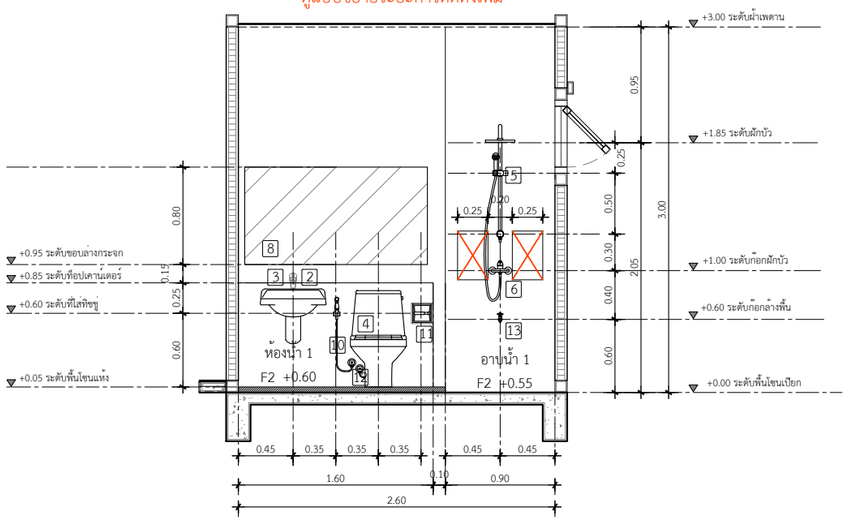

รูปตัดขยายห้องน้ำ 2 แนว B

IN SCALE 1 : 50

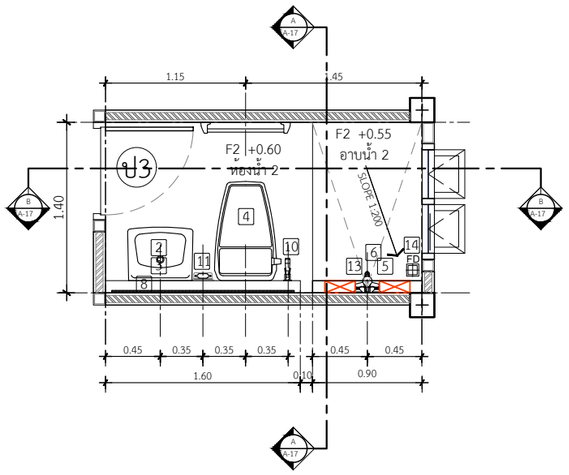

แปลนขยายห้องน้ำ 2

IN SCALE 1 : 50

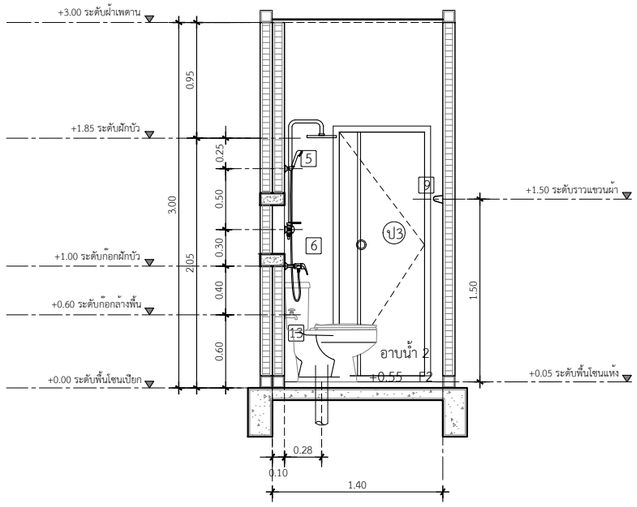

รูปตัดขยายห้องน้ำ 2 แนว A

IN SCALE 1 : 50

ห้องน้ำให้ห้องนอน ใช้ฝักบัวเรนชาวเวอร์

** ดูแบบขยายระยะการติดตั้งเพิ่ม

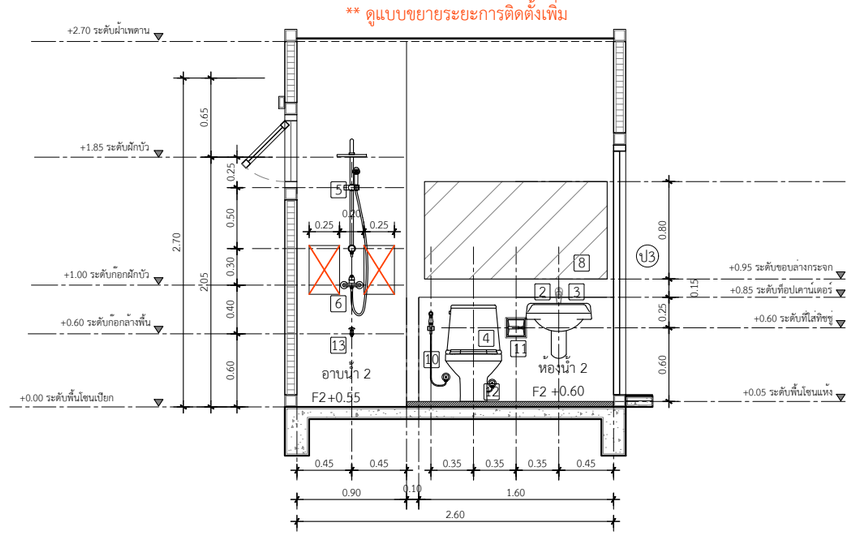

รูปตัดขยายห้องน้ำ 2 แนว B

IN SCALE 1 : 50

**แนบแบบขยายระยะ / การติดตั้งสุขภัณฑ์

QDBuild คิวดีบิลด์

PROJECT

โครงการ บ้านชายน์ เนเจอร์
บ้านพักอาศัย ค.ส.ล. 1 ชั้น

DATE :

ARCHITECT

STRUCTURAL ENGINEER

SANITARY ENGINEER
.

MECHANICAL ENGINEER
.

LANDSCAPE PROJECT
.

REVISE

No.	Detail	Date

KEY PLAN

DRAWING TITLE

แบบขยายห้องน้ำ 1, 2

SCALE : 1: 50

Drawing No: A-19

Sheet No : 19 00

DOCUMENT No :

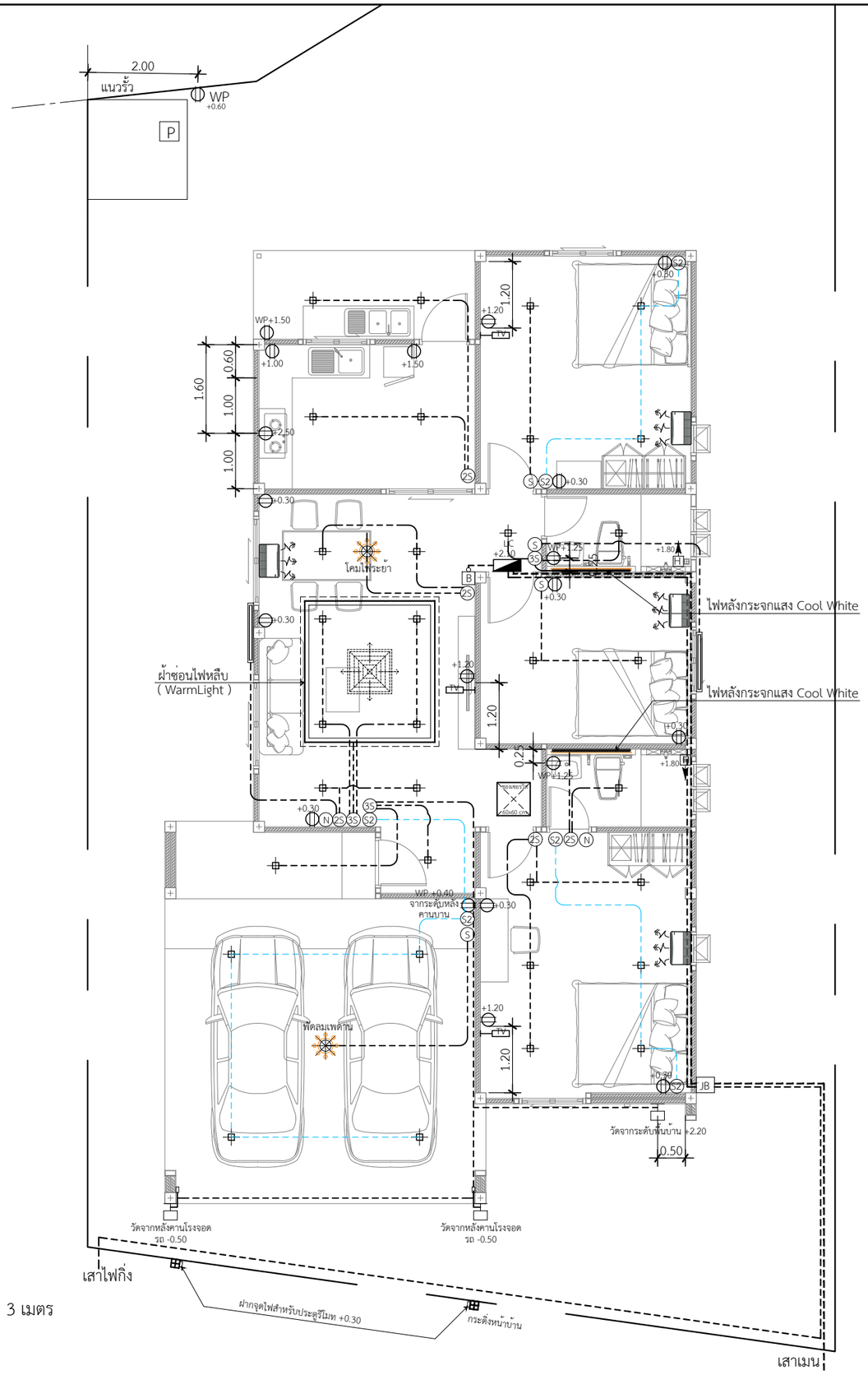

หมายเหตุ : ปล่อยสายไฟสำหรับจุดติดตั้งแอร์ ไม่น้อยกว่า 3 เมตร
ทุกจุดที่ระบุไว้ในแบบ

แปลนไฟฟ้า

IN SCALE 1 : 75

QDBuild คิวดีบิลด์

PROJECT

โครงการ บ้านซายน์ เนเจอร์
บ้านพักอาศัย ค.ส.ล. 1 ชั้น

DATE :

ARCHITECT

STRUCTURAL ENGINEER

SANITARY ENGINEER
-

MECHANICAL ENGINEER
-

LANDSCAPE PROJECT
-

REVISE

No.	Detail	Date

KEY PLAN

DRAWING TITLE

SCALE :

Drawing No:

Sheet No : 00

DOCUMENT No :