CL02-009 CholeHome Cedar-R

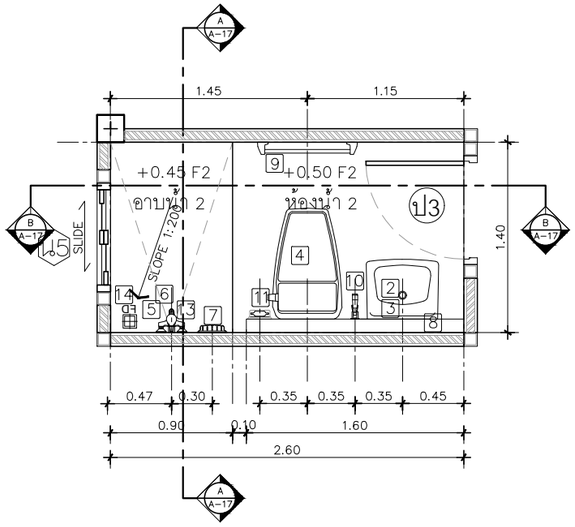

แปลนขยายห้องน้ำ 1

IN SCALE 1 : 50

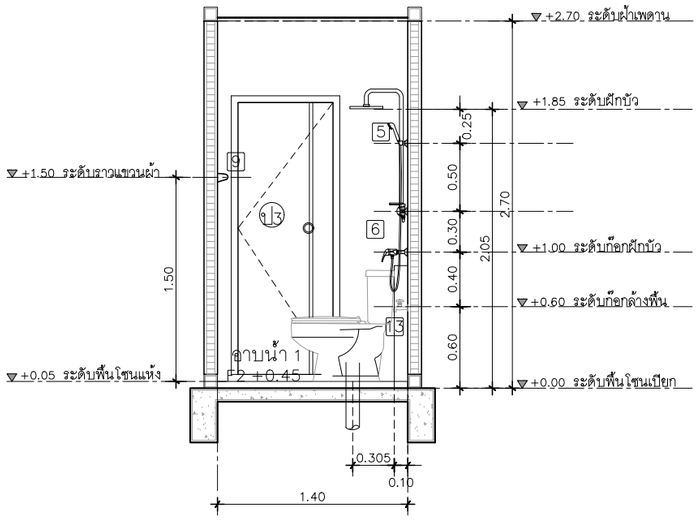

รูปตัดขยายห้องน้ำ 1 แนว A

IN SCALE 1 : 50

ห้องน้ำให้ห้องนอน ใช้ฝักบัวเรนชาวเวอร์

** ดูแบบขยายระยะการติดตั้งเพิ่ม

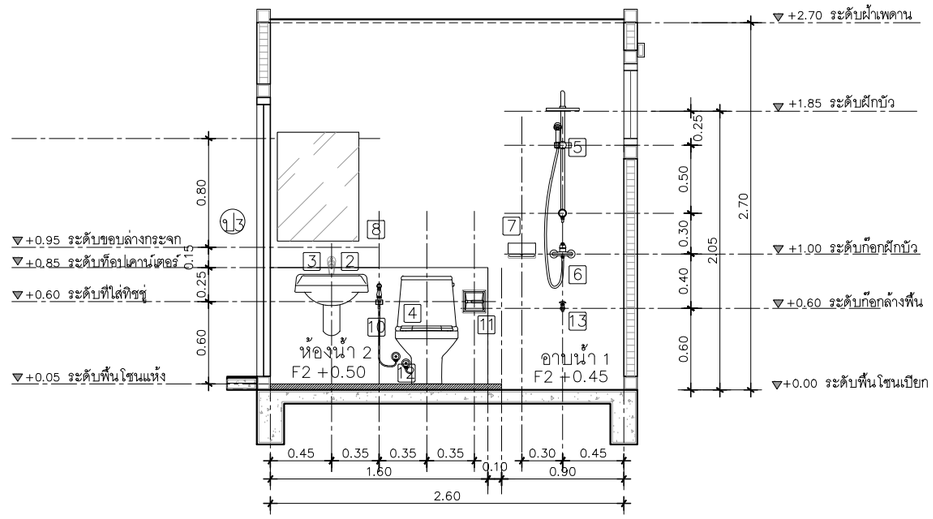

รูปตัดขยายห้องน้ำ 1 แนว B

IN SCALE 1 : 50

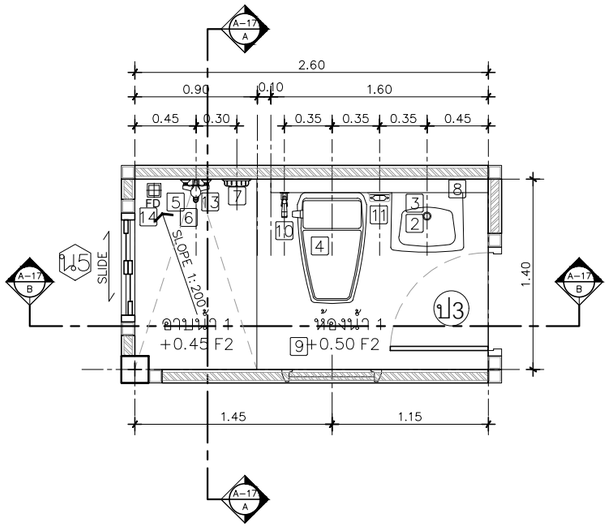

แปลนขยายห้องน้ำ 2

IN SCALE 1 : 50

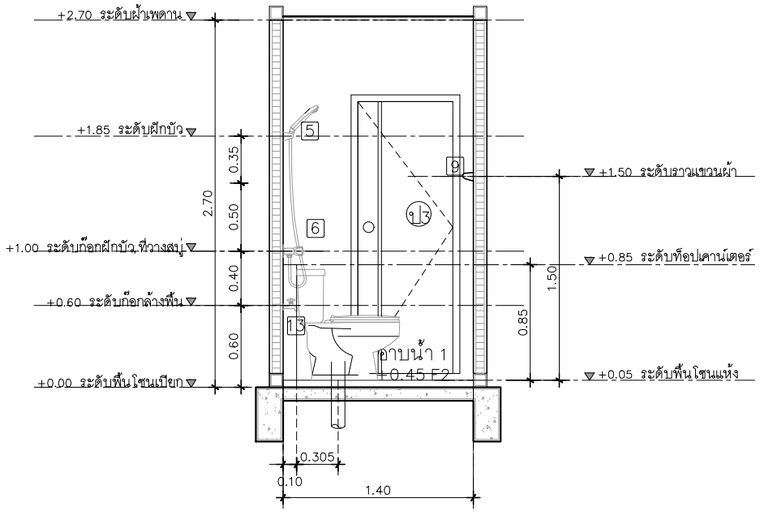

รูปตัดขยายห้องน้ำ 2 แนว A

IN SCALE 1 : 50

ห้องน้ำให้ห้องนอน ใช้ฝักบัวสายอ่อน

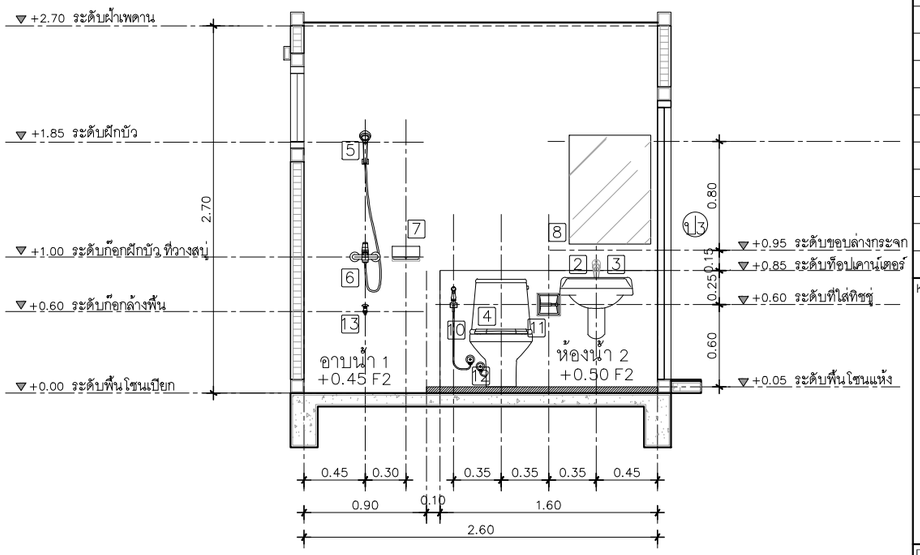

รูปตัดขยายห้องน้ำ 2 แนว B

IN SCALE 1 : 50

** แนบแบบขยายระยะ / การติดตั้งสุขภัณฑ์

QDHouse

PROJECT

DATE :

ARCHITECT

STRUCTURAL ENGINEER

SANITARY ENGINEER
-

MECHANICAL ENGINEER
-

LANDSCAPE PROJECT
-

REVISE

No.	Detail	Date

KEY PLAN

DRAWING TITLE
แบบขยายห้องน้ำ 1, 2

SCALE : 1: 50

Drawing No: A–19

Sheet No : 19 00

DOCUMENT No :

CL02-009 CholeHome Cedar-R

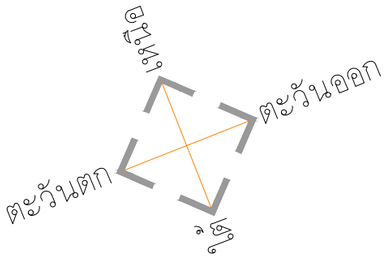

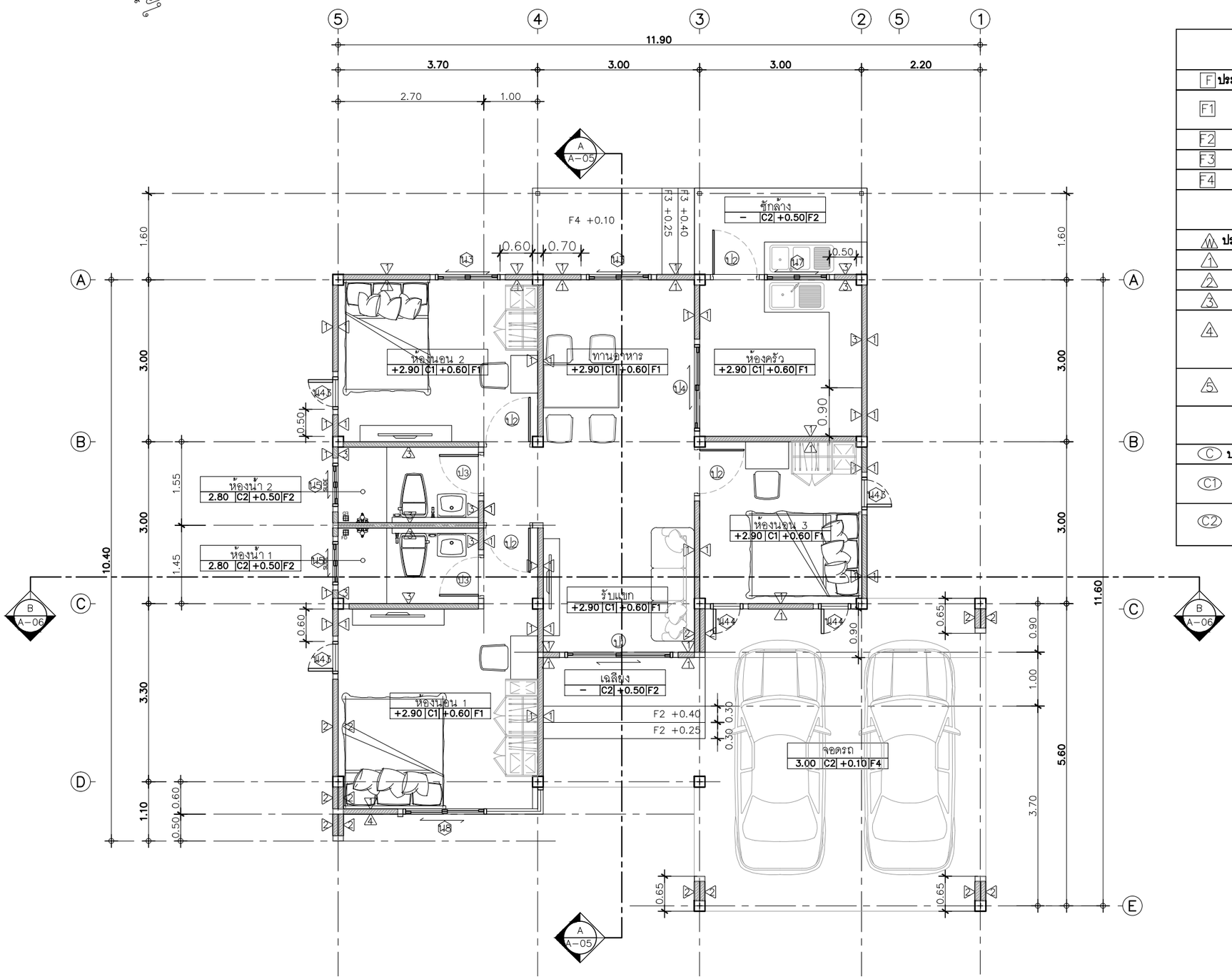

รายการประกอบแบบพื้น

F	**ประเภทของวัสดุพื้น**
F1	พื้นปูกระเบื้องแกรนิตโต้ 60x60 ซม นาโนครีมเรียบ หรือเทียบเท่า – บัวพื้นสำเร็จรูป ขนาด 10 ซม ทาสี ระบุสีภายหลัง
F2	พื้นปูกระเบื้อง กันลื่น ระบุแบบภายหลัง
F3	พื้นคอนกรีตขัดหยาบ
F4	พื้นคอนกรีตขัดมันเรียบ

รายการประกอบแบบผนัง

W	**ประเภทของวัสดุสร้างผนัง**
1	ผนังก่ออิฐมอญ ฉาบเรียบทาสีระบุสีภายหลัง
2	ผนังก่ออิฐมอญเต็มแผ่น ฉาบเรียบทาสีระบุสีภายหลัง
3	ผนังก่ออิฐมอญ กรุกระเบื้องระบุแบบภายหลัง
4	ผนังก่ออิฐมวญ ฉาบปูนเรียบ ไม้ผนังบังไบ 8" ลายเสี้ยน G2 (2ร่อง) สีงา (11 x 200 x 3050 mm.) คอนวูด
5	ผนังก่ออิฐมอญ ฉาบปูนเรียบ ทาสีJotun Texture Profile Paint สีนูนโปนไฟล์โลตัน ชนิดหยาบ

รายการประกอบแบบผ้าเพดาน

C	**ประเภทของวัสดุผ้าเพดาน**
C1	ผ้าเพดานภายใน ใช้อิปซัมบอร์ดขนาด 1.20x2.40 ม หนา 9 มม ชนิดธรรมดาตราช้าง แบบขอบลาดฉาบรอยต่อเรียบ โครงคร่าวเหล็กเคลือบสังกะสี
C2	ผ้าเพดานห้องน้ำ ใช้อิปซัมบอร์ดขนาด 1.20x2.40 ม หนา 9 มม ชนิดทนชื้นตราช้าง แบบขอบลาดฉาบรอยต่อเรียบโครงคร่าวเหล็กเคลือบสังกะสี

แปลนพื้น
IN SCALE 1 : 75

QDHouse ควอดีฮาส

PROJECT

DATE :

ARCHITECT

STRUCTURAL ENGINEER

SANITARY ENGINEER
-

MECHANICAL ENGINEER
-

LANDSCAPE PROJECT
-

REVISE

No.	Detail	Date

KEY PLAN

DRAWING TITLE
แปลนพื้น

SCALE :

Drawing No:

Sheet No : 00

DOCUMENT No :

CL02-009 CholeHome Cedar-R

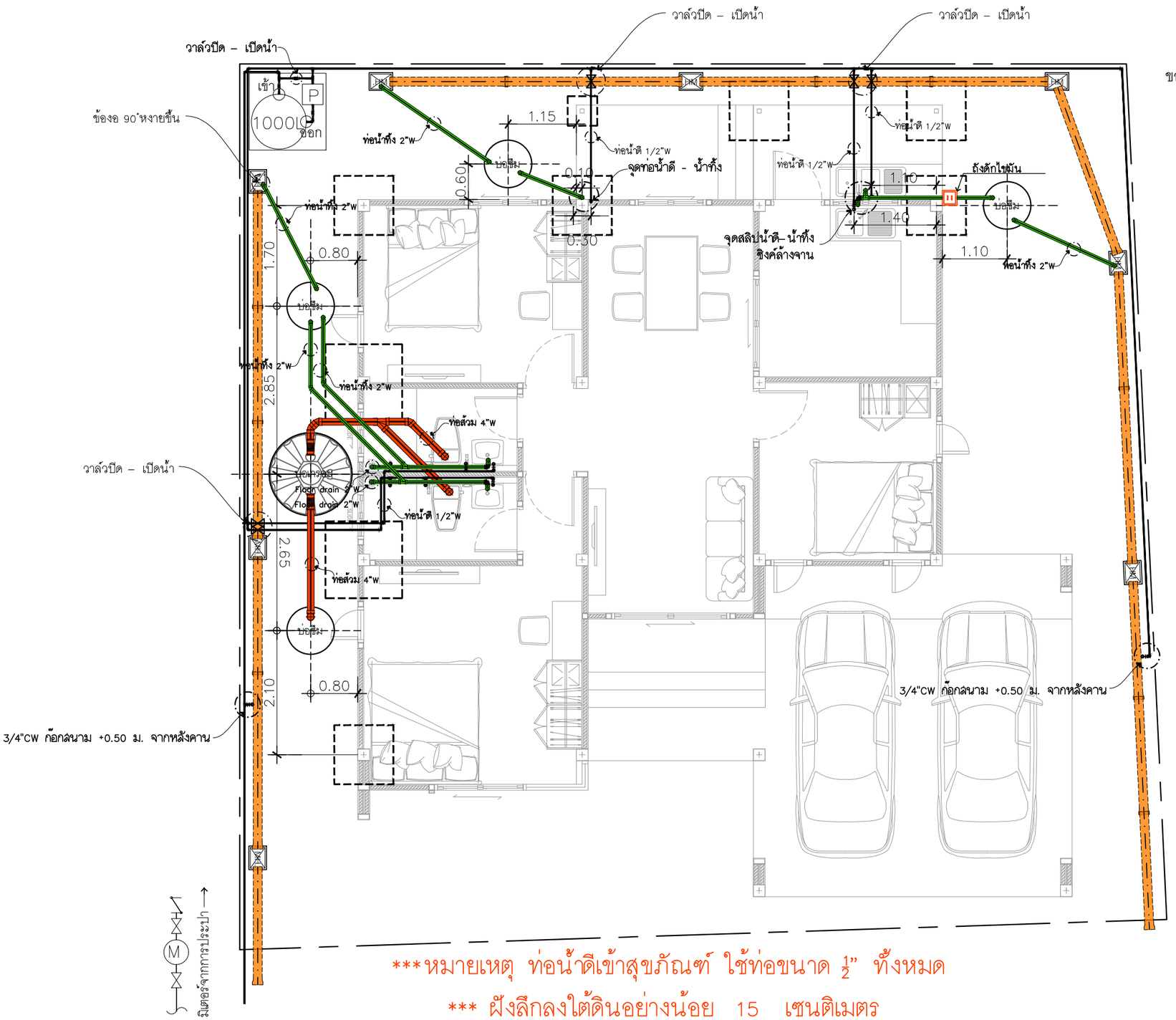

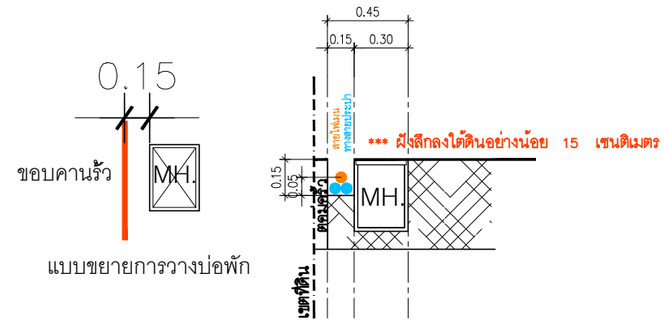

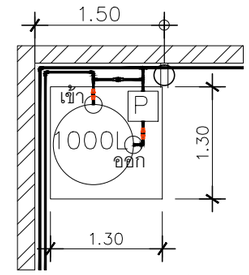

ขยายเดินท่อถังเก็บน้ำด้านซ้าย

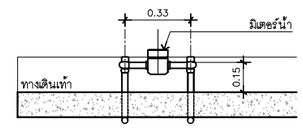

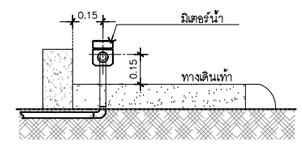

แบบ การติดตั้งระดับมิเตอร์น้ำ

*ท่อใยหิน ขนาด 6”
2 เมตร 13 ท่อน
3 เมตร 4 ท่อน

*บ่อพัก 30x40
8 บ่อ

บ่อซึม ถังแซทต้องวางให้ตรงเซนเตอร์เดียวกัน
ระดับหลังทางน้ำเข้าถังแซท = 0.00 m.

***หมายเหตุ ท่อน้ำดีเข้าสุขภัณฑ์ ใช้ท่อขนาด ½” ทั้งหมด
*** ฝังลึกลงใต้ดินอย่างน้อย 15 เซนติเมตร
***ท่ออากาศ สูง 3 เมตร

แปลนสุขาภิบาล
IN SCALE 1 : 75

QDHouse

PROJECT

DATE :

ARCHITECT

STRUCTURAL ENGINEER

SANITARY ENGINEER
-

MECHANICAL ENGINEER
-

LANDSCAPE PROJECT
-

REVISE

No.	Detail	Date

KEY PLAN

DRAWING TITLE

SCALE :

Drawing No:

Sheet No : 00

DOCUMENT No :

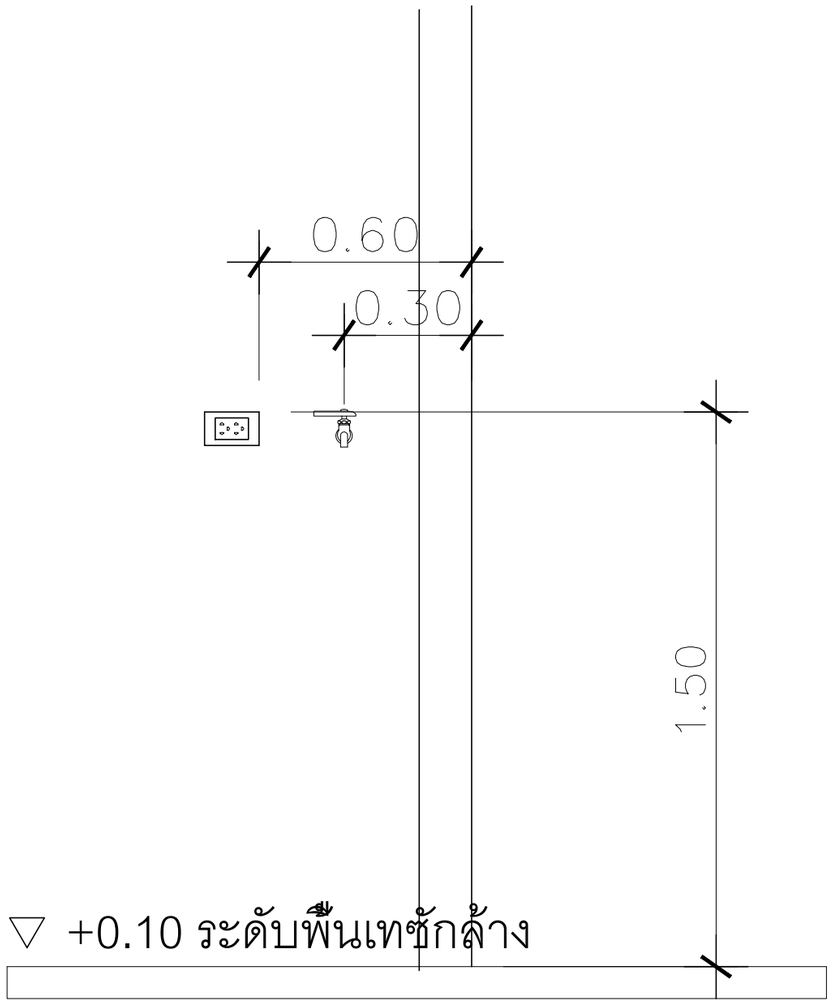

ตำแหน่งปลั๊กและก๊อกน้ำเครื่องซักผ้า

QDHouse

PROJECT

DATE :

ARCHITECT

STRUCTURAL ENGINEER

SANITARY ENGINEER
-

MECHANICAL ENGINEER
-

LANDSCAPE PROJECT
-

REVISE

No.	Detail	Date

KEY PLAN

DRAWING TITLE

SCALE :

Drawing No:

Sheet No : 00

DOCUMENT No :

CL02-009 CholeHome Cedar-R

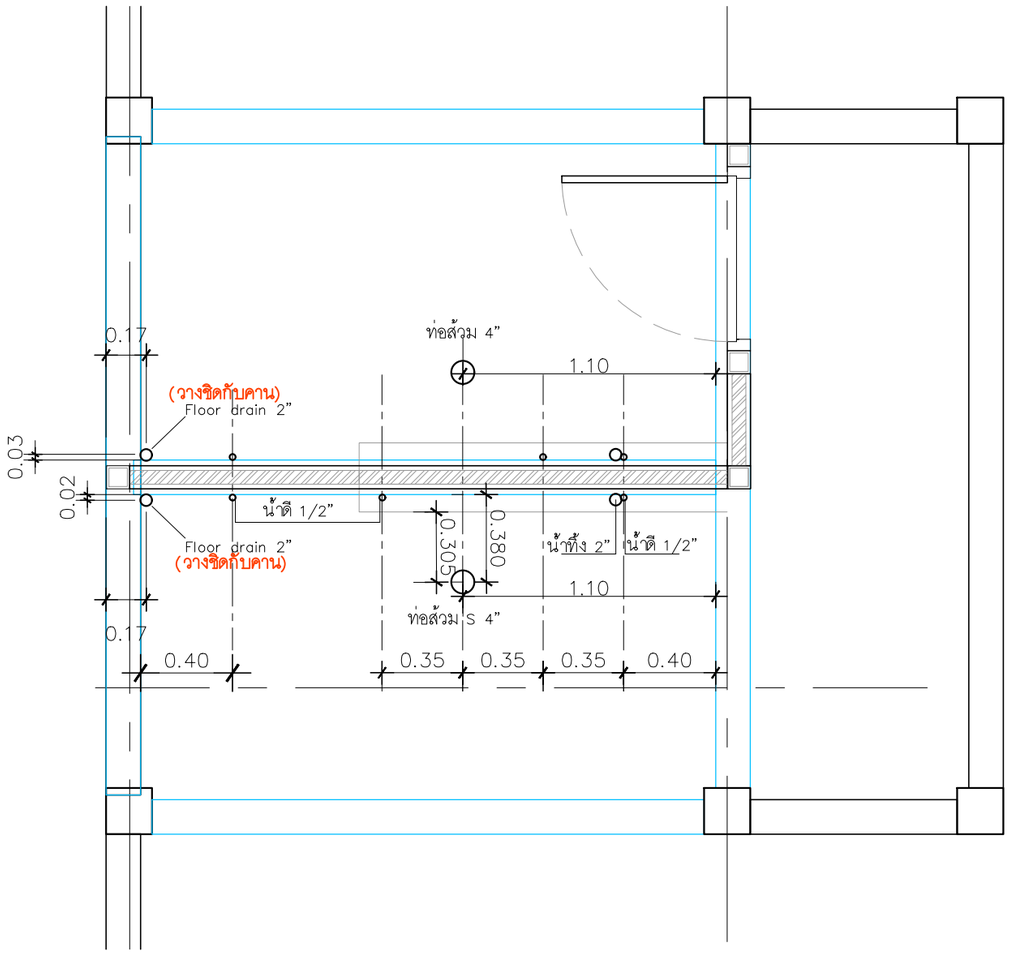

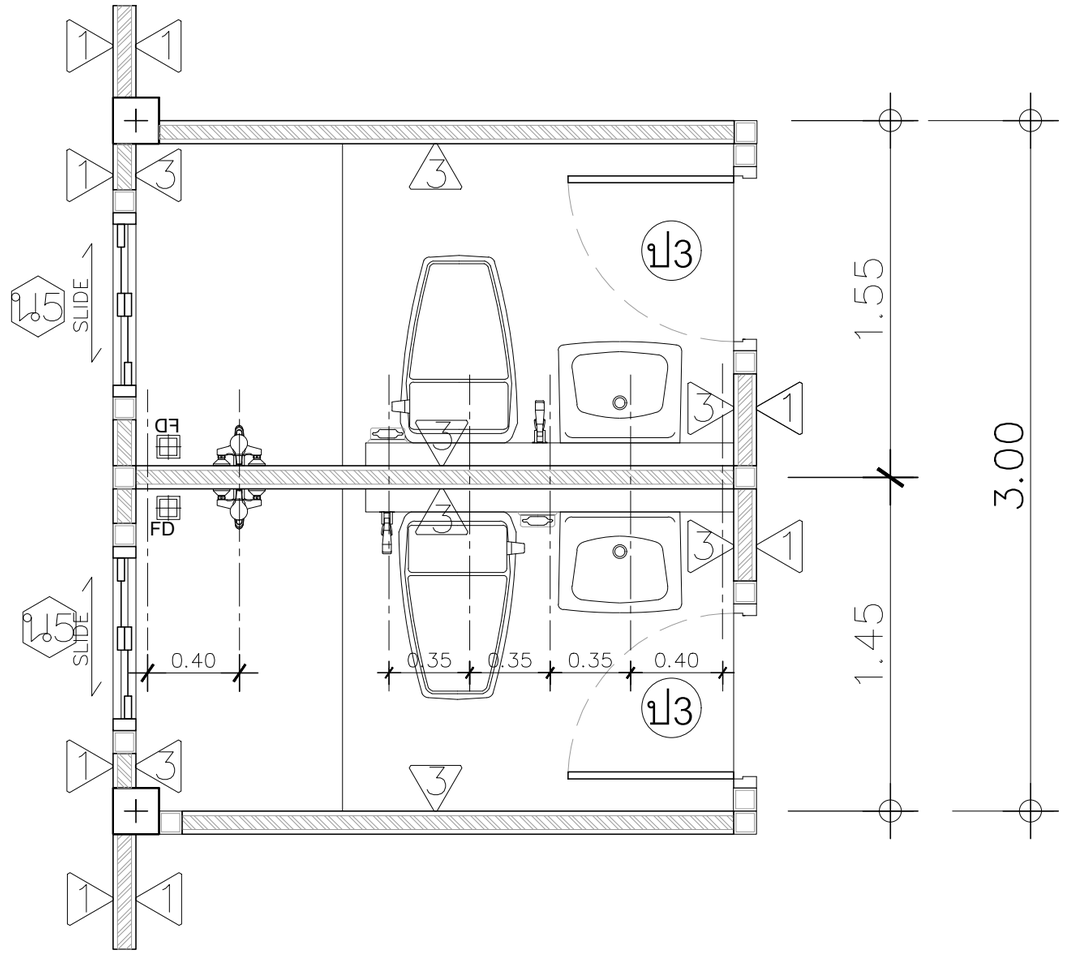

ขยายวางสลิปท่อ

QDHouse

PROJECT

DATE :

ARCHITECT

STRUCTURAL ENGINEER

SANITARY ENGINEER
-

MECHANICAL ENGINEER
-

LANDSCAPE PROJECT
-

REVISE

No.	Detail	Date

KEY PLAN

DRAWING TITLE

SCALE : 1: 50

Drawing No:

Sheet No : 00

DOCUMENT No :