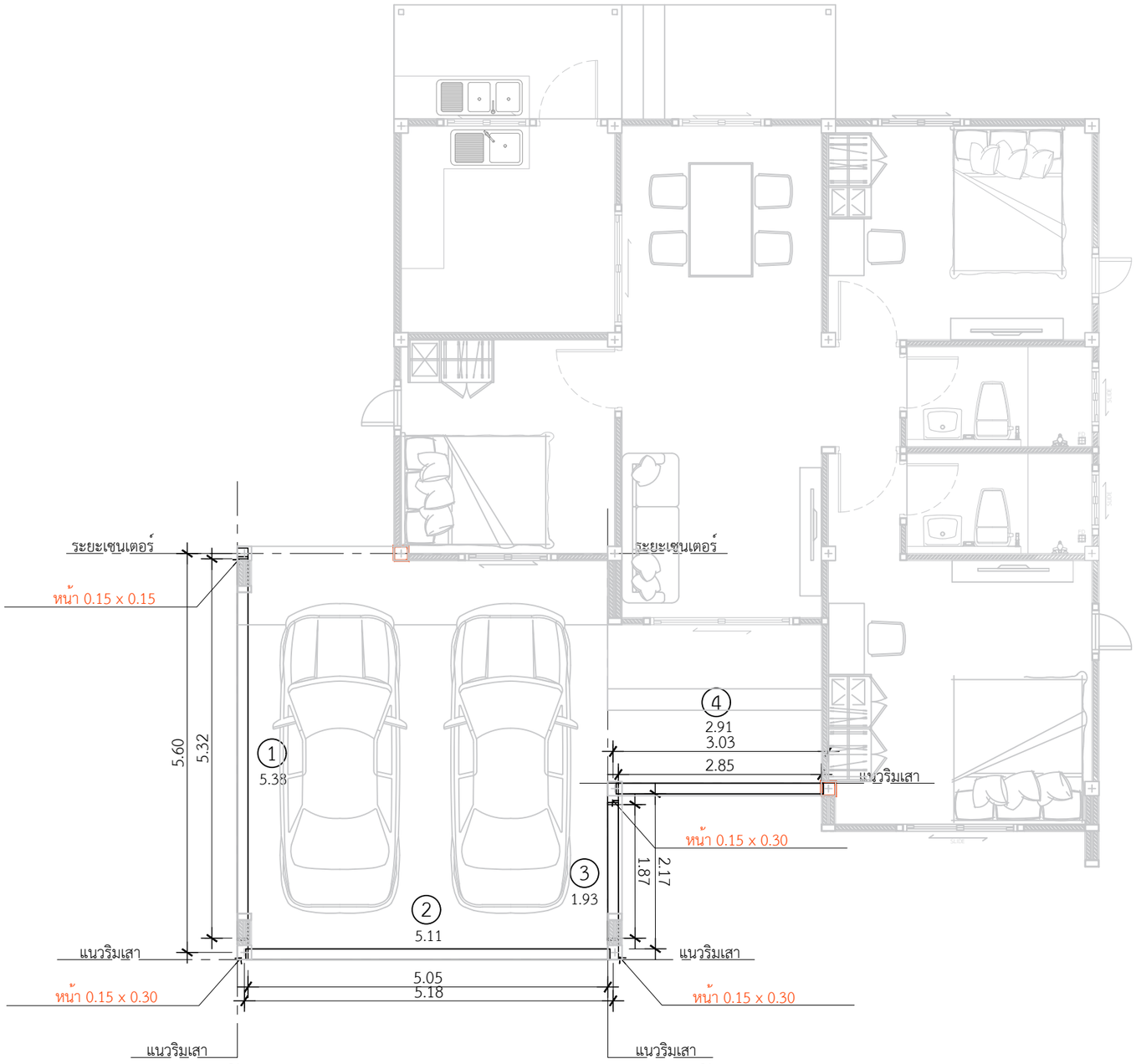

*ใช้เสาโรงจอดรถขนาด 0.15 x 0.30 = 1 ต้น
*ใช้เสาโรงจอดรถขนาด 0.15 x 0.15 = 5 ต้น

ติดตั้งเสาโรงจอดรถ
หนา 0.15 x 0.15

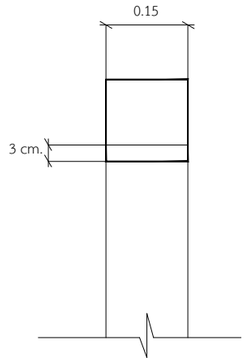

ติดตั้งเสาโรงจอดรถ
หนา 0.15 x 0.30

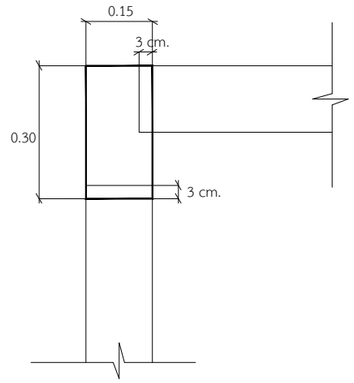

1. คานโรงจอดรถ ยาว 5.38 = 1 ท่อน
2. คานโรงจอดรถ ยาว 5.11 = 1 ท่อน
3. คานโรงจอดรถ ยาว 1.93 = 1 ท่อน
4. คานโรงจอดรถ ยาว 2.91 = 1 ท่อน

แปลนคานโรงจอดรถ
IN SCALE 1 : 75

QDBuild คิวดีบิลด์

PROJECT
บ้านพักอาศัย ค.ส.ล. 1 ชั้น

DATE :
ARCHITECT
STRUCTURAL ENGINEER
SANITARY ENGINEER
MECHANICAL ENGINEER
LANDSCAPE PROJECT

REVISE

No.	Detail	Date

OWNER
DRAWING TITLE
SCALE :
Drawing No:
Sheet No : 33
DOCUMENT No :