ติดตั้งเสาโรงจอดรถ
หน้า 0.15 x 0.15

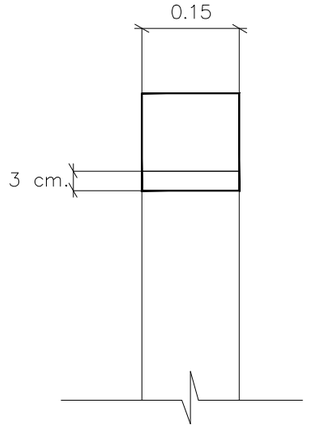

ติดตั้งเสาโรงจอดรถ
หน้า 0.15 x 0.30

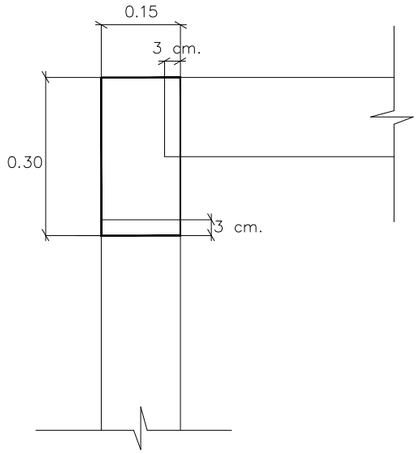

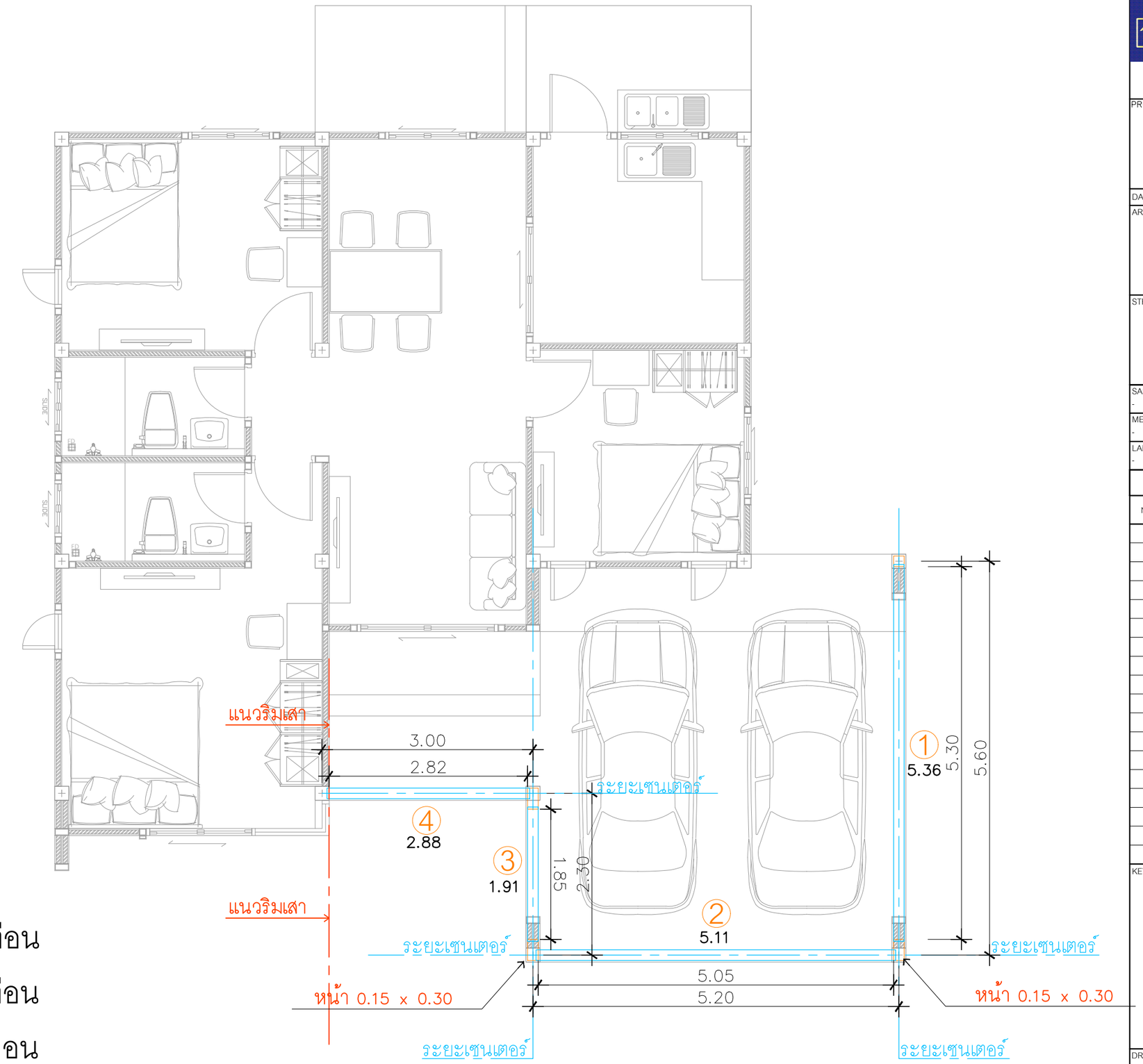

1 คานโรงจอดรถ ยาว 5.36 = 1 ท่อน

2 คานโรงจอดรถ ยาว 5.11 = 1 ท่อน

3 คานโรงจอดรถ ยาว 1.91 = 1 ท่อน

4 คานโรงจอดรถ ยาว 2.88 = 1 ท่อน

แปลนคานโรงรถ

IN SCALE 1 : 75

QDHouse

PROJECT

DATE :

ARCHITECT

STRUCTURAL ENGINEER

SANITARY ENGINEER
-

MECHANICAL ENGINEER
-

LANDSCAPE PROJECT
-

REVISE

No.	Detail	Date

KEY PLAN

DRAWING TITLE
แปลนคานโรงจอดรถ

SCALE :

Drawing No:

Sheet No : 00

DOCUMENT No :