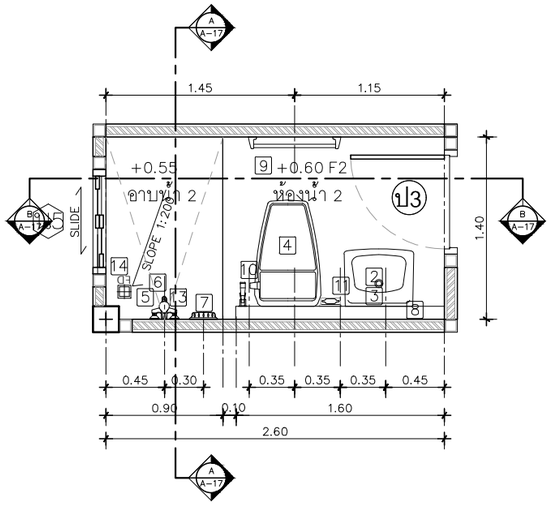

แปลนขยายห้องน้ำ 1

IN SCALE 1 : 50

ผนังหลักสีขาว รอบด้าน
กระเบื้องตามมาตรฐานโครงการ

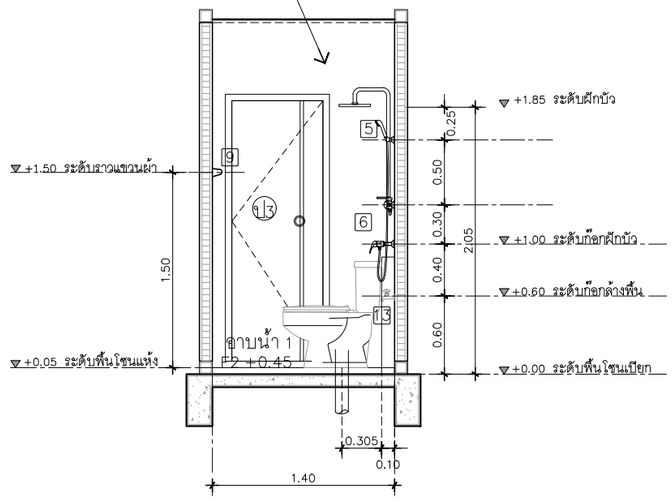

รูปตัดขยายห้องน้ำ 1 แนว A

IN SCALE 1 : 50

ผนังหลักสีขาว รอบด้าน
กระเบื้องตามมาตรฐานโครงการ

ผนังหลังชาวเวอร์
ระบุลายและสีภายหลัง

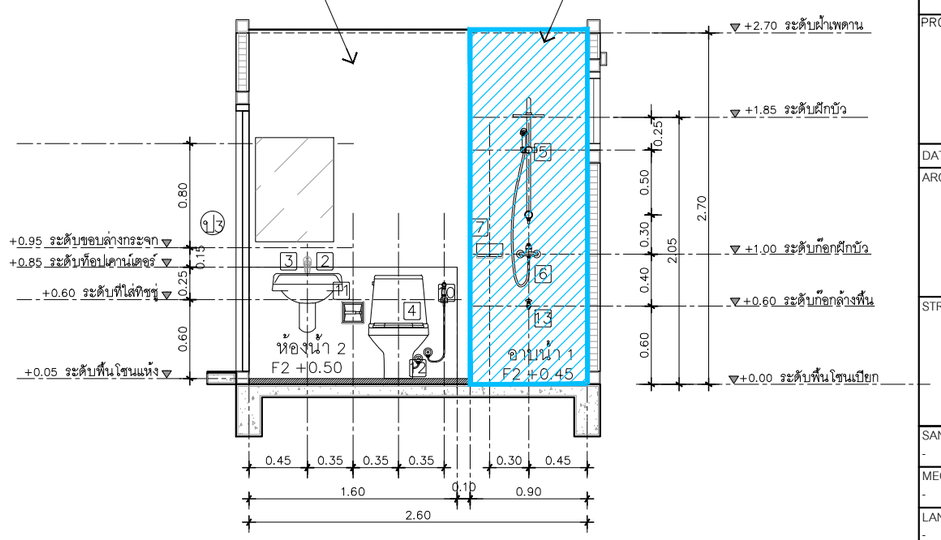

รูปตัดขยายห้องน้ำ 1 แนว B

IN SCALE 1 : 50

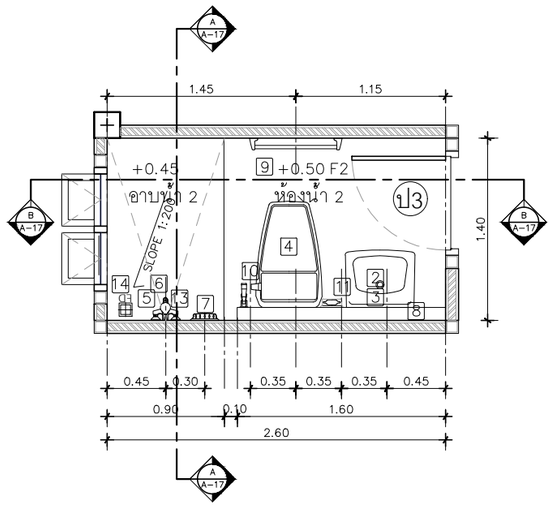

แปลนขยายห้องน้ำ 2

IN SCALE 1 : 50

ผนังหลักสีขาว รอบด้าน
กระเบื้องตามมาตรฐานโครงการ

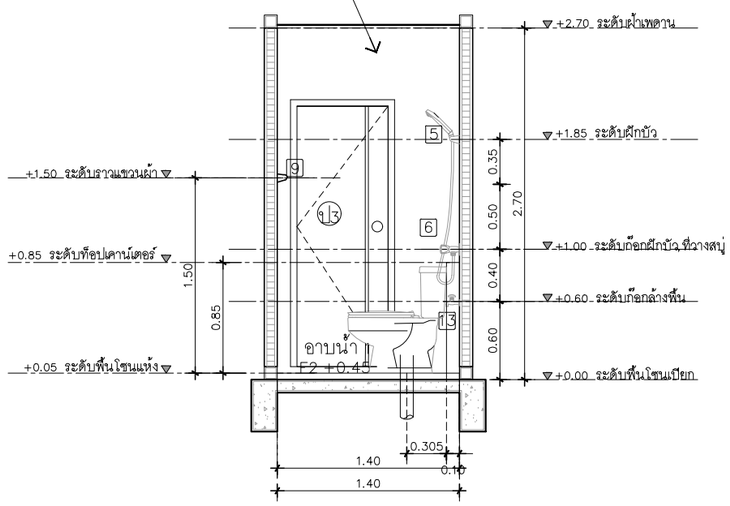

รูปตัดขยายห้องน้ำ 2 แนว A

IN SCALE 1 : 50

ผนังหลักสีขาว รอบด้าน
กระเบื้องตามมาตรฐานโครงการ

ผนังหลังชาวเวอร์
ระบุลายและสีภายหลัง

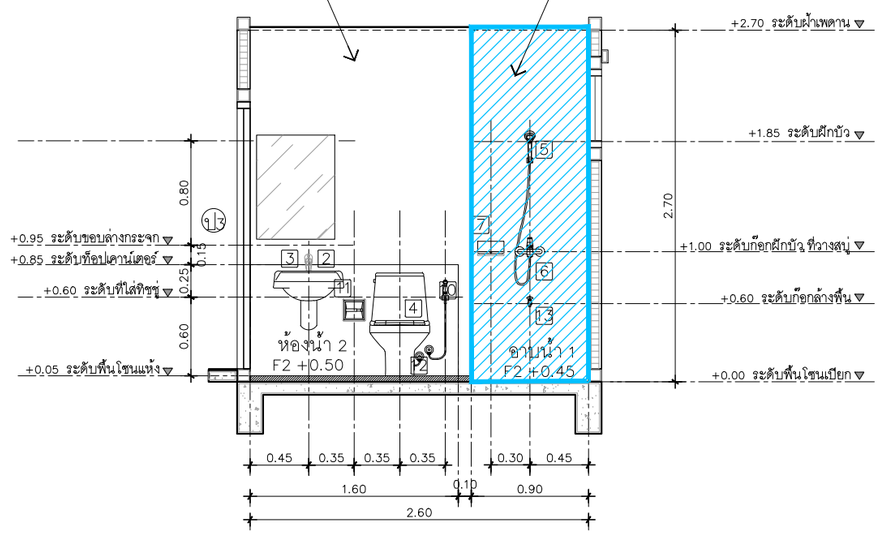

รูปตัดขยายห้องน้ำ 2 แนว B

IN SCALE 1 : 50

***ห้องน้ำ 1 พื้นที่ปูกระเบื้องผนังหลักสีขาว 10.16 ตร.ม.
พื้นที่ปูกระเบื้องผนังตกแต่งเรนชาวเวอร์ 2.45 ตร.ม.

***ห้องน้ำ 2 พื้นที่ปูกระเบื้องผนังหลักสีขาว 10.16 ตร.ม.
พื้นที่ปูกระเบื้องผนังตกแต่งเรนชาวเวอร์ 2.45 ตร.ม.

** แนบแบบขยายระยะ / การติดตั้งสุขภัณฑ์

QDHouse ควดีเฮ้าส์

PROJECT

DATE :

ARCHITECT

STRUCTURAL ENGINEER

SANITARY ENGINEER
-

MECHANICAL ENGINEER
-

LANDSCAPE PROJECT
-

REVISE

No.	Detail	Date

KEY PLAN

DRAWING TITLE
แบบขยายห้องน้ำ 1, 2

SCALE : 1: 50

Drawing No: A–19

Sheet No : 19 00

DOCUMENT No :