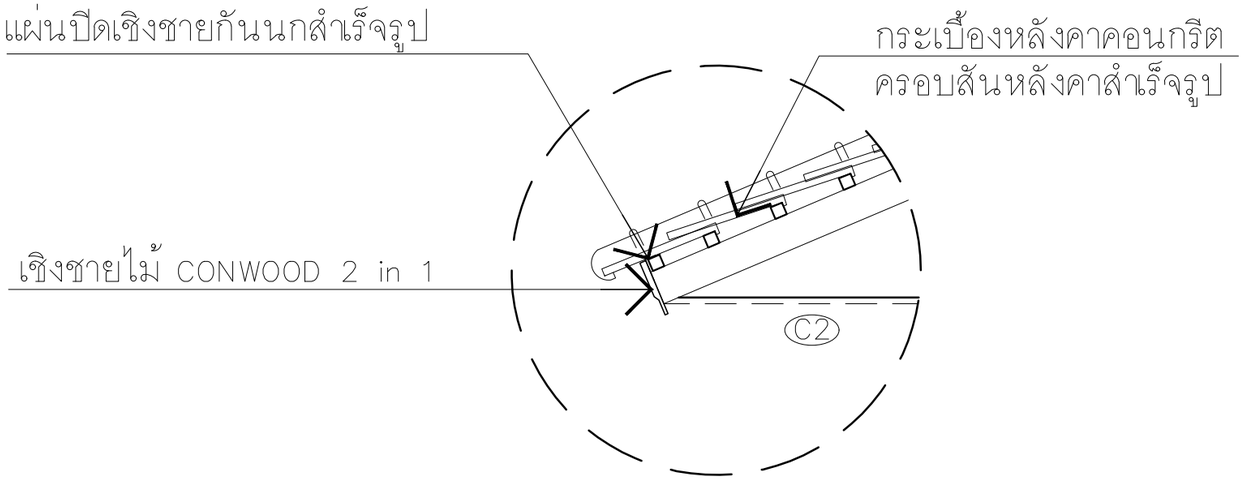

แบบขยายเชิงชายหลังคา

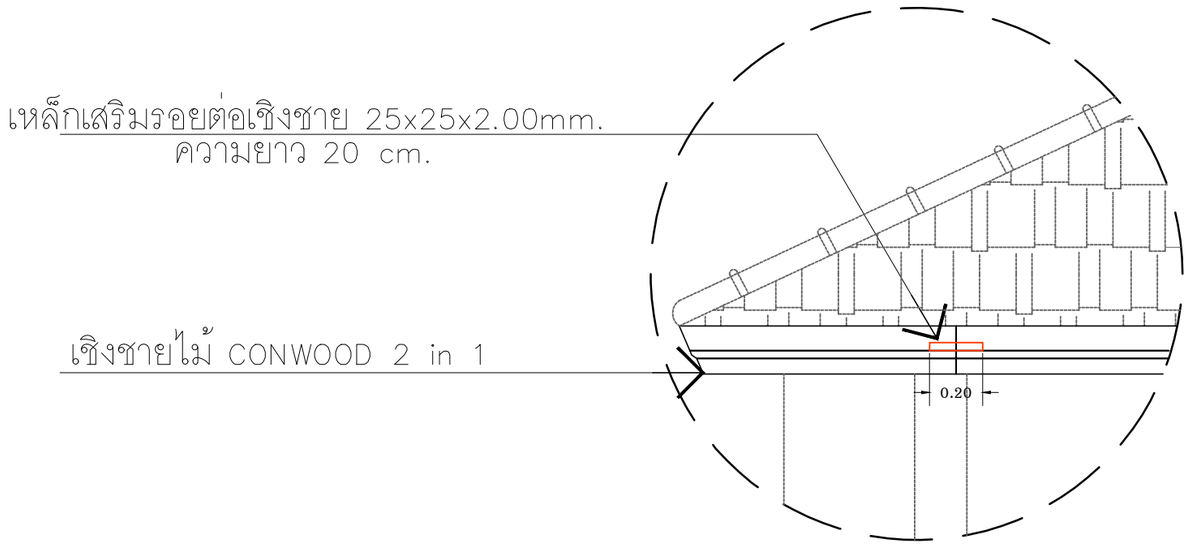

แบบขยายเสริมเหล็กรอยต่อเชิงชาย

QDHouse

PROJECT

โครงการ บ้านเซนส์ เนเจอร์
บ้านพักอาศัย ค.ส.ล 1 ชั้น
(แบบบ้าน Cedar Plus)

DATE :

ARCHITECT

STRUCTURAL ENGINEER

SANITARY ENGINEER
-

MECHANICAL ENGINEER
-

LANDSCAPE PROJECT
-

REVISE

No.	Detail	Date

KEY PLAN

DRAWING TITLE

SCALE :

Drawing No:

Sheet No : 00

DOCUMENT No :