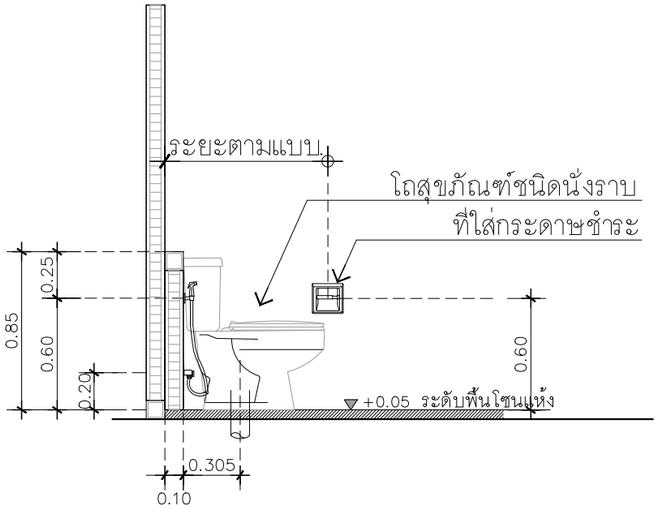

โถสุขภัณฑ์ชนิดนั่งราบ, ที่ใส่กระดาษชำระ

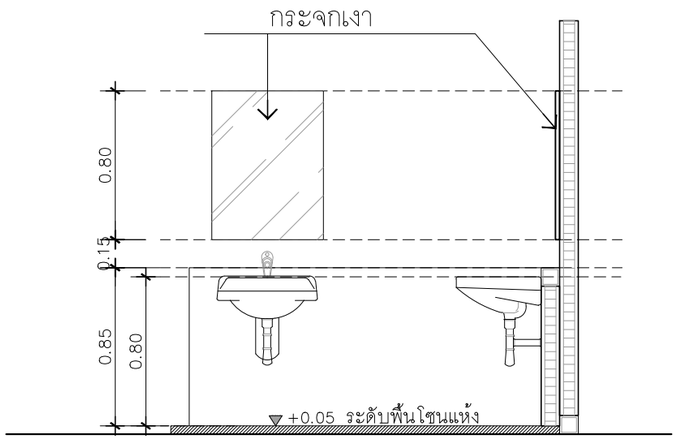

อ่างล้างหน้าแบบแขวน

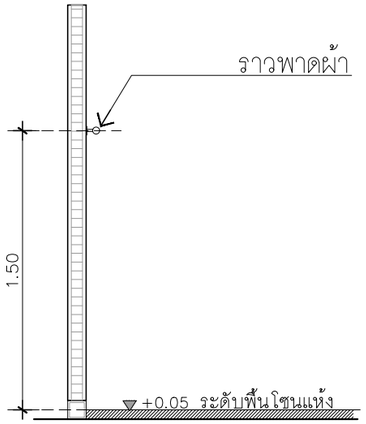

ขอแขวนผ้า, ราวพาดผ้า

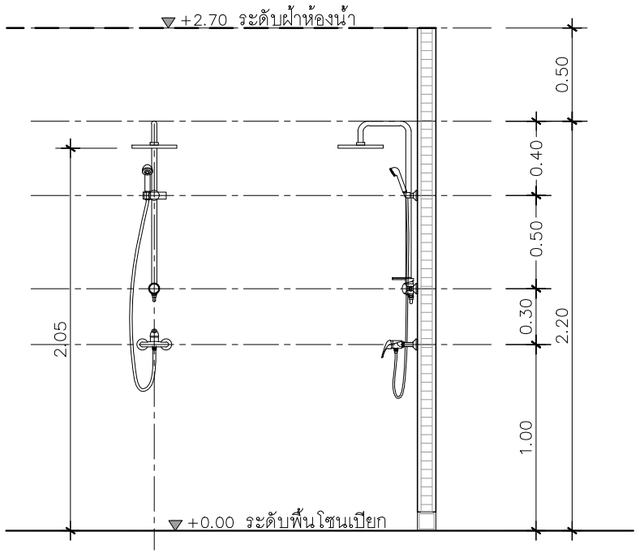

ฝักบัวเรนชาวเวอร์

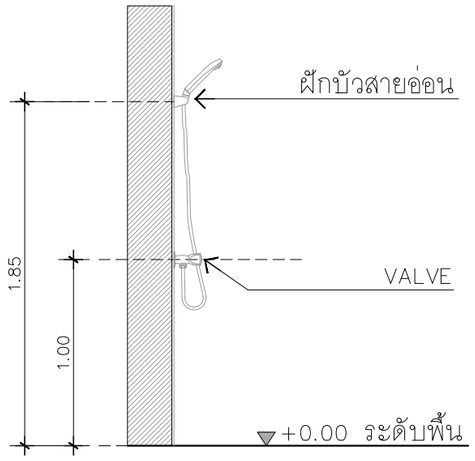

ฝักบัวอาบน้ำ

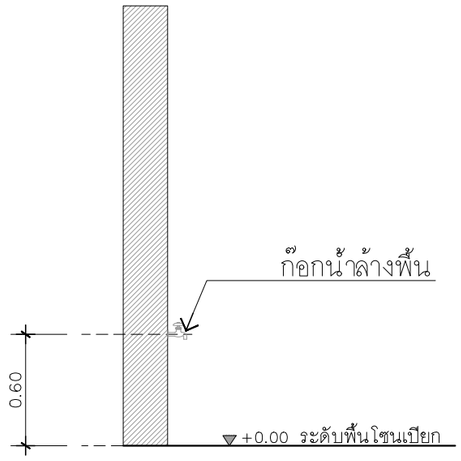

ก๊อกน้ำล้างพื้น

QDHouse

PROJECT

DATE :

ARCHITECT

STRUCTURAL ENGINEER

SANITARY ENGINEER
-

MECHANICAL ENGINEER
-

LANDSCAPE PROJECT
-

REVISE

No.	Detail	Date

KEY PLAN

DRAWING TITLE
มาตรฐานการติดตั้งสุขภัณฑ์,
รายการประกอบแบบสุขภัณฑ์

SCALE : 1: 50

Drawing No: A–16

Sheet No : 16 00

DOCUMENT No :