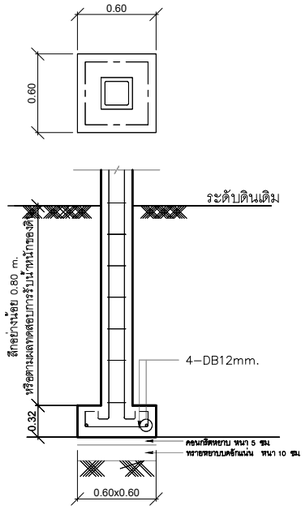

F1

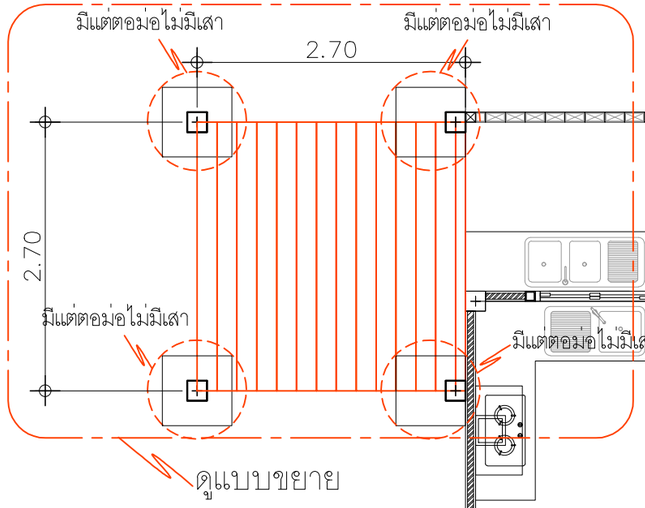

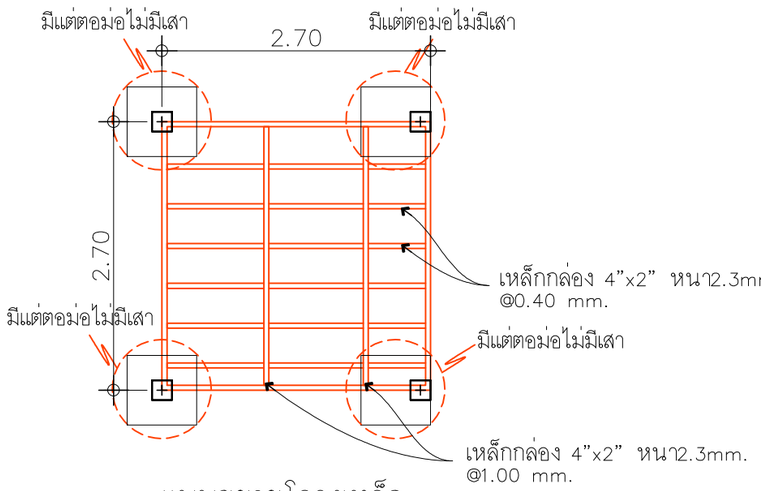

แบบขยายโครงเหล็ก

IN SCALE 1 : 75

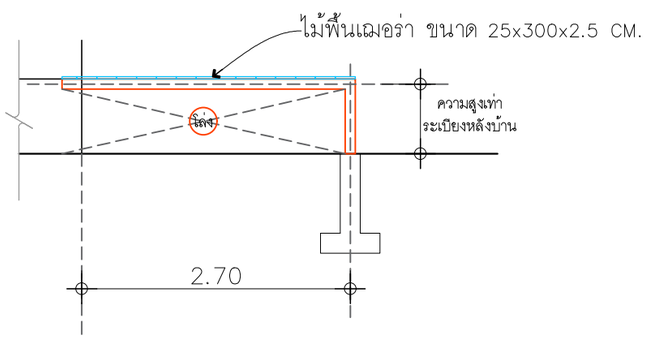

รูปด้านโครงเหล็ก

IN SCALE 1 : 75

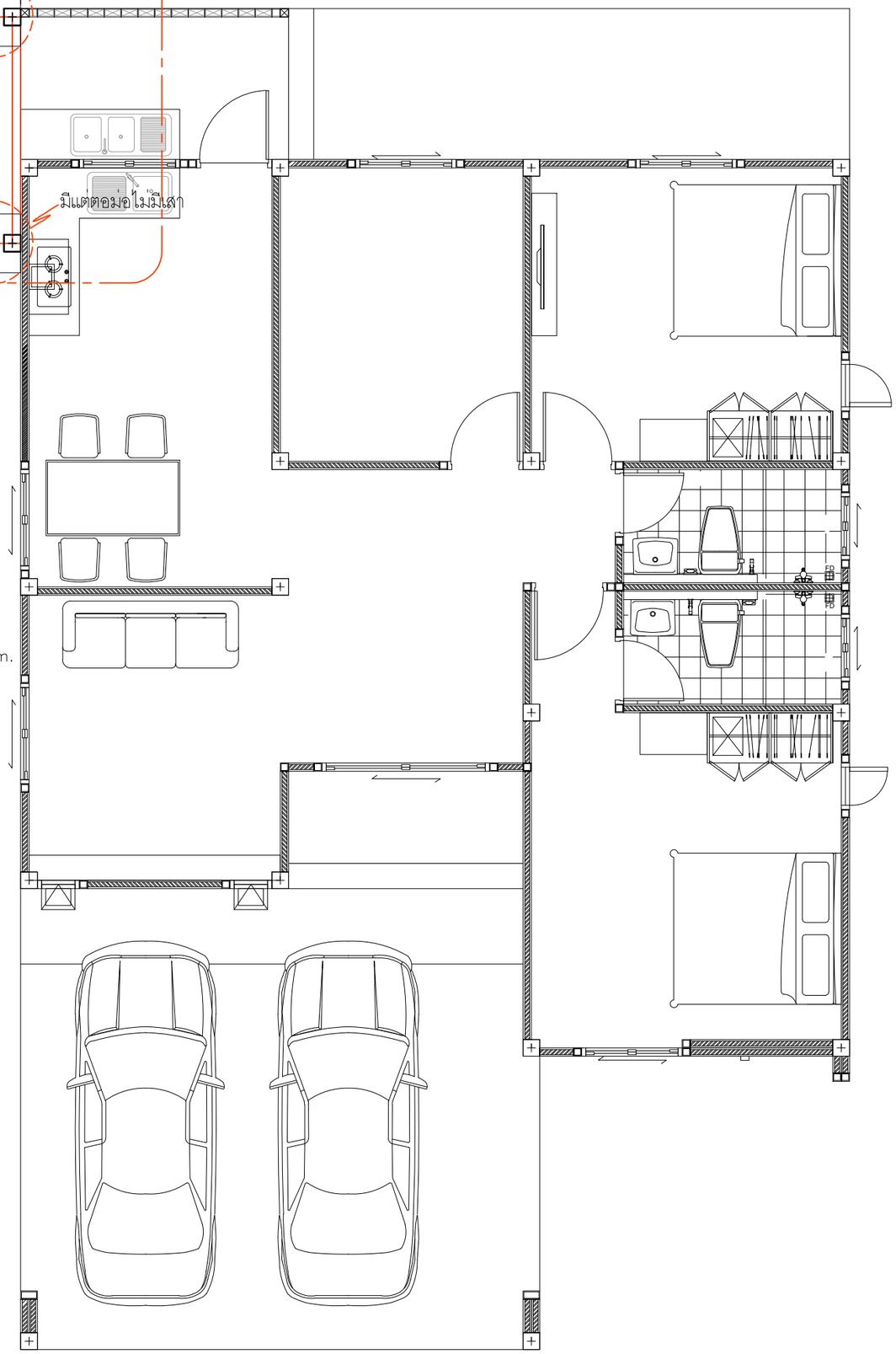

งานต่อเติม

IN SCALE 1 : 75

QDHouse

PROJECT

โครงการ บ้านเซนส์ เนเจอร์

บ้านพักอาศัย ค.ส.ล. 1 ชั้น

DATE :

ARCHITECT

STRUCTURAL ENGINEER

SANITARY ENGINEER

-

MECHANICAL ENGINEER

-

LANDSCAPE PROJECT

-

REVISE

No.	Detail	Date

KEY PLAN

DRAWING TITLE

SCALE :

Drawing No:

Sheet No : 32

DOCUMENT No :