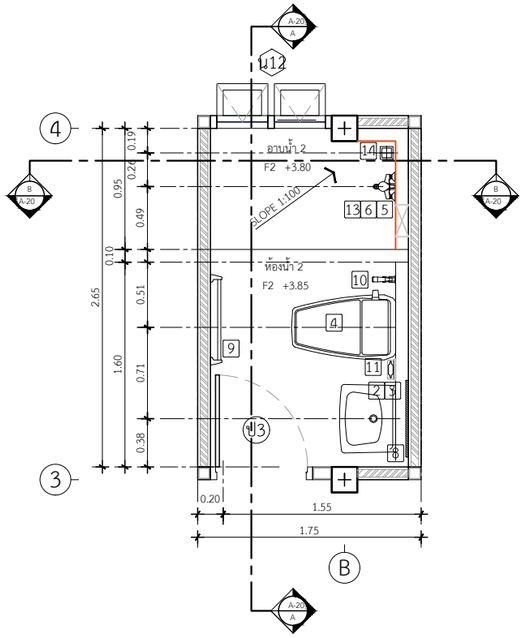

แปลนขยายห้องน้ำ 3

IN SCALE 1 : 50

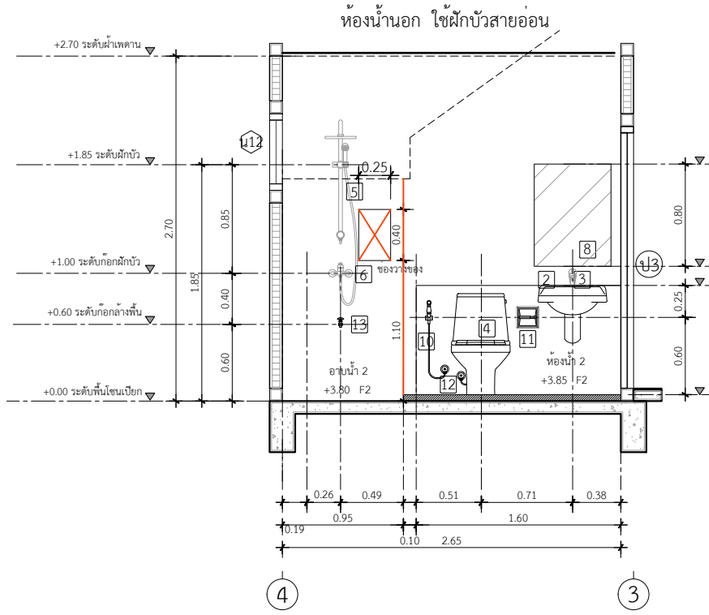

รูปตัดขยายห้องน้ำ 3 แนว A

IN SCALE 1 : 50

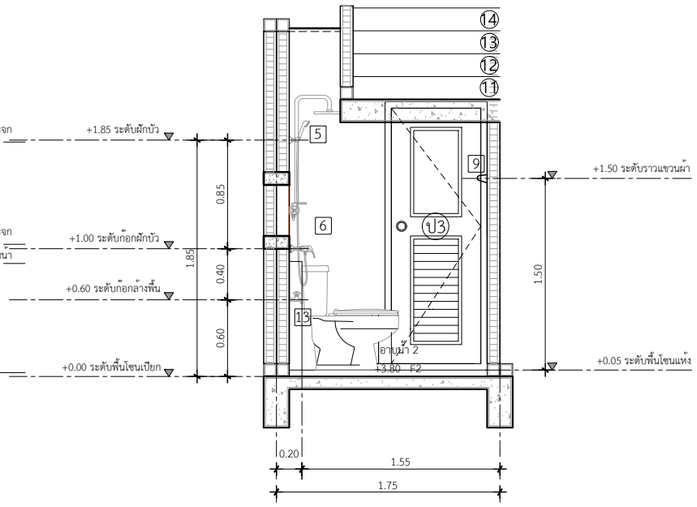

รูปตัดขยายห้องน้ำ 3 แนว B

IN SCALE 1 : 50

DBuild ดีบิลด์

PROJECT

บ้านพักอาศัย ค.ส.ล. 2 ชั้น

(แบบบ้าน Sign Rose)

DATE :

ARCHITECT

STRUCTURAL ENGINEER

SANITARY ENGINEER

-

MECHANICAL ENGINEER

-

LANDSCAPE PROJECT

-

REVISE

No.	Detail	Date

OWNER

DRAWING TITLE

แบบขยายห้องน้ำ 3

SCALE : 1: 50

Drawing No:

A-22

Sheet No : 22 33

DOCUMENT No :