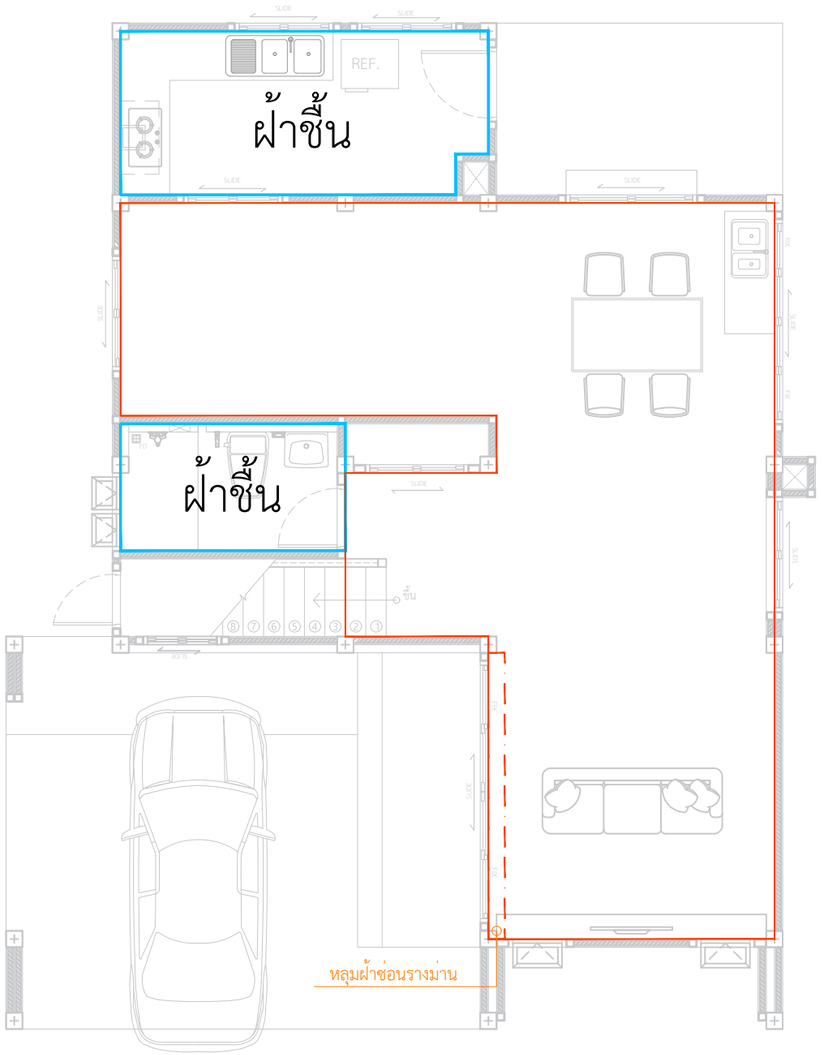

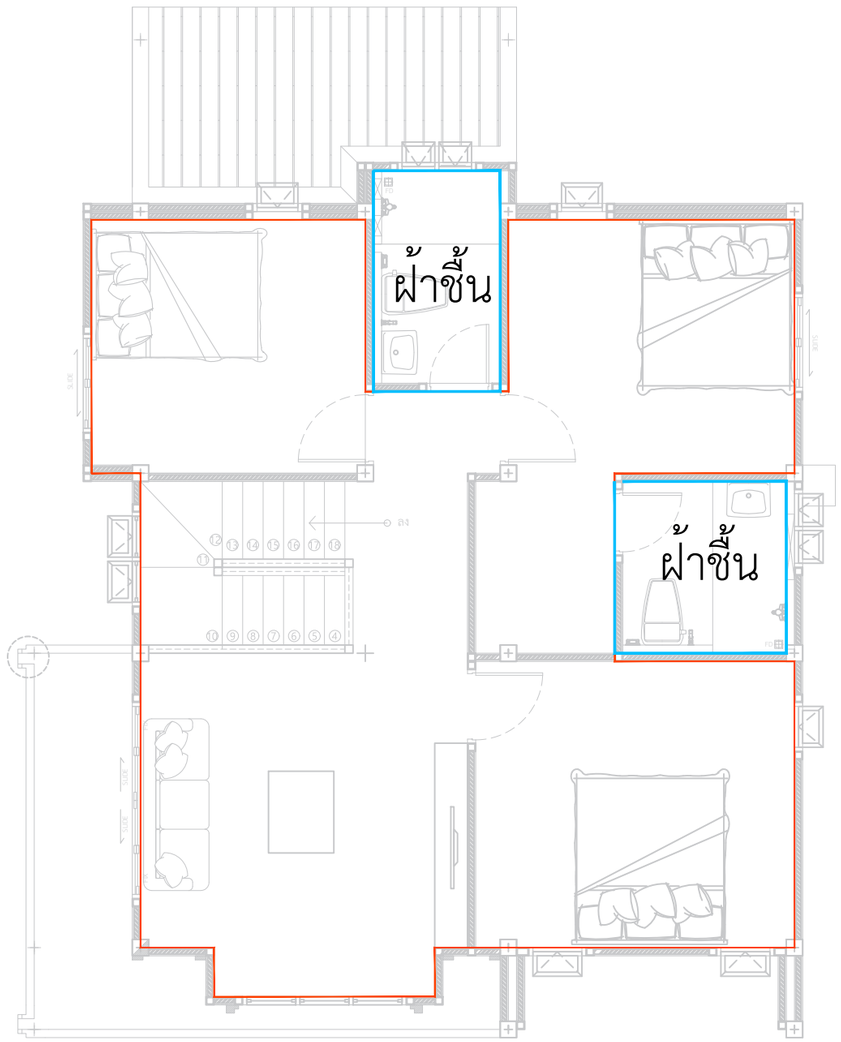

พื้นที่ฝ้าภายใน
- 46.63 ตร.ม.

พื้นที่ฝ้าชื้นภายใน
- 13.06 ตร.ม.

หลุมฝ้าซ่อนรางม่าน 1 จุด

แปลนพื้นที่ฝ้าภายในชั้นล่าง
IN SCALE 1 : 75

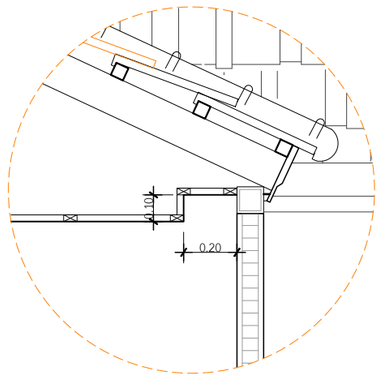

แบบขยายหลืบฝ้าซ่อนรางผ้าม่าน ตำแหน่งประตูทางเข้าบ้าน

แปลนพื้นที่ฝ้าภายในชั้นบน
IN SCALE 1 : 75

พื้นที่ฝ้าภายใน
- 65.95 ตร.ม.

พื้นที่ฝ้าชื้นภายใน
- 8.60 ตร.ม.

แปลนพื้นที่ฝ้าภายใน
IN SCALE 1 : 75

DBuild ดีบิลด์

PROJECT
บ้านพักอาศัย ค.ส.ล. 2 ชั้น
(แบบบ้าน Sign Rose)

DATE :
ARCHITECT
STRUCTURAL ENGINEER
SANITARY ENGINEER
MECHANICAL ENGINEER
LANDSCAPE PROJECT

REVISE

No.	Detail	Date

OWNER
DRAWING TITLE
SCALE : 1: 75
Drawing No:
Sheet No : 33
DOCUMENT No :