งานก่อผนังเบิ้ล พร้อมปูกระเบื้องและย้ายก๊อกน้ำ(ดูแบบขยาย)

งานซ่อมกระเบื้อง จำนวน 4 แผ่น

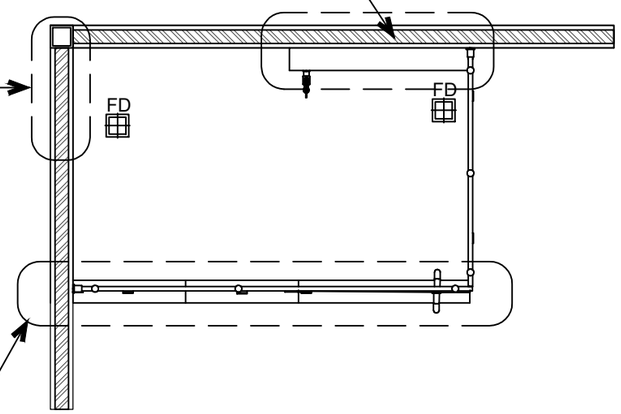

งานทำแนวกันโซนแห้งเปียก(ดูแบบขยาย)

แบบขยายห้องน้ำ

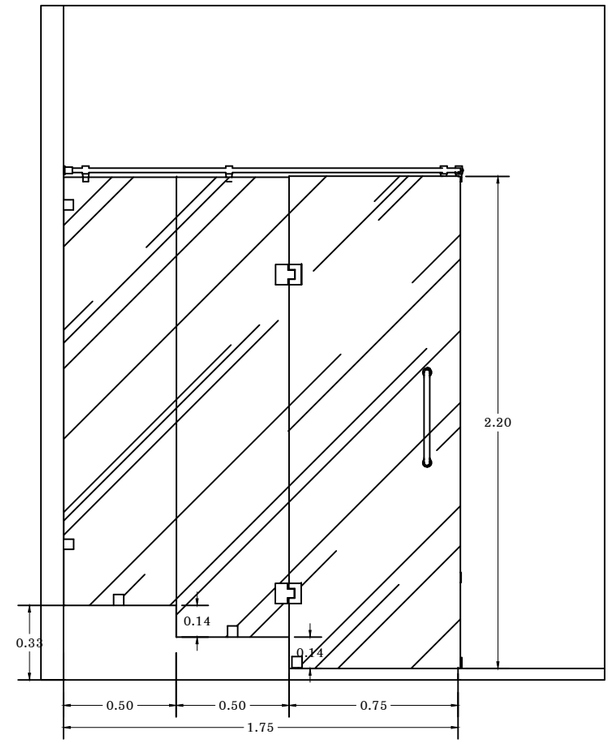

แบบขยายแนวกันโซนแห้งเปียก

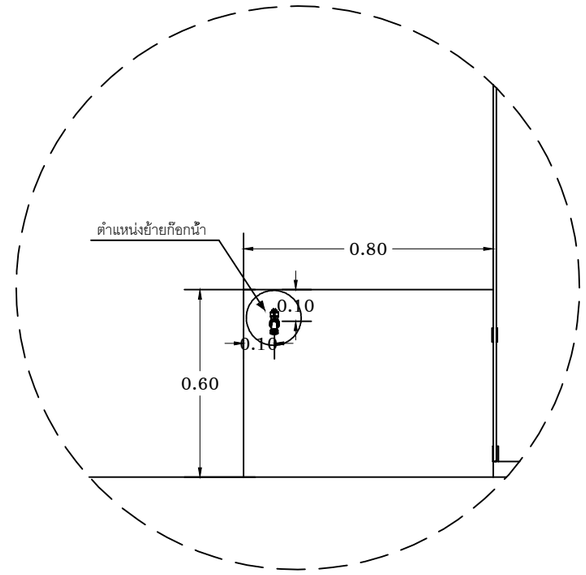

แบบขยายผนังเบิ้ล

QDHouse คว้ดฮ้าส์

PROJECT

DATE :

ARCHITECT

STRUCTURAL ENGINEER

SANITARY ENGINEER
-

MECHANICAL ENGINEER
-

LANDSCAPE PROJECT
-

REVISE

No.	Detail	Date

KEY PLAN

DRAWING TITLE

SCALE :

Drawing No:

Sheet No : 00

DOCUMENT No :