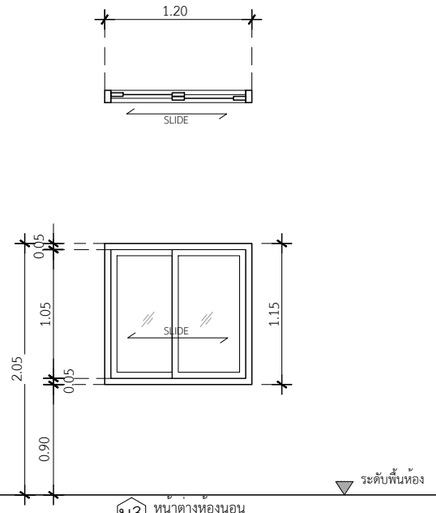

ป3 หน้าต่างห้องนอน

ประเภท	หน้าต่างบานเลื่อนสลับ
วงกบ	อลูมิเนียม สีขาว 2"x4"หนา 1.2 มม.
กรอบบาน	อลูมิเนียม สีขาว หนา 1.2 มม.
ลูกฟัก	กระจกเขียวตัดแสง หนา 5 มม.
มือจับ	มาตรฐานบานเลื่อน
อุปกรณ์	มาตรฐานบานเลื่อน
ช่องแสง	

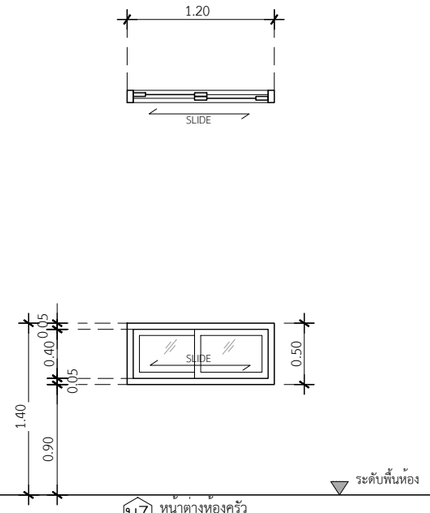

ป7 หน้าต่างห้องครัว

ประเภท	หน้าต่างบานเลื่อนสลับ (เฉพาะห้องครัว)
วงกบ	อลูมิเนียม สีขาว 2"x4"หนา 1.2 มม.
กรอบบาน	อลูมิเนียม สีขาว หนา 1.2 มม.
ลูกฟัก	กระจกเขียวตัดแสง หนา 5 มม.
มือจับ	มาตรฐานบานเลื่อน
อุปกรณ์	มาตรฐานบานเลื่อน
ช่องแสง	-

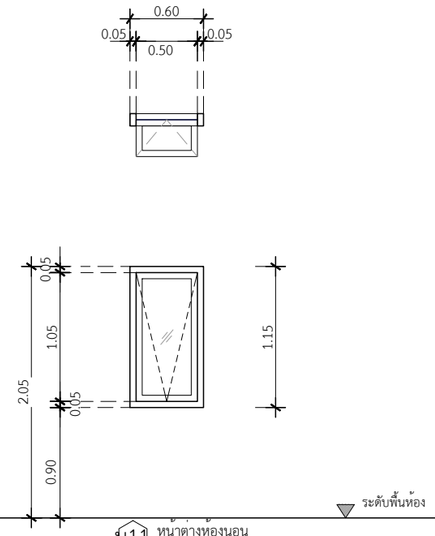

ป11 หน้าต่างห้องนอน

ประเภท	หน้าต่างบานกระทุ่งเดียว
วงกบ	อลูมิเนียม สีขาว 2"x4"หนา 1.2 มม.
กรอบบาน	อลูมิเนียม สีขาว หนา 1.2 มม.
ลูกฟัก	กระจกเขียวตัดแสง หนา 5 มม.
มือจับ	มาตรฐานบานเปิด
อุปกรณ์	มาตรฐานบานเปิด
ช่องแสง	-

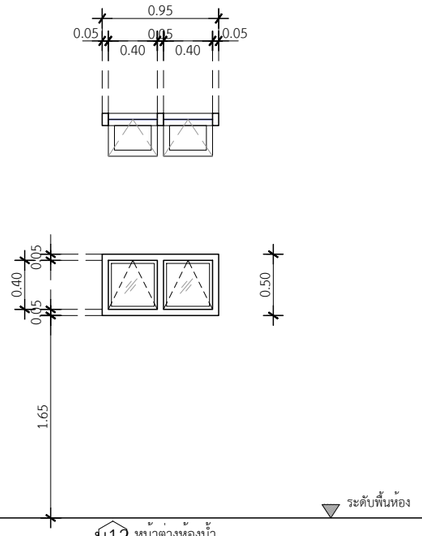

ป12 หน้าต่างห้องน้ำ

ประเภท	หน้าต่างบานกระทุ่งคู่
วงกบ	อลูมิเนียม สีขาว 2"x4"หนา 1.2 มม.
กรอบบาน	อลูมิเนียม สีขาว หนา 1.2 มม.
ลูกฟัก	กระจกเขียวฝ้า สีขาวขุ่น หนา 5 มม.
มือจับ	มาตรฐานบานเปิด
อุปกรณ์	มาตรฐานบานเปิด
ช่องแสง	

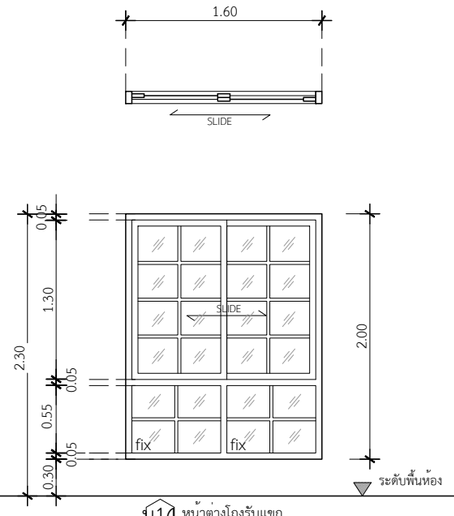

ป14 หน้าต่างโถงรับแขก

ประเภท	หน้าต่างบานเลื่อนสลับช่องแสงติดตายบน-ลาง
วงกบ	อลูมิเนียม สีขาว 2"x4"หนา 1.2 มม.
กรอบบาน	อลูมิเนียม สีขาว หนา 1.2 มม.
ลูกฟัก	กระจกเขียวตัดแสง หนา 5 มม.
มือจับ	มาตรฐานบานเลื่อน
อุปกรณ์	มาตรฐานบานเลื่อน
ช่องแสง	บานฟิกซ์ ด้านล่างพร้อมฟักตกแต่ง

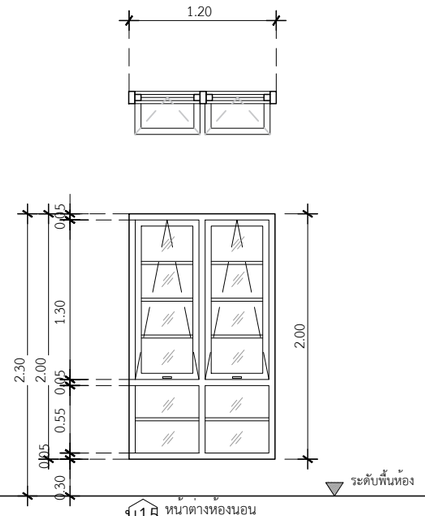

ป15 หน้าต่างห้องนอน

ประเภท	หน้าต่างบานกระทุ่งคู่ช่องแสงติดตายลาง
วงกบ	อลูมิเนียม สีขาว 2"x4"หนา 1.2 มม.
กรอบบาน	อลูมิเนียม สีขาว หนา 1.2 มม.
ลูกฟัก	กระจกเขียวตัดแสง หนา 5 มม.
มือจับ	มาตรฐานบานเปิด
อุปกรณ์	มาตรฐานบานเปิด
ช่องแสง	บานฟิกซ์ ด้านล่างพร้อมฟักตกแต่ง

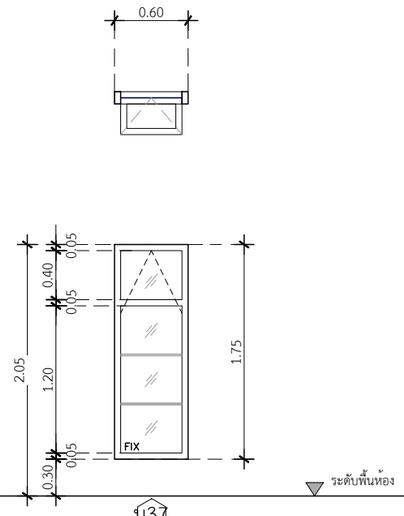

ป37

ประเภท	หน้าต่างบานกระทุ่งเดียวพร้อมช่องแสงติดตายลาง 2 ช่อง
วงกบ	อลูมิเนียม สีขาว 2"x4"หนา 1.2 มม.
กรอบบาน	อลูมิเนียม สีขาว หนา 1.2 มม.
ลูกฟัก	กระจกเขียวตัดแสง หนา 5 มม.
มือจับ	มาตรฐานบานเปิด
อุปกรณ์	มาตรฐานบานเปิด
ช่องแสง	บานฟิกซ์ ด้านล่าง

DBuild ดีบิลด์

PROJECT
บ้านพักอาศัย ค.ส.ล. 1 ชั้น

DATE :

ARCHITECT

STRUCTURAL ENGINEER

SANITARY ENGINEER
-

MECHANICAL ENGINEER
-

LANDSCAPE PROJECT
-

REVISE

No.	Detail	Date

OWNER

DRAWING TITLE
แบบขยายหน้าต่าง

SCALE : 1: 50

Drawing No:

Sheet No : 33

DOCUMENT No :