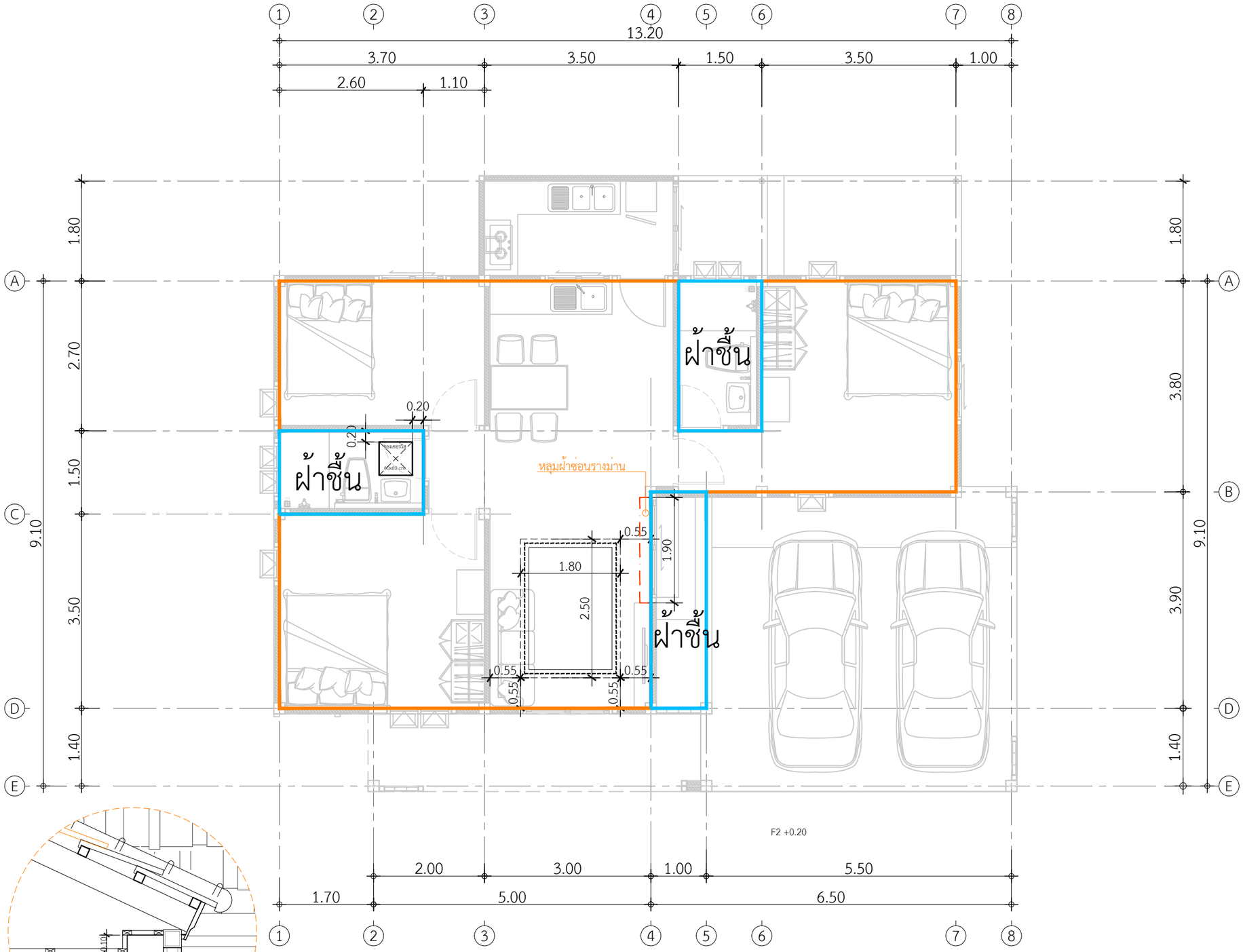

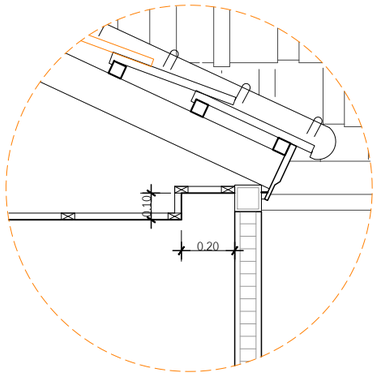

แบบขยายหลืบฝ้าซ่อนรางผ้าม่าน ตำแหน่งประตูทางเข้าบ้าน

พื้นที่ฝ้าภายใน
- 64.53 ตร.ม.

พื้นที่ฝ้าชื้น
- 11.85 ตร.ม.

พื้นที่ฝ้าหลุมซ่อนไฟ
- 17.20 ตร.ม.

หลุมฝ้าซ่อนรางม่าน 1 จุด

แปลนพื้นที่ฝ้าภายใน

IN SCALE 1 : 75

DBuild ดีบิลด์

PROJECT

บ้านพักอาศัย ค.ส.ล. 1 ชั้น

DATE :

ARCHITECT

STRUCTURAL ENGINEER

SANITARY ENGINEER
-

MECHANICAL ENGINEER
-

LANDSCAPE PROJECT
-

REVISE

No.	Detail	Date

OWNER

DRAWING TITLE

SCALE : 1: 75

Drawing No:

Sheet No : 33

DOCUMENT No :