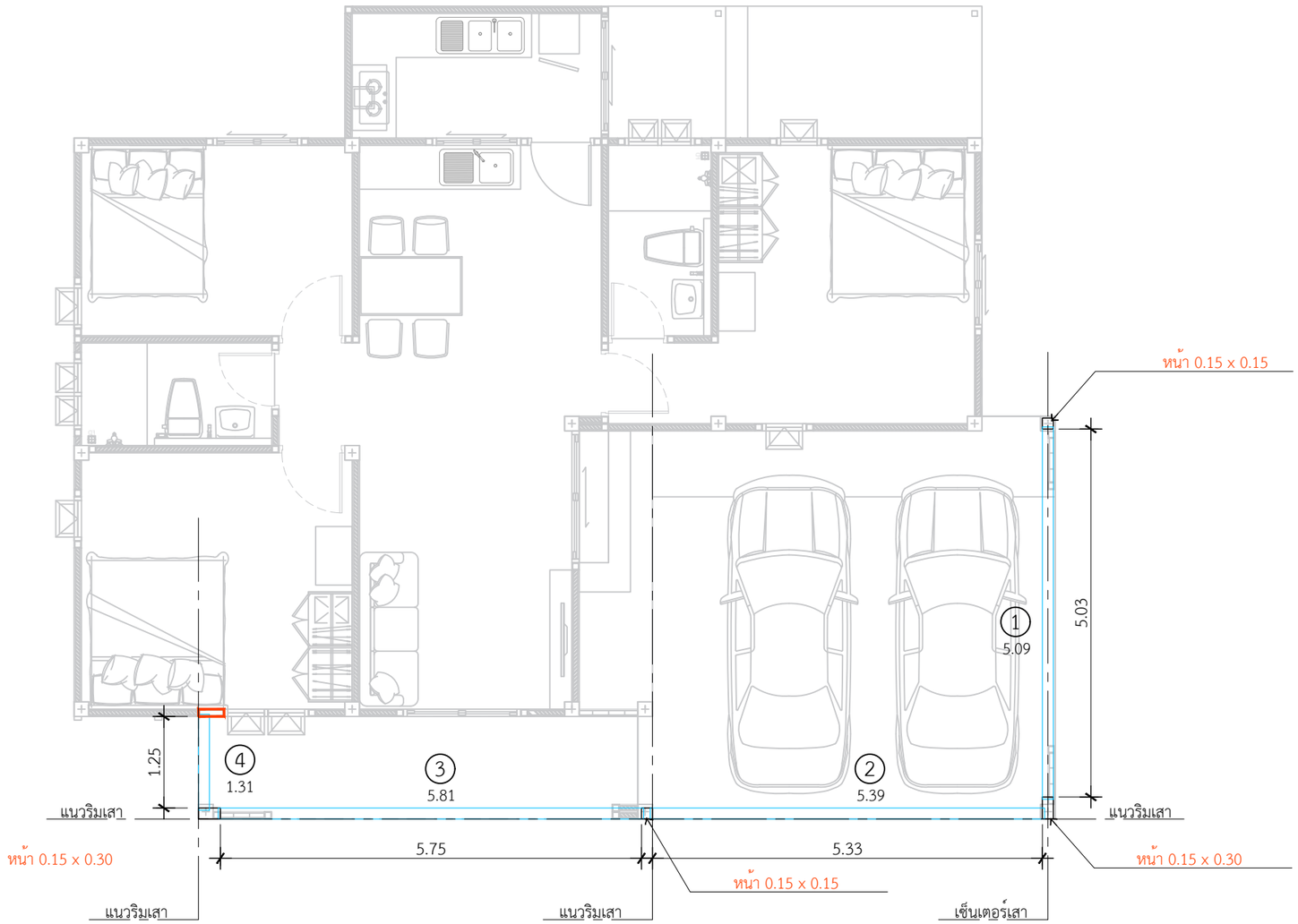

ติดตั้งเสาโรงจอดรถ
หนา 0.15 x 0.15

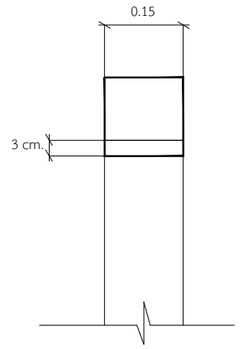

ติดตั้งเสาโรงจอดรถ
หนา 0.15 x 0.30

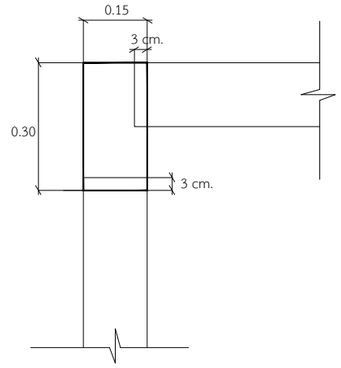

1 คานโรงจอดรถ ยาว 5.09 = 1 ท่อน

2 คานโรงจอดรถ ยาว 5.39 = 1 ท่อน

3 คานโรงจอดรถ ยาว 5.81 = 1 ท่อน

4 คานโรงจอดรถ ยาว 1.31 = 1 ท่อน

*ใช้เสาโรงจอดรถขนาด 0.15 x 0.30 = 2 ต้น
*ใช้เสาโรงจอดรถขนาด 0.15 x 0.15 = 2 ต้น

แปลนคานโรงจอดรถ

IN SCALE 1 : 75

DBuild ดีบิลด์

PROJECT
บ้านพักอาศัย ค.ส.ล. 1 ชั้น

DATE :

ARCHITECT

STRUCTURAL ENGINEER

SANITARY ENGINEER
-

MECHANICAL ENGINEER
-

LANDSCAPE PROJECT
-

REVISE

No.	Detail	Date

OWNER

DRAWING TITLE

SCALE : 1: 75

Drawing No:

Sheet No : 33

DOCUMENT No :