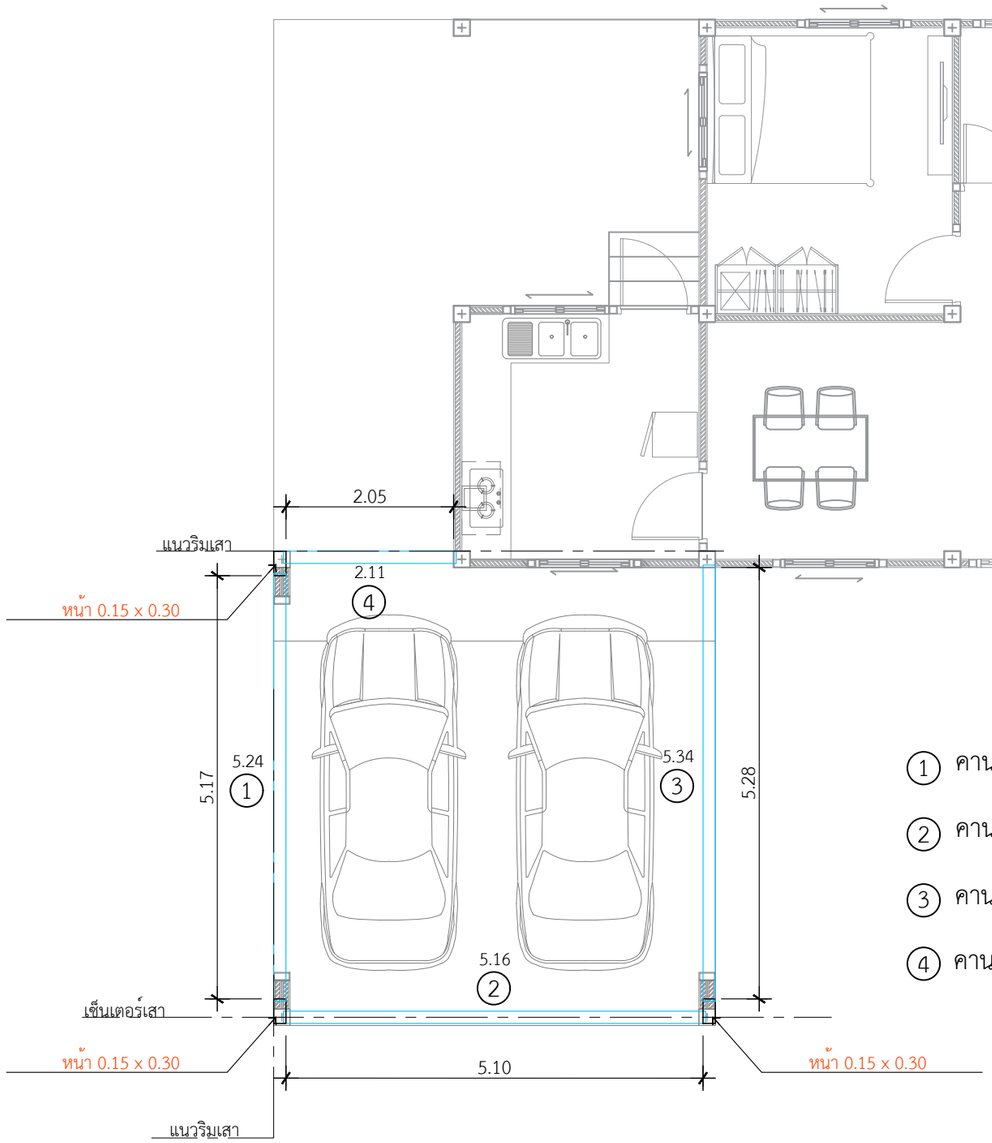

1. คานโรงจอดรถ ยาว 5.24 = 1 ท่อน
2. คานโรงจอดรถ ยาว 5.16 = 1 ท่อน
3. คานโรงจอดรถ ยาว 5.34= 1 ท่อน
4. คานโรงจอดรถ ยาว 2.11 = 1 ท่อน

ติดตั้งเสาโรงจอดรถ
หนา 0.15 x 0.30

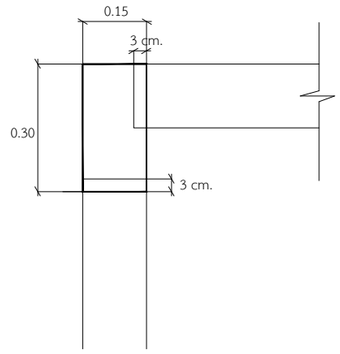

*ใช้เสาโรงจอดรถขนาด 0.15 x 0.30 = 3 ต้น

แปลนคานโรงจอดรถ

IN SCALE 1 : 75

QDBuild คิวดีบิลด์

PROJECT
บ้านพักอาศัย ค.ส.ล. 1 ชั้น

DATE :

ARCHITECT

STRUCTURAL ENGINEER

SANITARY ENGINEER
-

MECHANICAL ENGINEER
-

LANDSCAPE PROJECT
-

REVISE

No.	Detail	Date

OWNER

DRAWING TITLE

SCALE :

Drawing No:

Sheet No : 33

DOCUMENT No :