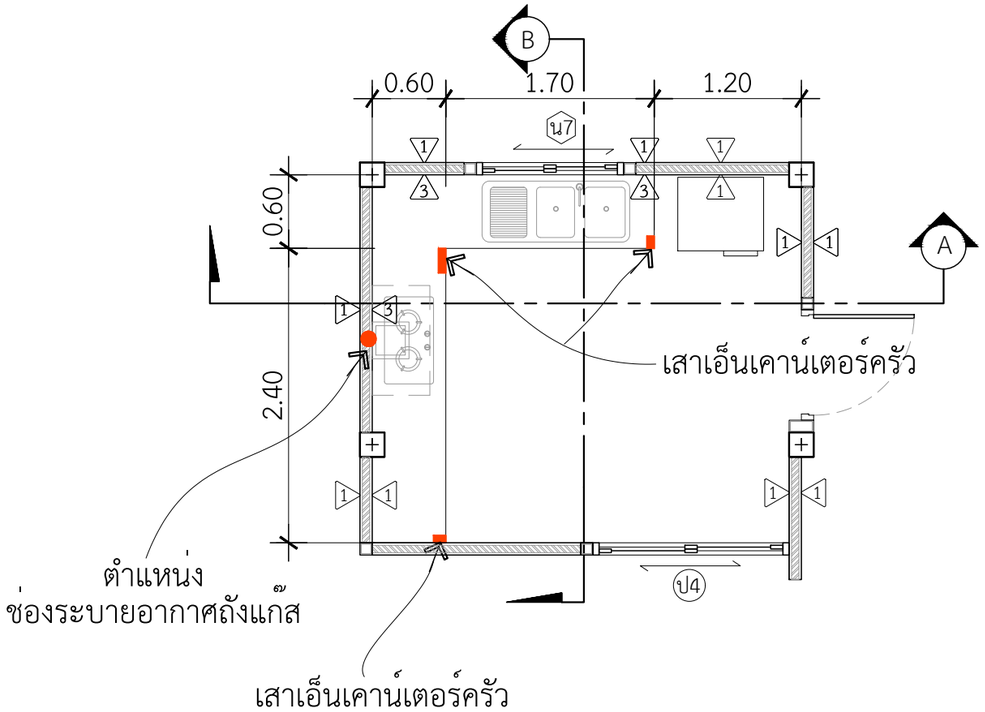

แปลนขยายเคาน์เตอร์ห้องครัว

INSCALE 1 : 50

หมายเหตุที่1 : TOPเคาน์เตอร์ครัวกระเบื้องแกนนิตโต้ 60 x 60 สีดำ แม็กม่า
**บานซิงค์ ยี่ห้อ MJ KITCHEN บานคู่,ใต้เตาแก๊ส,บานเดี่ยว สีคาปูชิโน่
**กระเบื้อง แพรวผกา-ขาว 12 x 20
** คิ้วกระเบื้อง PVC ขนาด 1.4cm.x2.0m.X14mm.(หนา)สีขาวเงา

หมายเหตุที่2 : พื้นที่ปูกระเบื้องผนังเคาน์เตอร์ครัว 9.15 ตร.ม.

เคาน์เตอร์ห้องครัวด้านใน

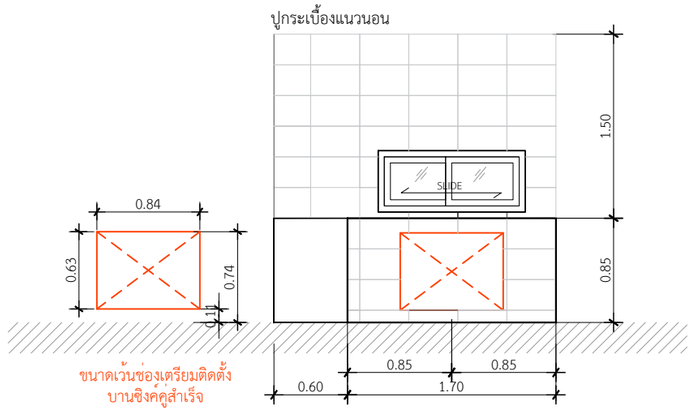

รูปตัด A-A

INSCALE 1 : 50

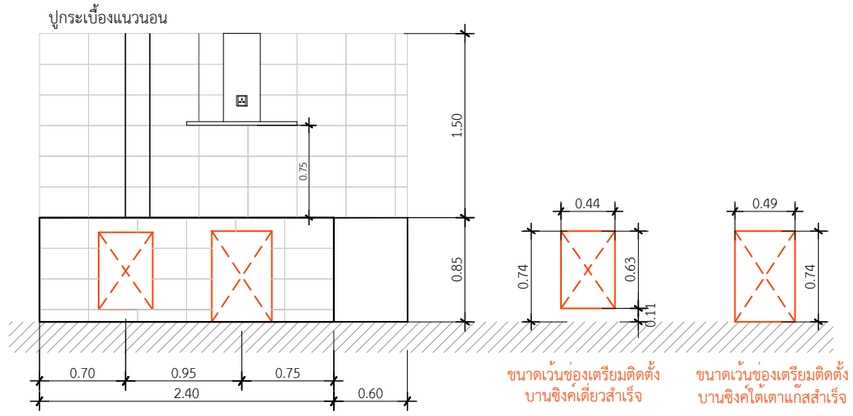

รูปตัด B-B

INSCALE 1 : 50

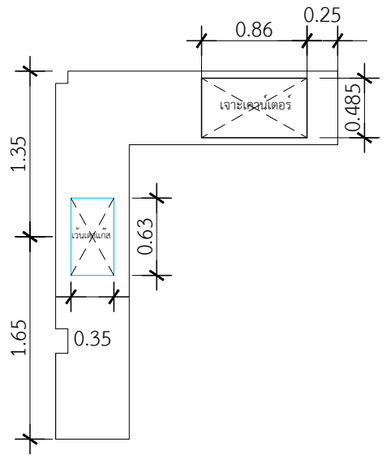

ขนาดเจาะเคาน์เตอร์ซิงค์ 2 หลุม 0.86x0.485 m.
ขนาดเจาะเตาแก๊สแบบฝัง 0.63x0.35 m.

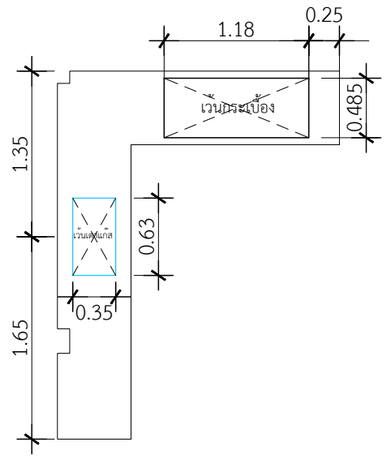

ขนาดเว้นกระเบื้องซิงค์ 2 หลุม 1.18x0.485 m.
ขนาดเว้นกระเบื้องเตาแก๊สแบบฝัง 0.63x0.35 m.

QDBuild คิวดีบิลด์

PROJECT
บ้านพักอาศัย ค.ส.ล. 1 ชั้น
(แบบบ้าน Gold Flora Plus)

DATE :
ARCHITECT
STRUCTURAL ENGINEER
SANITARY ENGINEER
MECHANICAL ENGINEER
LANDSCAPE PROJECT

REVISE

No.	Detail	Date

OWNER
DRAWING TITLE
SCALE :
Drawing No:
Sheet No : 33
DOCUMENT No :