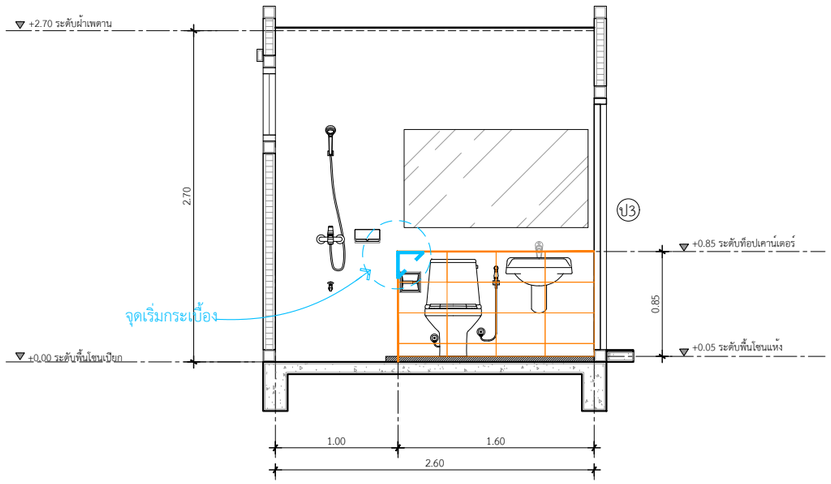


รูปตัดขยายห้องน้ำ 1 แนว B

IN SCALE 1 : 50

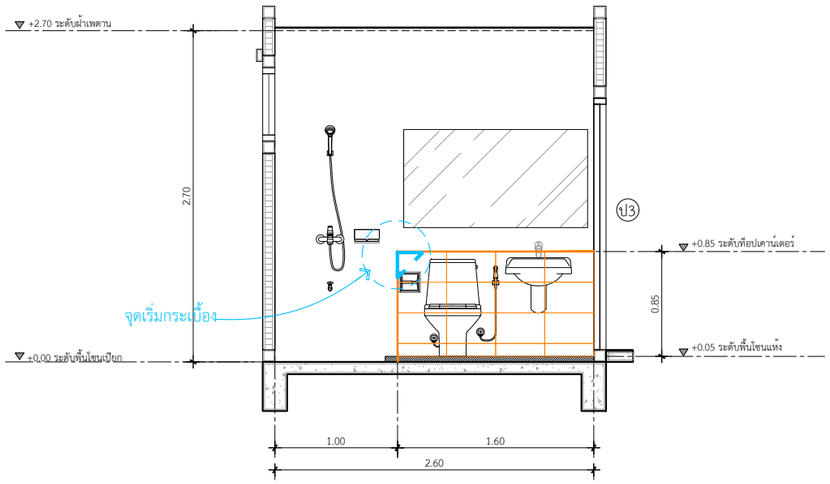


รูปตัดขยายห้องน้ำ 2 แนว B

IN SCALE 1 : 50

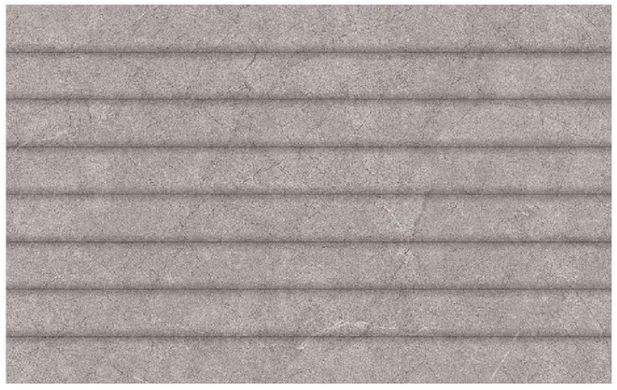

ลายกระเบื้องผนังเคาน์เตอร์หลังชักโครก
กระเบื้องผนัง 25x40 ซม. TARA เชอรีน เกรย์

QDBuild คิวดีบิลด์

PROJECT

บ้านพักอาศัย ค.ส.ล. 1 ชั้น
(แบบบ้าน Gold Flora Plus)

DATE :

ARCHITECT

STRUCTURAL ENGINEER

SANITARY ENGINEER
-

MECHANICAL ENGINEER
-

LANDSCAPE PROJECT
-

REVISE

| No. | Detail | Date |
|---|---|---|
| | | |

OWNER

DRAWING TITLE

SCALE : 1: 50

Drawing No:

Sheet No : 33

DOCUMENT No :