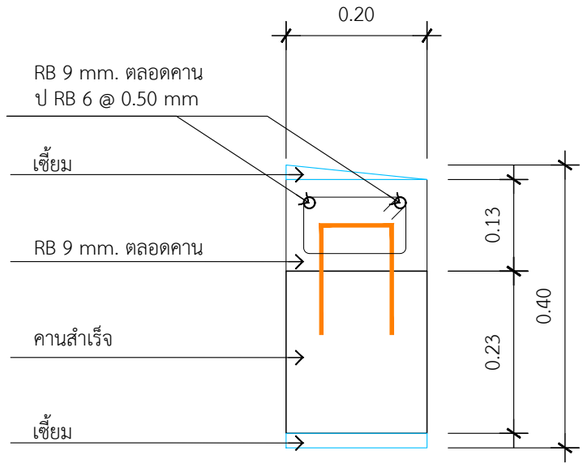

ขยายคานหลังคาโรงจอดรถ

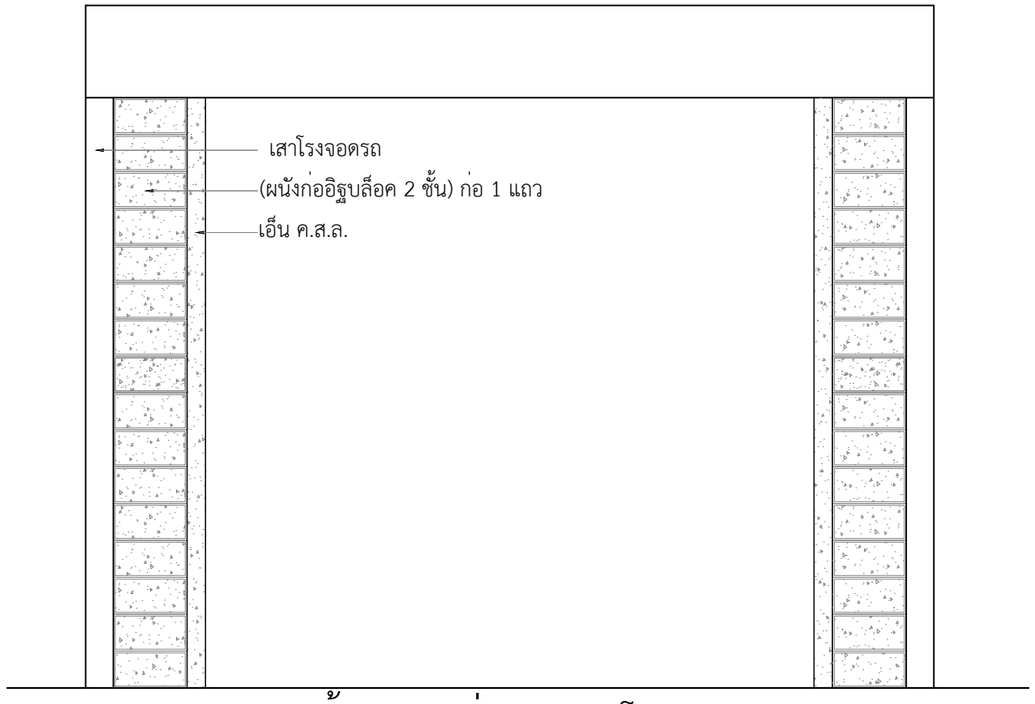

รูปด้านขยายก่อพอกเสาโรงจอดรถ

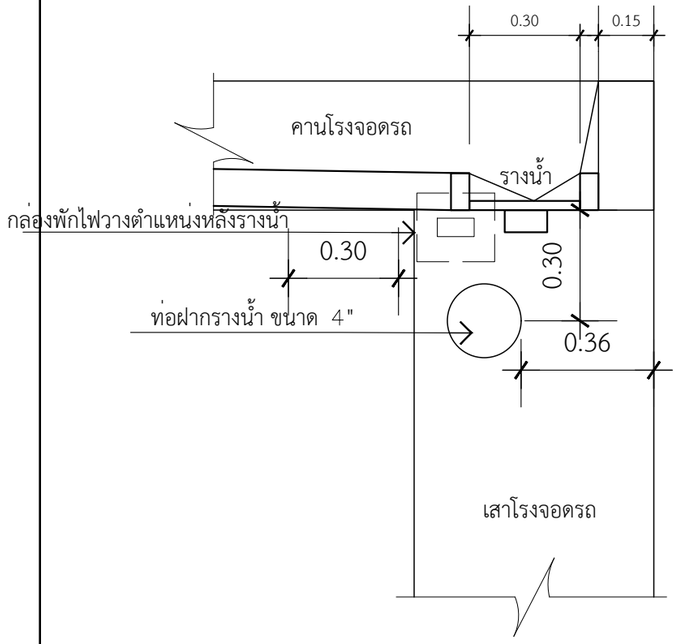

ตำแหน่ง กล่องพักสายไฟ

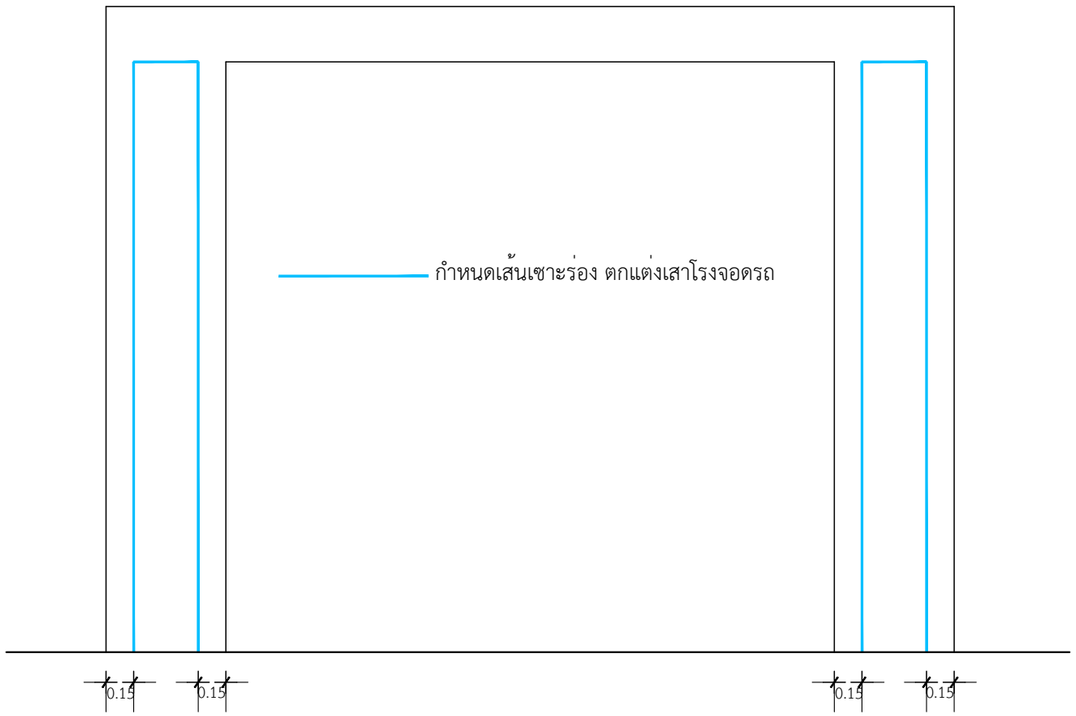

รูปด้านขยายฉาบตกแต่งเสาโรงจอดรถ

QDBuild คิวดีบิลด์

PROJECT

DATE :

ARCHITECT

STRUCTURAL ENGINEER

SANITARY ENGINEER

MECHANICAL ENGINEER

LANDSCAPE PROJECT

REVISE

No.	Detail	Date

OWNER

DRAWING TITLE

SCALE :

Drawing No:

Sheet No : 33

DOCUMENT No :