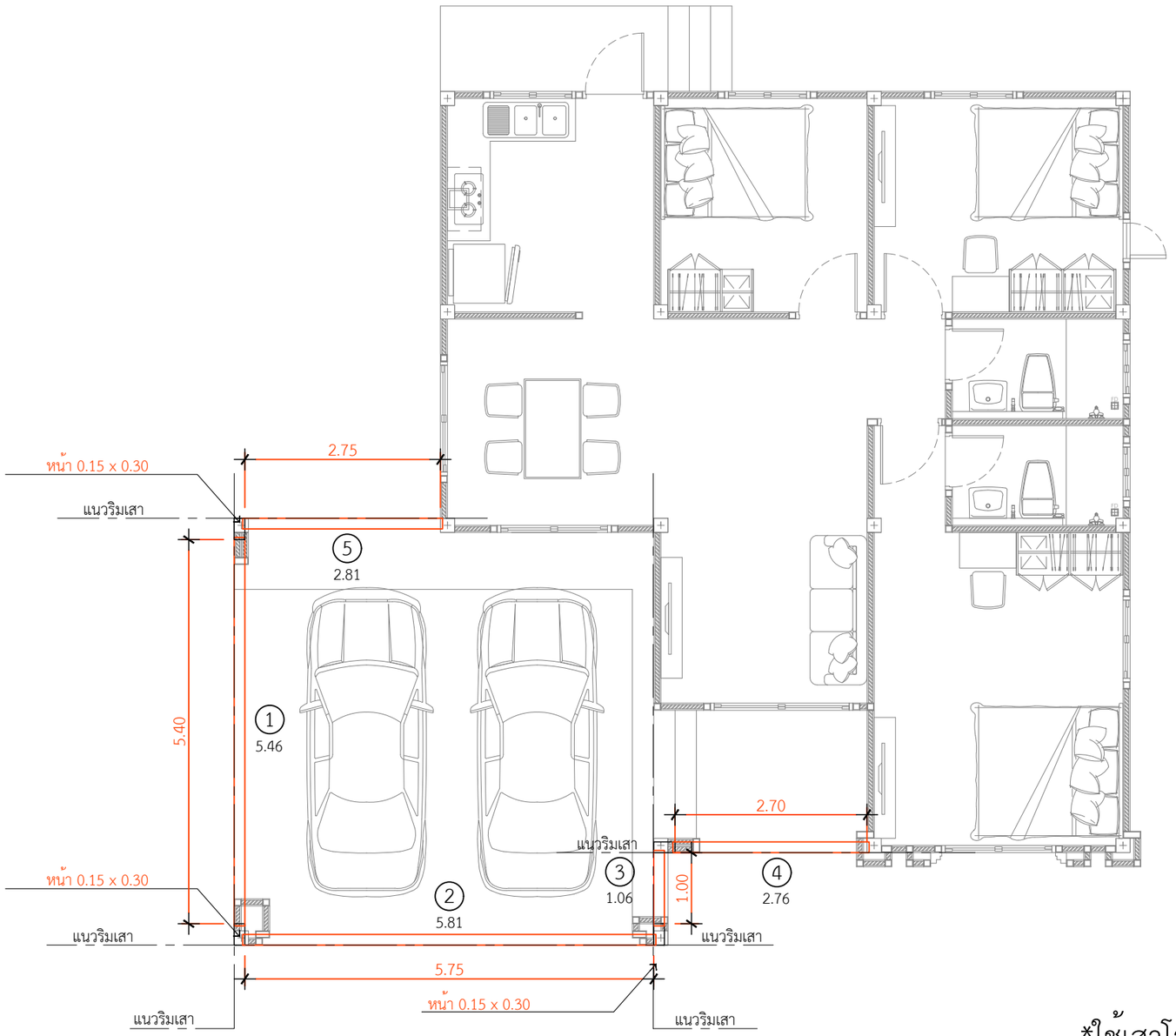

ติดตั้งเสาโรงจอดรถ
หนา 0.15 x 0.15

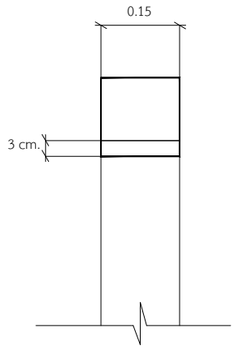

ติดตั้งเสาโรงจอดรถ
หนา 0.15 x 0.30

ติดตั้งเสาโรงจอดรถ
หนา 0.15 x 0.30

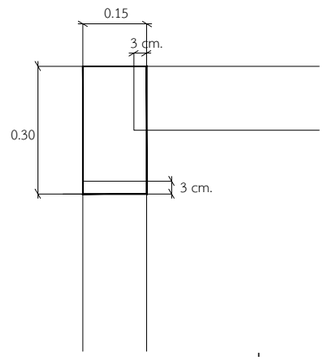

1. คานโรงจอดรถ ยาว 5.46 = 1 ท่อน
2. คานโรงจอดรถ ยาว 5.81 = 1 ท่อน
3. คานโรงจอดรถ ยาว 1.06 = 1 ท่อน
4. คานโรงจอดรถ ยาว 2.76 = 1 ท่อน
5. คานโรงจอดรถ ยาว 2.81 = 1 ท่อน

*ใช้เสาโรงจอดรถขนาด 0.15 x 0.30 = 4 ต้น

แปลนคานโรงจอดรถ

IN SCALE 1 : 75

QDBuild คิวดีบิลด์

PROJECT

DATE :

ARCHITECT

STRUCTURAL ENGINEER

SANITARY ENGINEER
-

MECHANICAL ENGINEER
-

LANDSCAPE PROJECT
-

REVISE

No.	Detail	Date

OWNER

DRAWING TITLE

SCALE :

Drawing No:

Sheet No : 33

DOCUMENT No :