เคาน์เตอร์ห้องครัวด้านใน

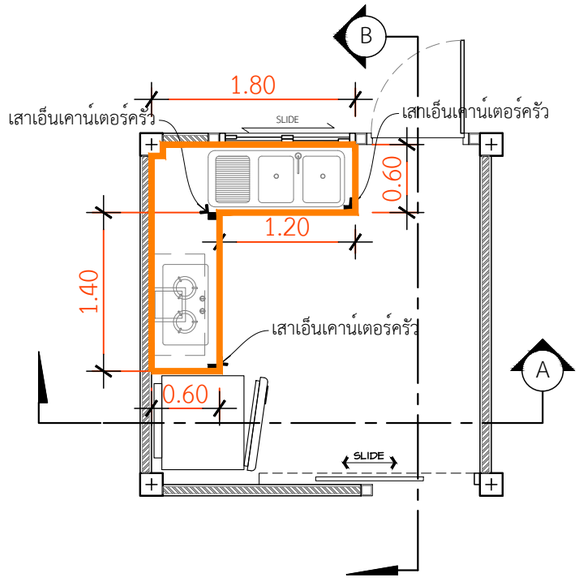

แปลนขยายเคาน์เตอร์ห้องครัว

INSCALE 1 : 75

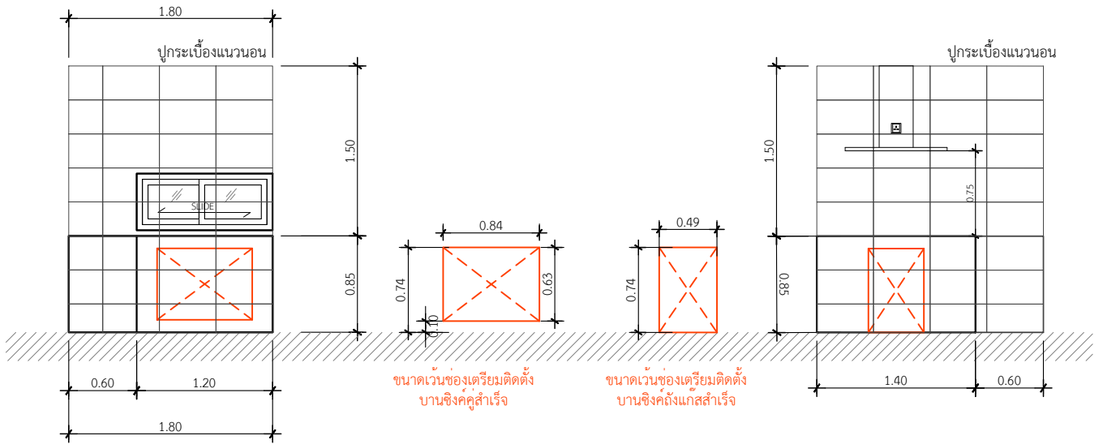

รูปตัด A-A

INSCALE 1 : 75

รูปตัด B-B

INSCALE 1 : 75

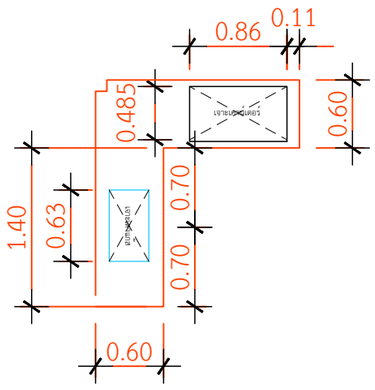

ขนาดเจาะเคาน์เตอร์ซิงค์ 2 หลุม 0.86x0.485 m.
ขนาดเจาะเตาแก๊สแบบฝั่ง 0.63x0.35 m.

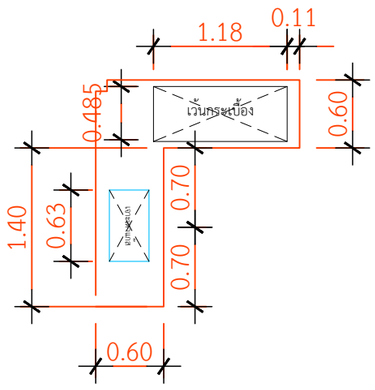

ขนาดเว้นกระเบื้องซิงค์ 2 หลุม 1.18x0.485 m.
ขนาดเจาะเตาแก๊สแบบฝั่ง 0.63x0.35 m.

หมายเหตุที่1 : ห้องครัวด้านในTOP หินแกรนิต สีดำ ลบมุม
**บานซิงค์ ยี่ห้อ MJ KITCHEN บานคู่,ใต้เตาแก๊ส สีเทาลายไม้
**กระเบื้อง แพรวผกา-ขาว 12 x 20
** คิ้วกระเบื้อง PVC ขนาด 1.4cm.x2.0m.X14mm.(หนา) สีขาวเงา

หมายเหตุที่2 : พื้นที่ปูกระเบื้องผนัง-เคาน์เตอร์ครัว 10.47 ตร.ม.

QDHouse Construction

PROJECT

DATE :

ARCHITECT

STRUCTURAL ENGINEER

SANITARY ENGINEER
-

MECHANICAL ENGINEER
-

LANDSCAPE PROJECT
-

REVISE

No.	Detail	Date

OWNER

DRAWING TITLE

SCALE :

Drawing No:

Sheet No : 33

DOCUMENT No :