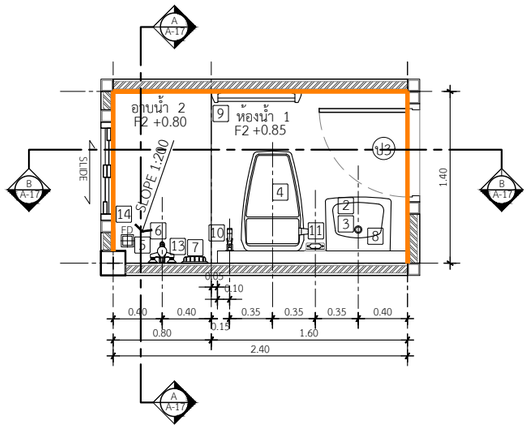

แปลนขยายห้องน้ำ 1
IN SCALE 1 : 50

ผนังหลักสีขาว รอบด้าน กระเบื้องตามมาตรฐานโครงการ

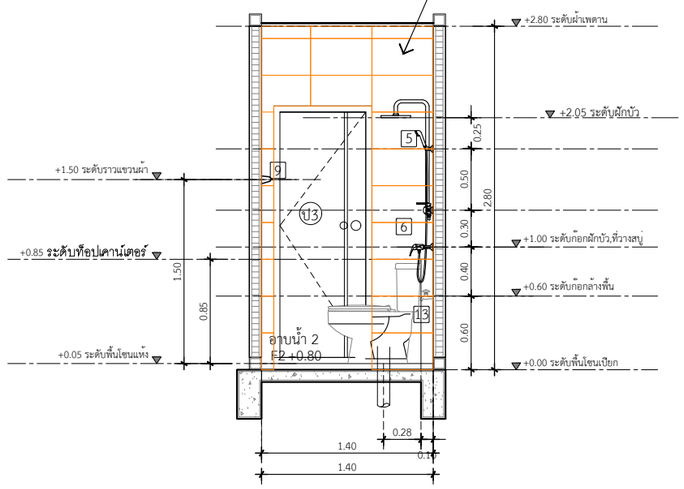

รูปตัดขยายห้องน้ำ 1 แนว A
IN SCALE 1 : 50

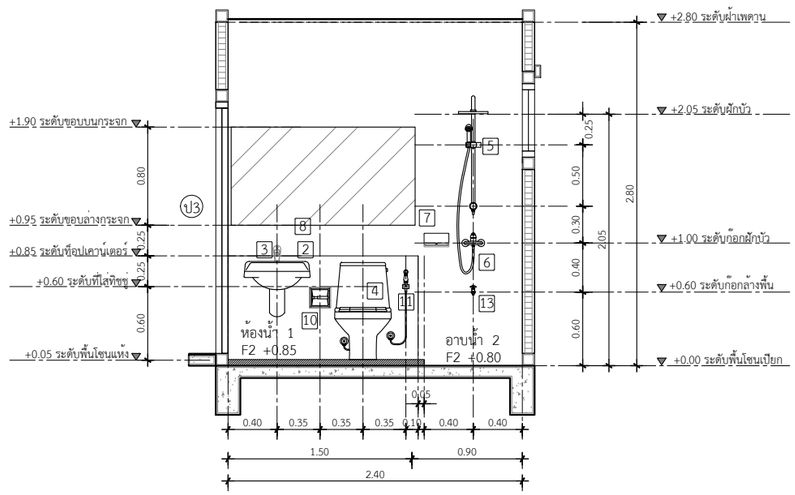

รูปตัดขยายห้องน้ำ 1 แนว B
IN SCALE 1 : 50

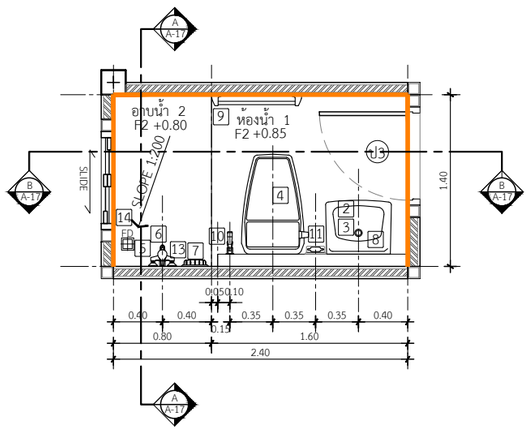

แปลนขยายห้องน้ำ 2
IN SCALE 1 : 50

ผนังหลักสีขาว รอบด้าน กระเบื้องตามมาตรฐานโครงการ

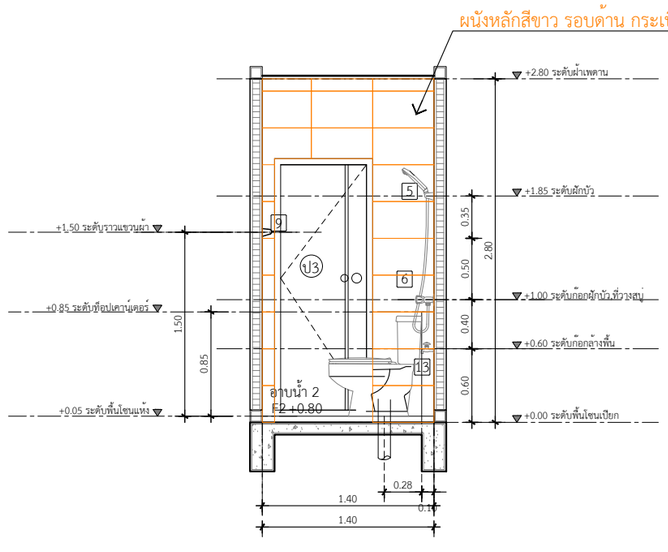

รูปตัดขยายห้องน้ำ 2 แนว A
IN SCALE 1 : 50

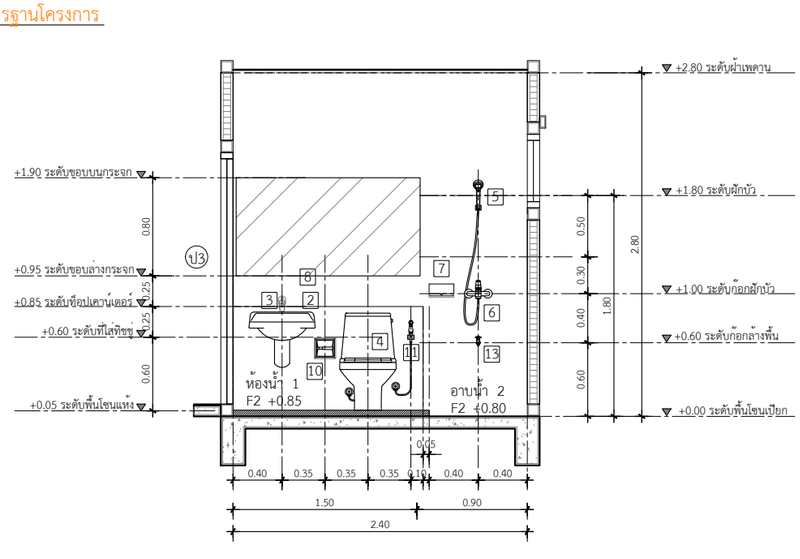

รูปตัดขยายห้องน้ำ 2 แนว B
IN SCALE 1 : 50

**กระเบื้อง แพรวผกา-ขาว 12 x 20
** คิ้วกระเบื้อง PVC ขนาด 1.4cm.x2.0m.X14mm.(หนา) สีขาวเงา

QDHouse Construction

PROJECT

DATE :

ARCHITECT
-

STRUCTURAL ENGINEER

SANITARY ENGINEER
-

MECHANICAL ENGINEER
-

LANDSCAPE PROJECT
-

REVISE

No.	Detail	Date