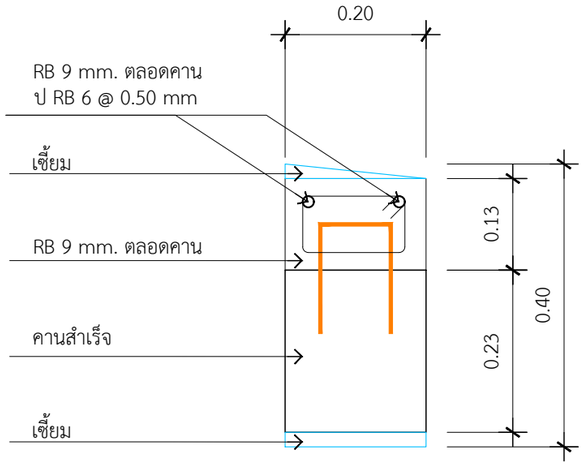

ขยายคานหลังคาโรงจอดรถ

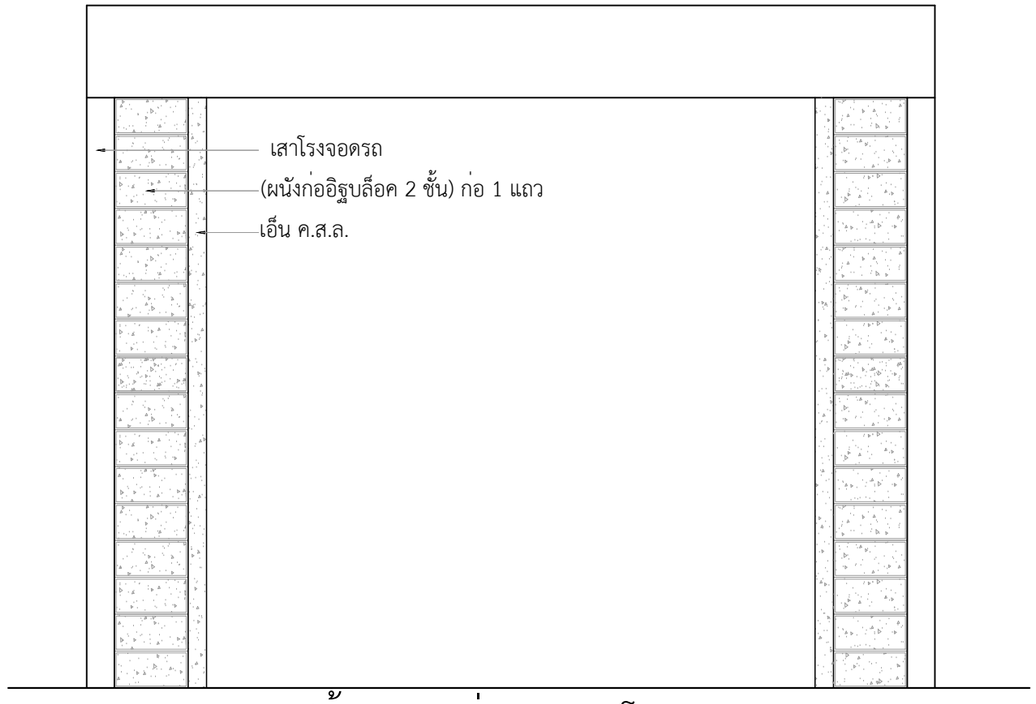

รูปด้านขยายก่อพอกเสาโรงจอดรถ

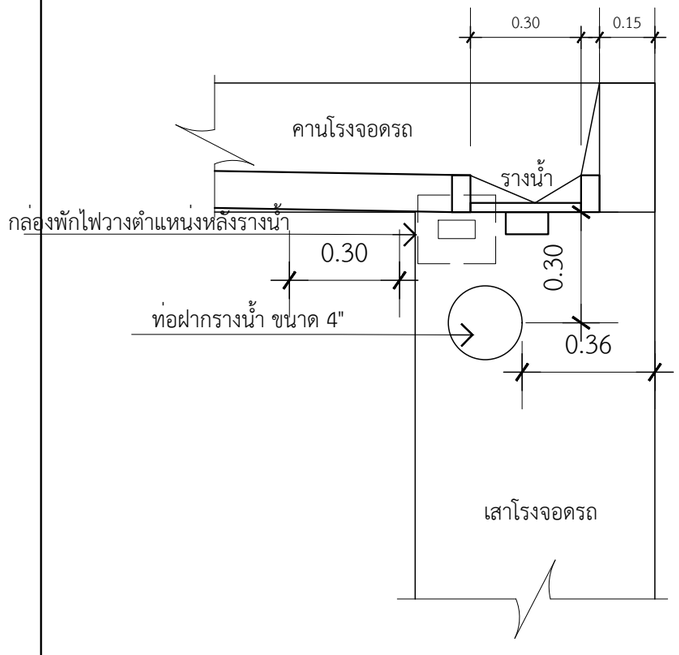

ตำแหน่ง กล่องพักสายไฟ

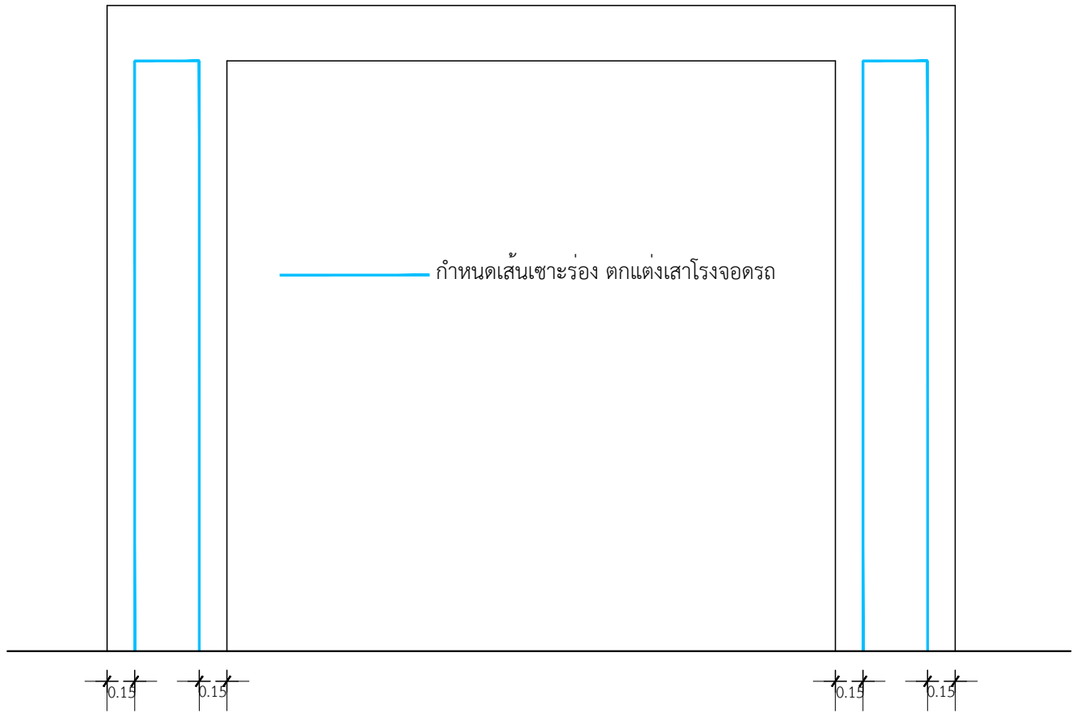

รูปด้านขยายฉาบตกแต่งเสาโรงจอดรถ

QDHouse Construction

PROJECT
บ้านพักอาศัย ค.ส.ล. 1 ชั้น

DATE :

ARCHITECT

STRUCTURAL ENGINEER

SANITARY ENGINEER
-

MECHANICAL ENGINEER
-

LANDSCAPE PROJECT
-

REVISE

No.	Detail	Date

OWNER

DRAWING TITLE

SCALE :

Drawing No:

Sheet No : 33

DOCUMENT No :