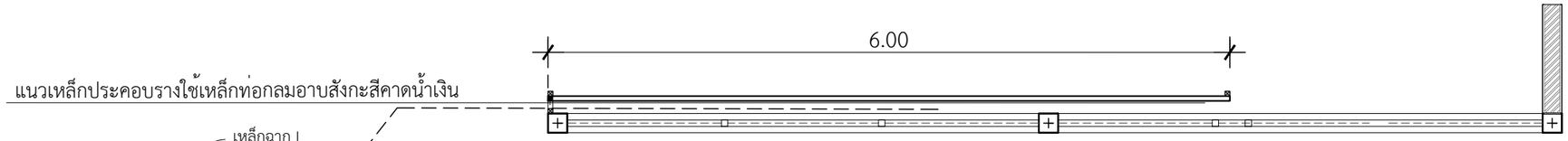


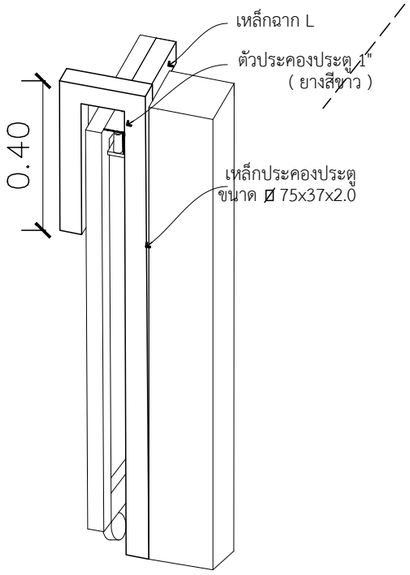


## แปลนรางประครอง

เหล็กฉากประคลองราง

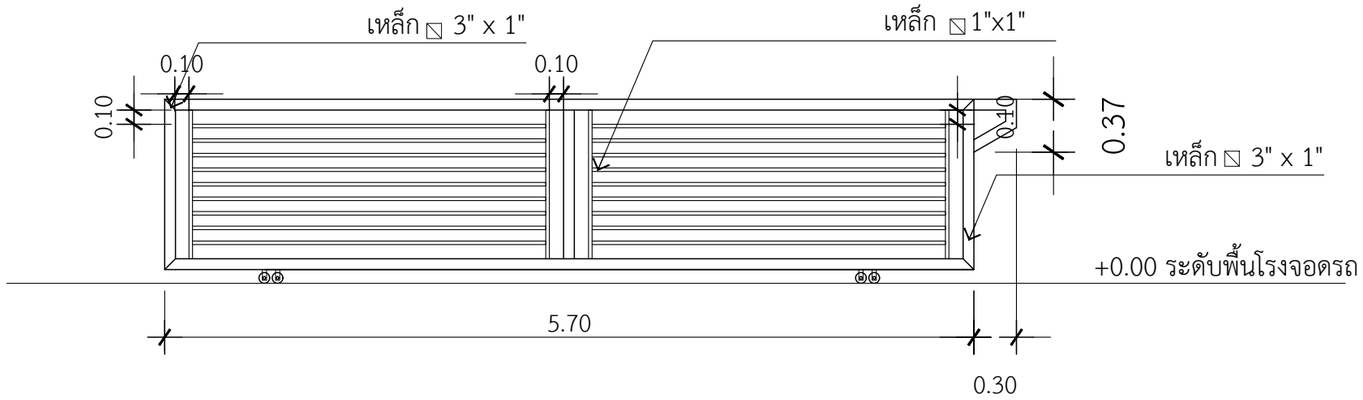


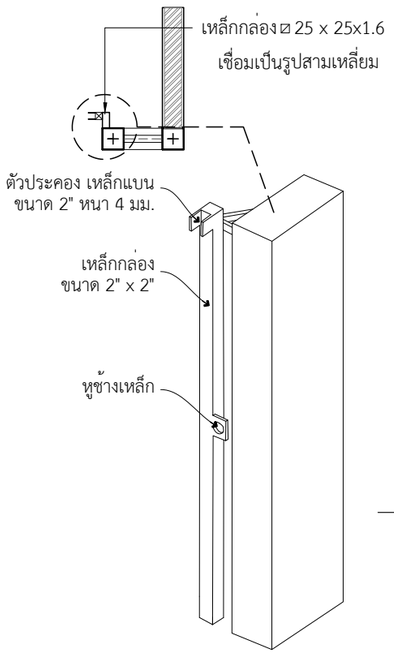


## ประตูเหล็กหน้าบ้าน

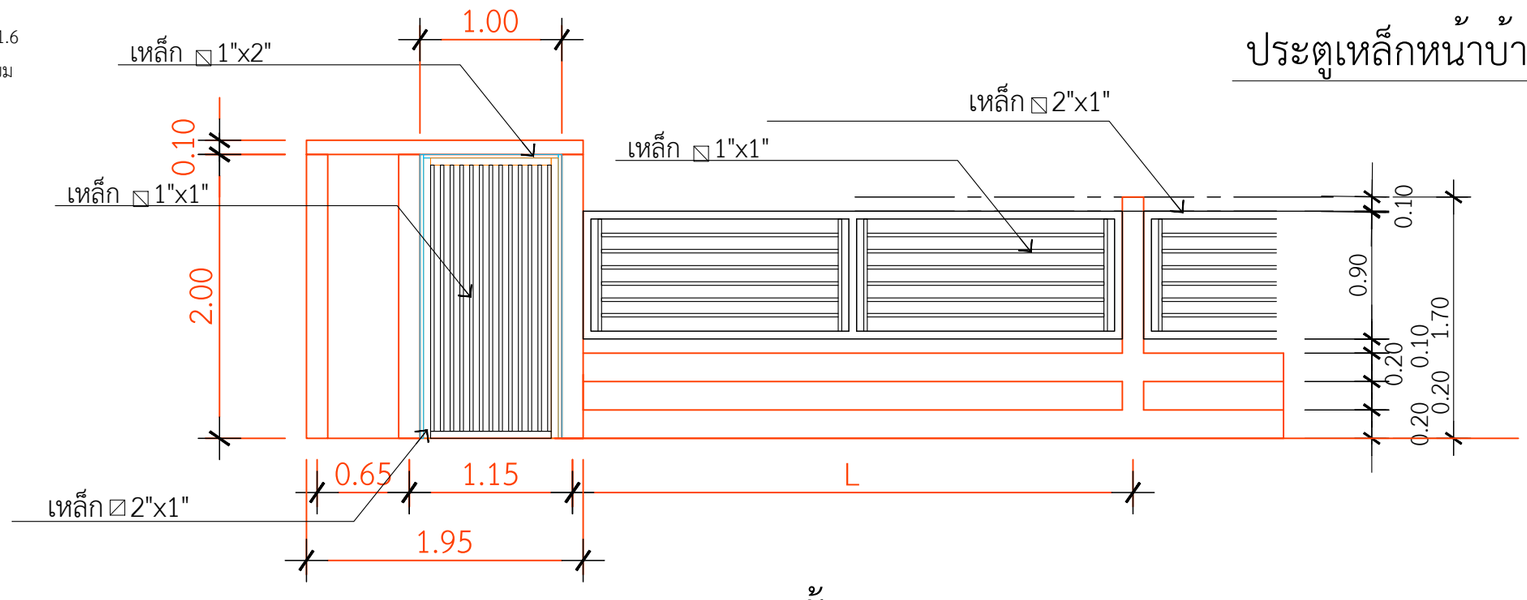


## แบบขยายรั้ว

QDHouse Construction

PROJECT

DATE :

ARCHITECT

STRUCTURAL ENGINEER

SANITARY ENGINEER

MECHANICAL ENGINEER

LANDSCAPE PROJECT

REVISE

| No. | Detail | Date |
|---|---|---|
| | | |

OWNER

DRAWING TITLE

SCALE :

Drawing No:

Sheet No : 33

DOCUMENT No :