CS1

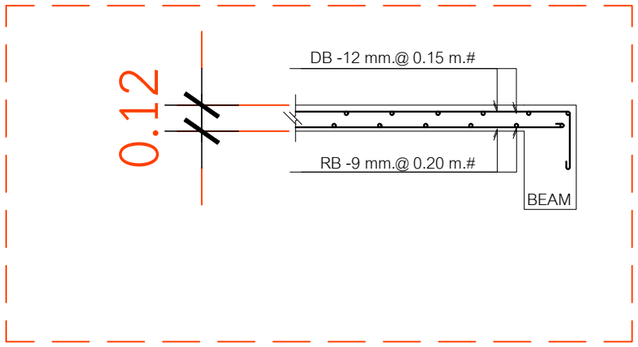

CS2

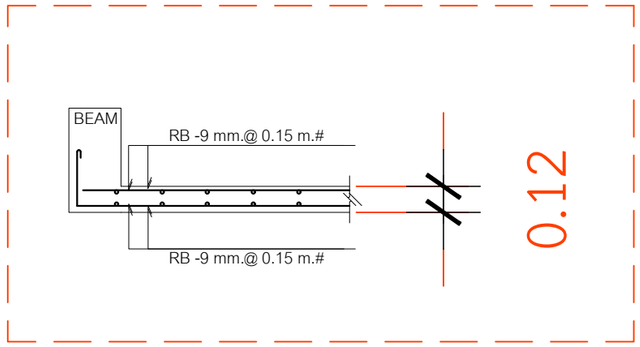

รายละเอียดการเสริมเหล็กคาน

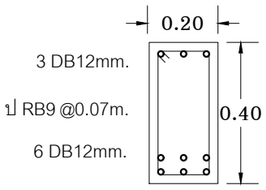

B2
Middle

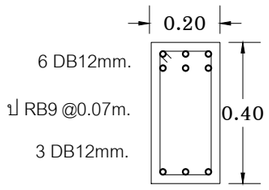

B2
Sopport

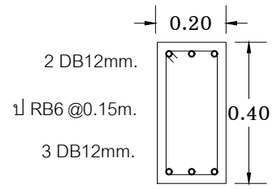

B1
Middle

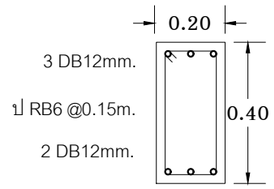

B1
Sopport

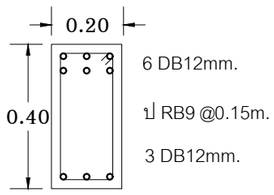

B3
Sopport

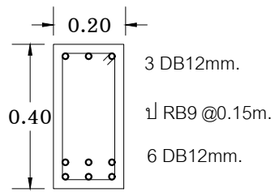

B3
Middle

แปลนขยายคาน RC

IN SCALE 1 : 20

QDBuild คิวดีบิลด์

PROJECT

DATE :

ARCHITECT

STRUCTURAL ENGINEER

SANITARY ENGINEER
-

MECHANICAL ENGINEER
-

LANDSCAPE PROJECT
-

REVISE

No.	Detail	Date

OWNER

DRAWING TITLE

SCALE : 1: 25

Drawing No:

Sheet No : 33

DOCUMENT No :