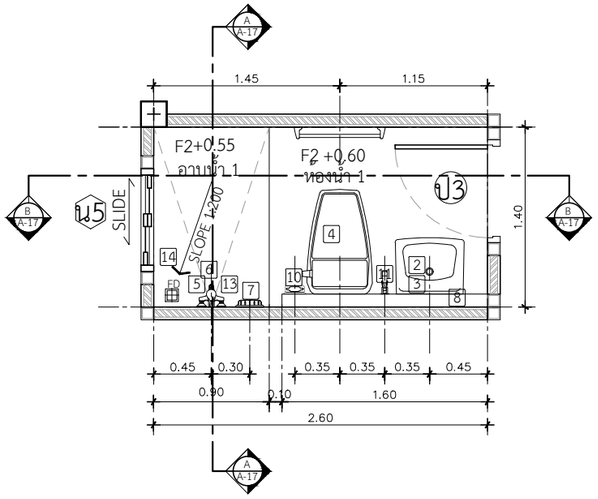

แปลนขยายห้องน้ำ 1
IN SCALE 1 : 50

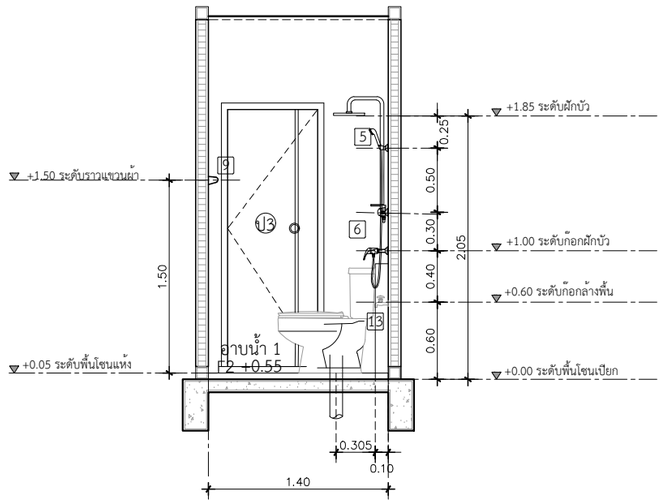

รูปตัดขยายห้องน้ำ 1 แนว A
IN SCALE 1 : 50

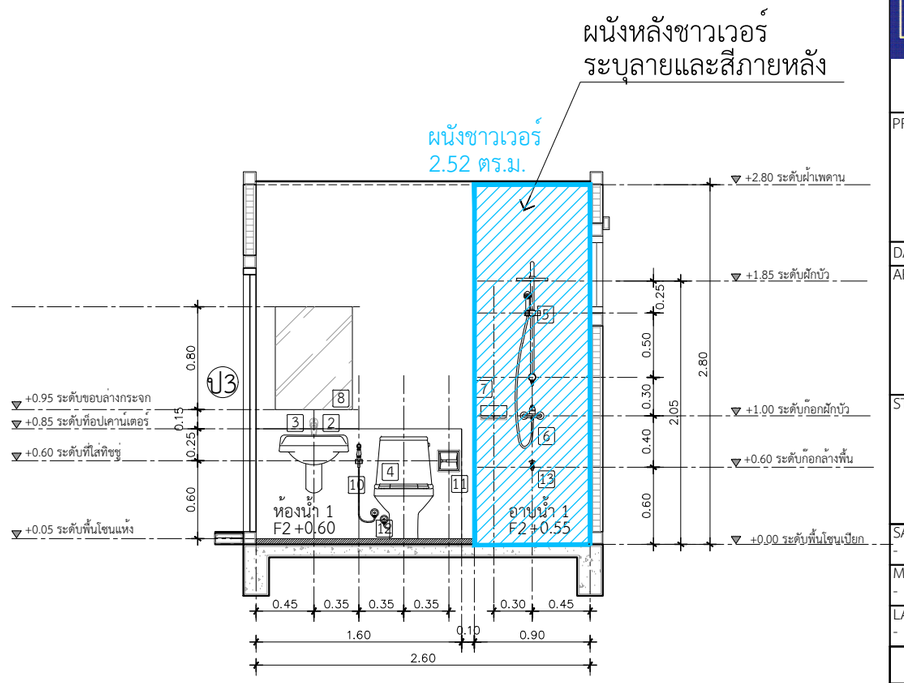

รูปตัดขยายห้องน้ำ 1 แนว B
IN SCALE 1 : 50

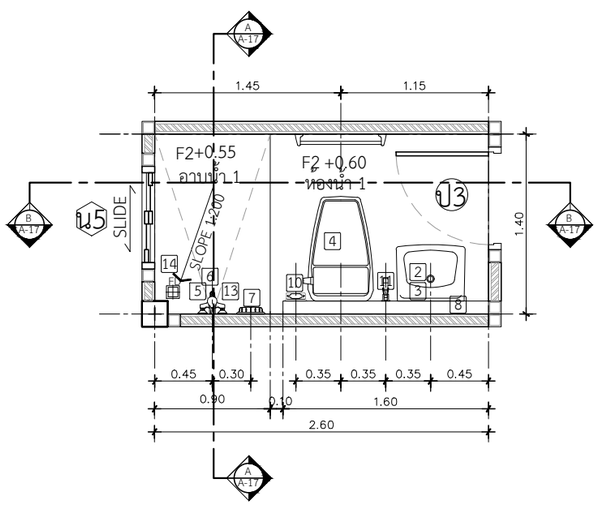

แปลนขยายห้องน้ำ 2
IN SCALE 1 : 50

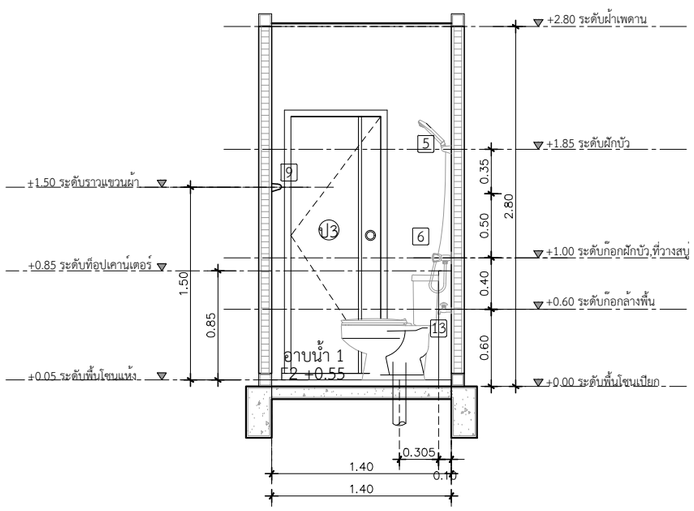

รูปตัดขยายห้องน้ำ 2 แนว A
IN SCALE 1 : 50

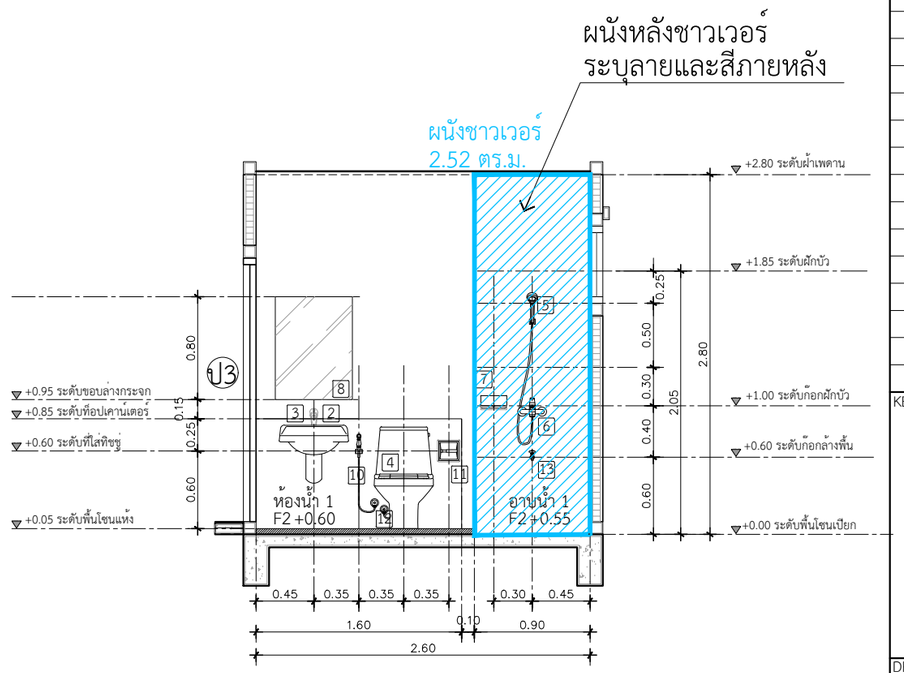

รูปตัดขยายห้องน้ำ 2 แนว B
IN SCALE 1 : 50

** แนบแบบขยายระยะ / การติดตั้งสุขภัณฑ์

QDHouse

PROJECT

DATE :

ARCHITECT

STRUCTURAL ENGINEER

SANITARY ENGINEER
-

MECHANICAL ENGINEER
-

LANDSCAPE PROJECT
-

REVISE

No.	Detail	Date

KEY PLAN

DRAWING TITLE
แบบขยายห้องน้ำ 1, 2

SCALE : 1: 50

Drawing No: A-19

Sheet No : 19 | 00

DOCUMENT No :