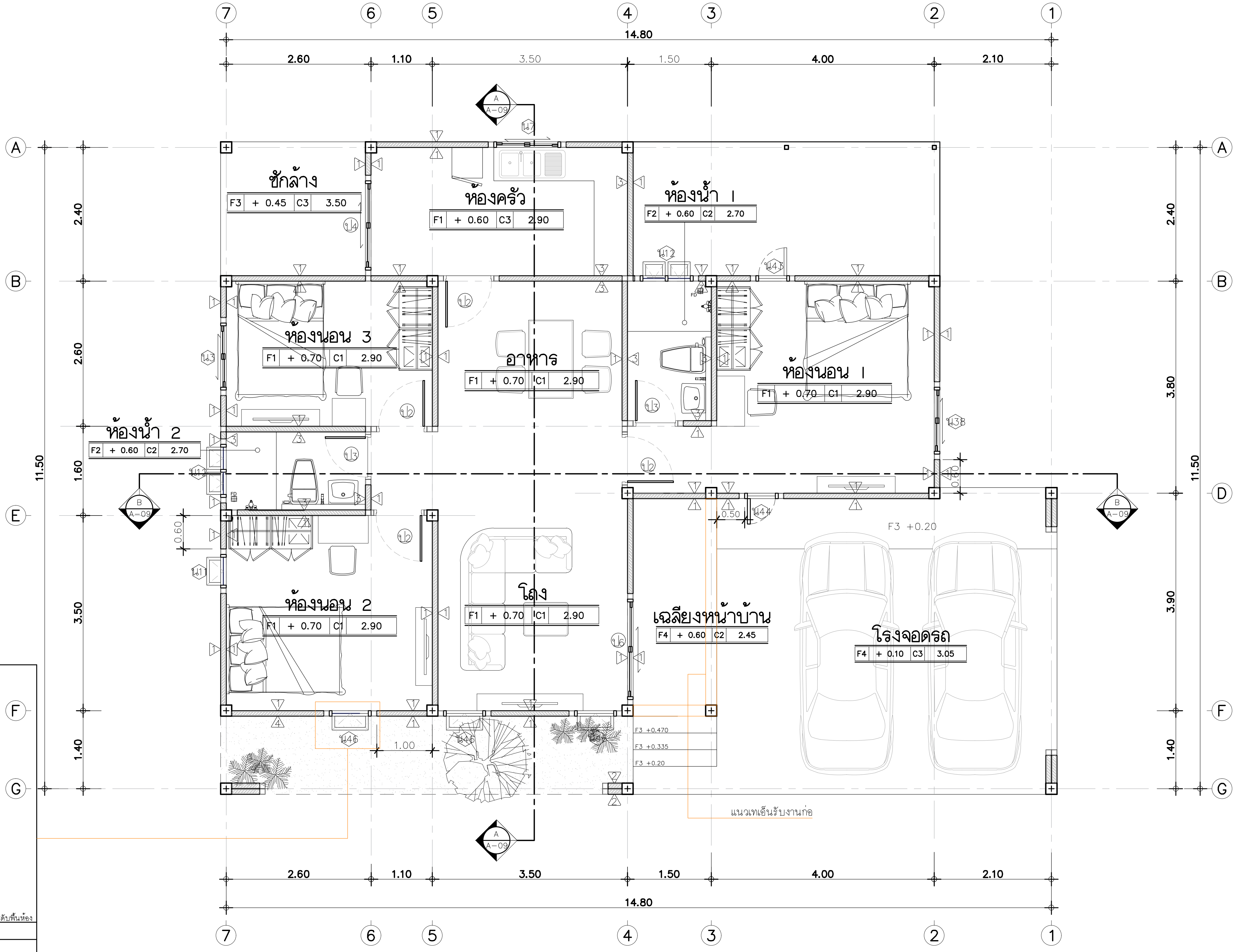
14.80
2.60
1.10
3.50
1.50
4.00
2.10
7
6
5
4
3
2
1
A
B
E
F
G
D
2.40
2.60
1.60
3.50
1.40
11.50
3.80
3.90
ซักล้าง
F3 + 0.45 C3 3.50
ห้องครัว
F1 + 0.60 C3 2.90
ห้องน้ำ 1
F2 + 0.60 C2 2.70
ห้องนอน 3
F1 + 0.70 C1 2.90
อาหาร
F1 + 0.70 C1 2.90
ห้องนอน 1
F1 + 0.70 C1 2.90
ห้องน้ำ 2
F2 + 0.60 C2 2.70
ห้องนอน 2
F1 + 0.70 C1 2.90
โถง
F1 + 0.70 C1 2.90
เฉลียงหน้าบ้าน
F4 + 0.60 C2 2.45
โรงจอดรถ
F4 + 0.10 C3 3.05
F3 +0.20
F3 +0.470
F3 +0.335
F3 +0.20
0.50
0.60
1.00
แนวเทเอ็นรับงานก่อ
A
A-09
B
A-09

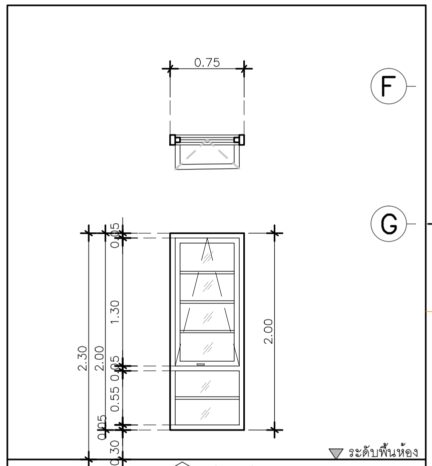
0.75
2.30
2.00
1.30
0.05
0.55
0.05
0.30
2.00
ระดับพื้นห้อง

น46 หน้าต่างห้องนอน 2

ประเภท	หน้าต่างบานกระทุ้งเดี่ยวช่องแสงติดตายล่าง
วงกบ	อลูมิเนียม สีขาว 2”x4”หนา 1.2 มม.
กรอบบาน	อลูมิเนียม สีขาว หนา 1.2 มม.
ลูกฟัก	กระจกเขียวตัดแสง หนา 5 มม.
มือจับ	มาตรฐานบานเปิด
อุปกรณ์	มาตรฐานบานเปิด
ช่องแสง	บานฟิกซ์ ด้านล่างพร้อมฟักตกแต่ง

แปลนพื้น

IN SCALE 1 : 75

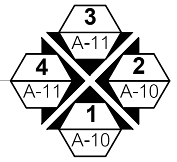
3
A-11
4
A-11
2
A-10
1
A-10

QDHouse

PROJECT

DATE :

ARCHITECT

STRUCTURAL ENGINEER

SANITARY ENGINEER
-

MECHANICAL ENGINEER
-

LANDSCAPE PROJECT
-

REVISE

No.	Detail	Date

KEY PLAN

DRAWING TITLE
แปลนพื้น

SCALE : 1: 75

Drawing No: A–06

Sheet No : 06 00

DOCUMENT No :

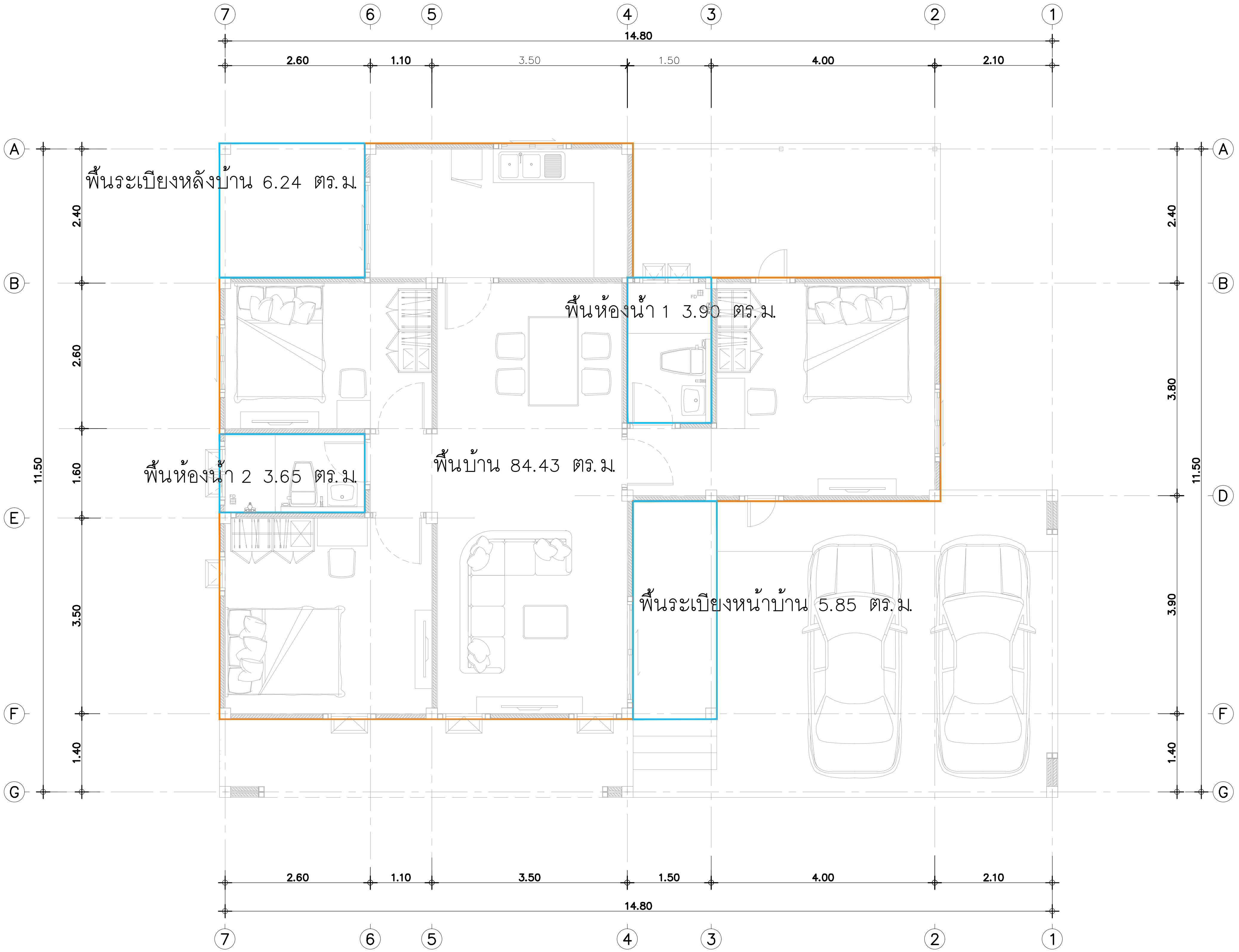
7
6
5
4
3
2
1
14.80
2.60
1.10
3.50
1.50
4.00
2.10
A
B
E
F
G
D
2.40
2.60
1.60
3.50
1.40
11.50
3.80
3.90
พื้นระเบียงหลังบ้าน 6.24 ตร.ม
พื้นห้องน้ำ 1 3.90 ตร.ม
พื้นห้องน้ำ 2 3.65 ตร.ม
พื้นบ้าน 84.43 ตร.ม
พื้นระเบียงหน้าบ้าน 5.85 ตร.ม

แปลนงานเทพื้น

IN SCALE 1 : 75

PROJECT

DATE :

ARCHITECT

STRUCTURAL ENGINEER

SANITARY ENGINEER
-

MECHANICAL ENGINEER
-

LANDSCAPE PROJECT
-

REVISE

No.	Detail	Date

KEY PLAN

DRAWING TITLE

SCALE :

Drawing No:

Sheet No :

00

DOCUMENT No :