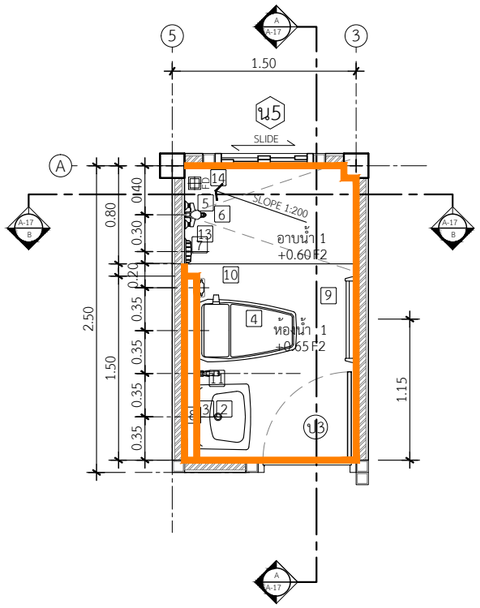

แปลนขยายห้องน้ำ 1

IN SCALE 1 : 50

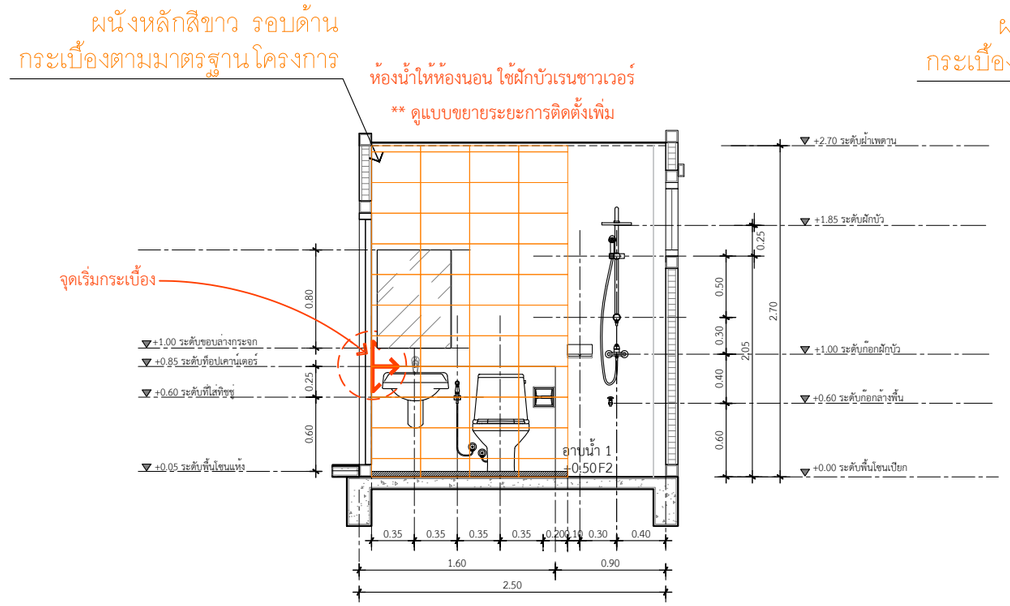

รูปตัดขยายห้องน้ำ 1 แนว A

IN SCALE 1 : 50

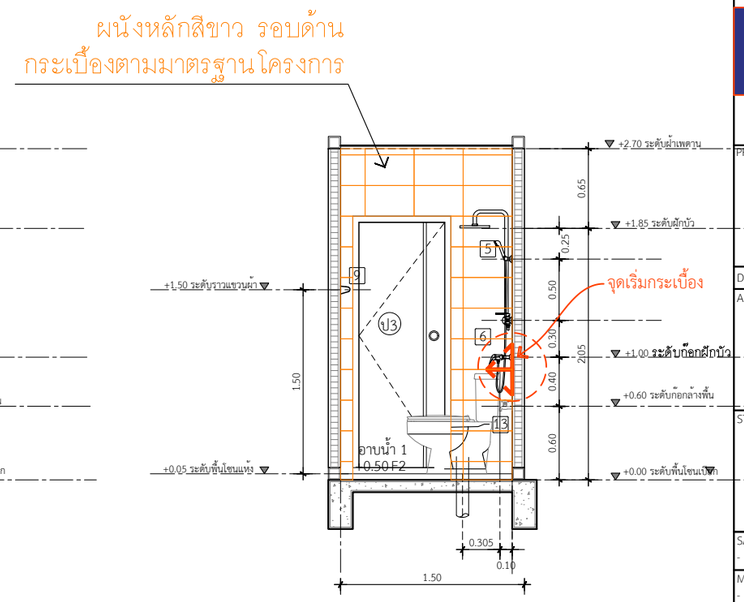

รูปตัดขยายห้องน้ำ 1 แนว B

IN SCALE 1 : 50

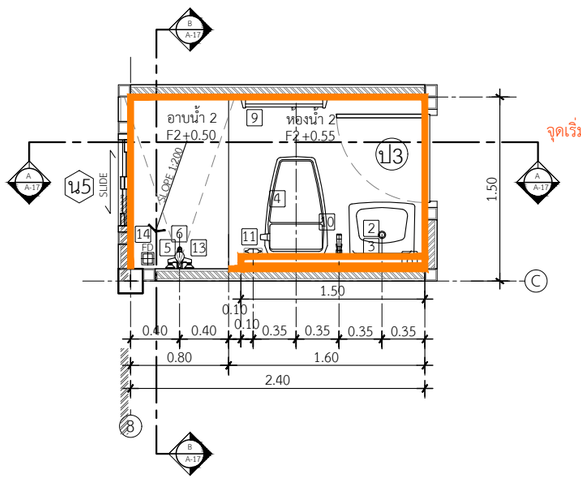

แปลนขยายห้องน้ำ 2

IN SCALE 1 : 50

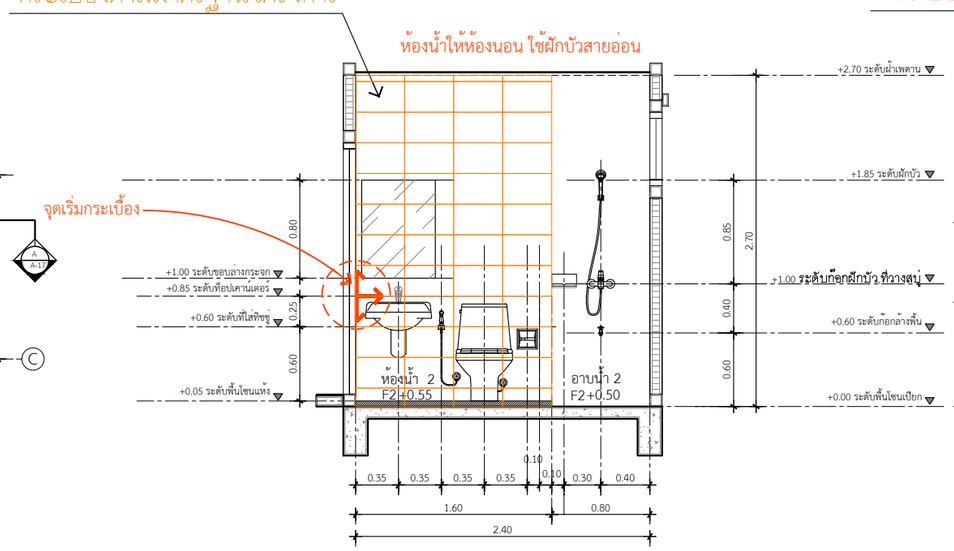

รูปตัดขยายห้องน้ำ 2 แนว A

IN SCALE 1 : 50

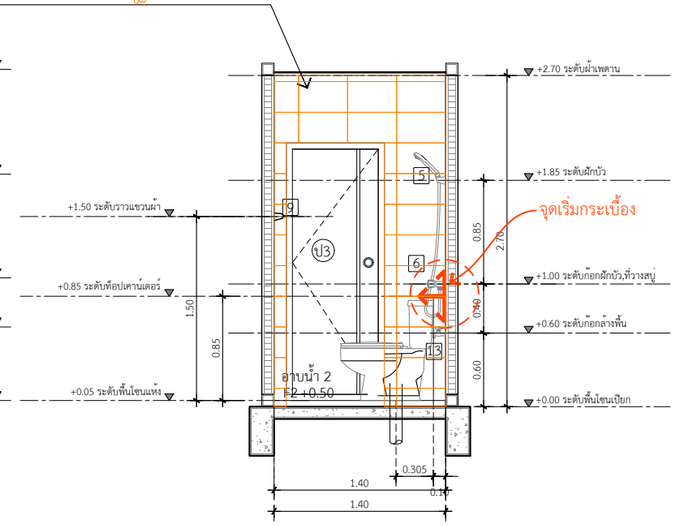

รูปตัดขยายห้องน้ำ 2 แนว B

IN SCALE 1 : 50

กระเบื้องปูผนังห้องน้ำ คัมพานา ขนาด 10 x 16
คิ้ว กระเบื้อง PVC (UV) AP14-01 ขนาด 1.4cm.x2.0m.X14mm.(หนา) สีขาวเงา

QDHouse Construction

PROJECT
บ้านพักอาศัย ค.ส.ล. 1 ชั้น

DATE :

ARCHITECT

STRUCTURAL ENGINEER

SANITARY ENGINEER

MECHANICAL ENGINEER

LANDSCAPE PROJECT

REVISE

No.	Detail	Date

OWNER

DRAWING TITLE
แบบขยายห้องน้ำ 1, 2

SCALE :

Drawing No:

Sheet No : 33

DOCUMENT No :