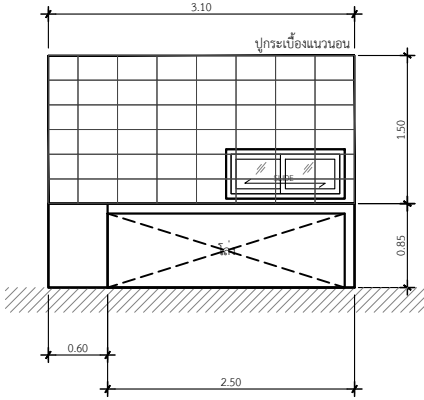

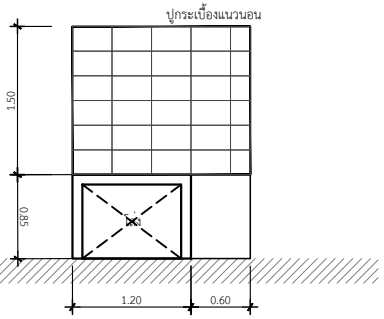

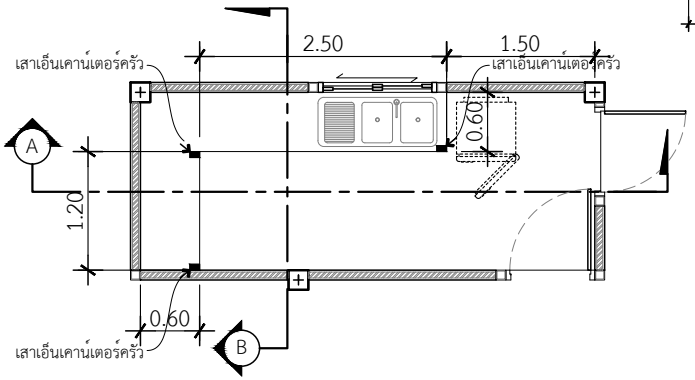

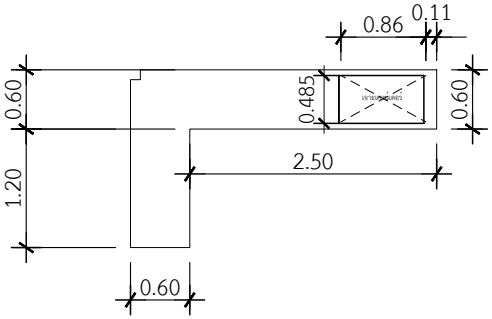

ขนาดเจาะเคาน์เตอร์ซิงค์ 2 หลุม 0.86x0.485 m

**TOP กระเบื้องแกนนิตโต้ 60 x 60 สีดำ

**กระเบื้อง คัมพานา ขนาด 10 x 16
** คิ้วกระเบื้อง PVC ขนาด 1.4cm.x2.0m.X14mm.
(หนา) สีขาวเงา

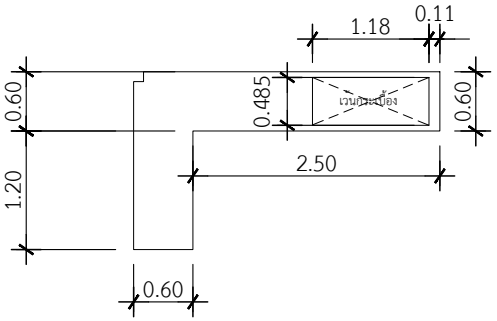

ขนาดเว้นกระเบื้องซิงค์ 2 หลุม 1.18x0.485 m.

แปลนขยายเคาน์เตอร์ห้องครัว

INSCALE 1 : 50

QDHouse Construction

PROJECT

บ้านพักอาศัย ค.ส.ล. 1 ชั้น

DATE :

ARCHITECT

STRUCTURAL ENGINEER

SANITARY ENGINEER

MECHANICAL ENGINEER

LANDSCAPE PROJECT

REVISE

No.	Detail	Date

OWNER

DRAWING TITLE

SCALE :

Drawing No:

Sheet No : 33

DOCUMENT No :