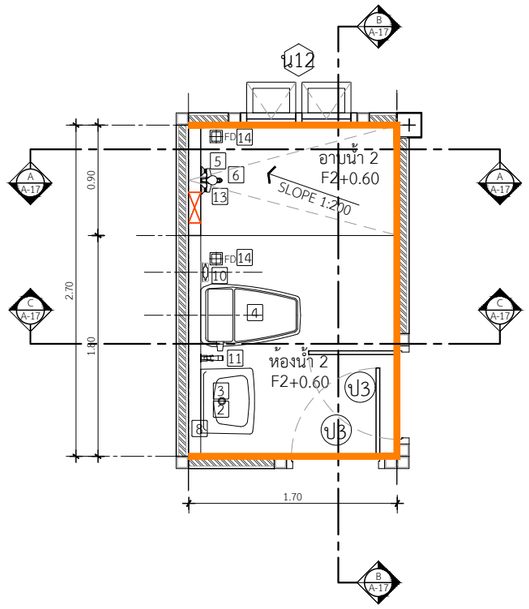

แปลนขยายห้องน้ำ 2
IN SCALE 1 : 50

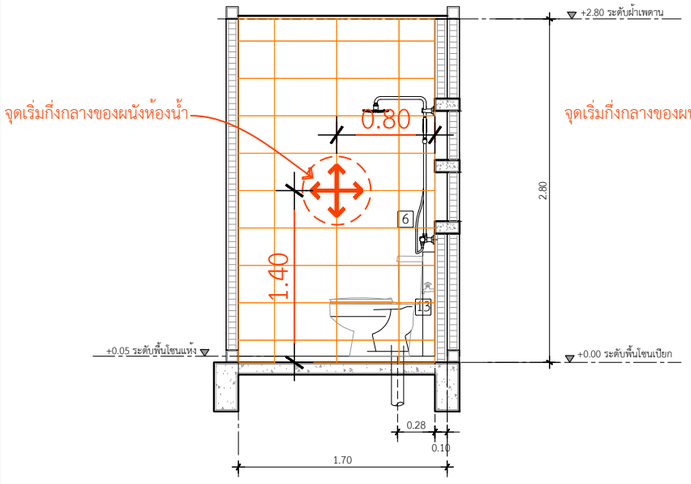

รูปตัดขยายห้องน้ำ 1 แนว A
IN SCALE 1 : 50

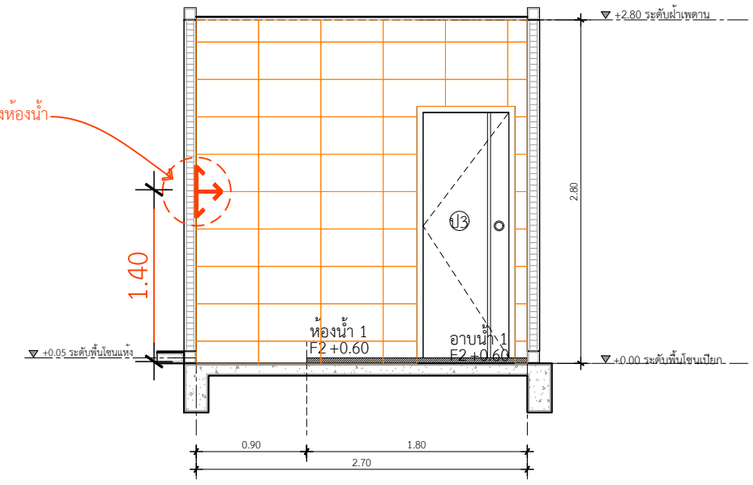

รูปตัดขยายห้องน้ำ 1 แนว B
IN SCALE 1 : 50

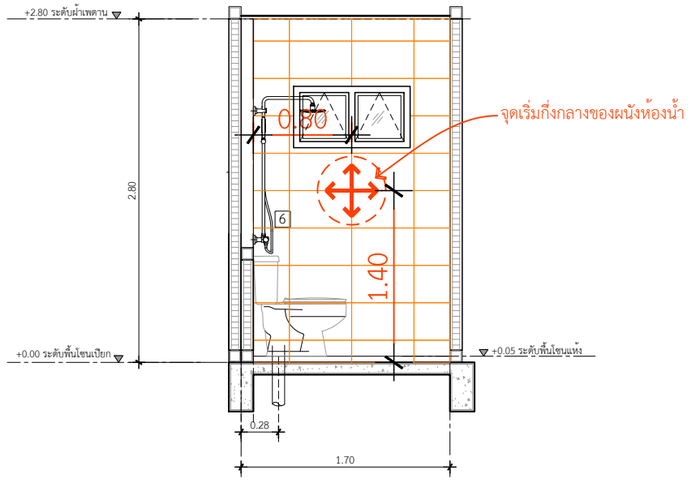

รูปตัดขยายห้องน้ำ 1 แนว C
IN SCALE 1 : 50

กระเบื้องปูผนังห้องน้ำ แพรวผกา-ขาว 12 x 20
คิ้ว กระเบื้อง PVC (UV) AP14-01 ขนาด 1.4cm.x2.0m.X14mm.(หนา) สีขาวเงา

QDBuild คิวดีบิลด์

PROJECT
บ้านพักอาศัย ค.ส.ล. 1 ชั้น
(แบบบ้าน Merci mind)

DATE :
ARCHITECT
STRUCTURAL ENGINEER
SANITARY ENGINEER
MECHANICAL ENGINEER
LANDSCAPE PROJECT

REVISE

No.	Detail	Date

OWNER
DRAWING TITLE
แบบขยายห้องน้ำ 2
SCALE : 1: 50
Drawing No:
Sheet No : 33
DOCUMENT No :