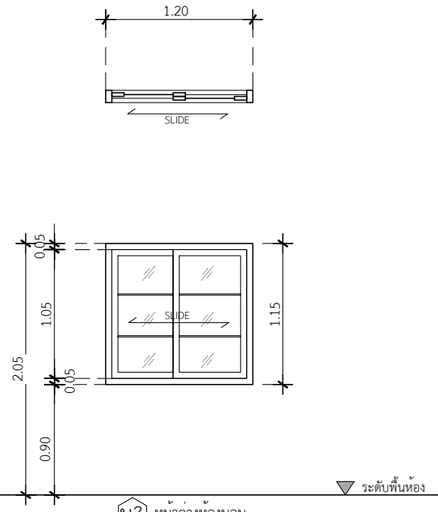

W3 หน้าต่างห้องนอน

ประเภท	หน้าต่างบานเลื่อนสลับ
วงกบ	อลูมิเนียม สีลายไม้ 2"x4"หนา 1.2 มม.
กรอบบาน	อลูมิเนียม สีลายไม้ หนา 1.2 มม.
ลูกฟัก	กระจกเขียวตัดแสง หนา 5 มม.
มือจับ	มาตรฐานบานเลื่อน
อุปกรณ์	มาตรฐานบานเลื่อน
ช่องแสง	ฟักตกแต่ง

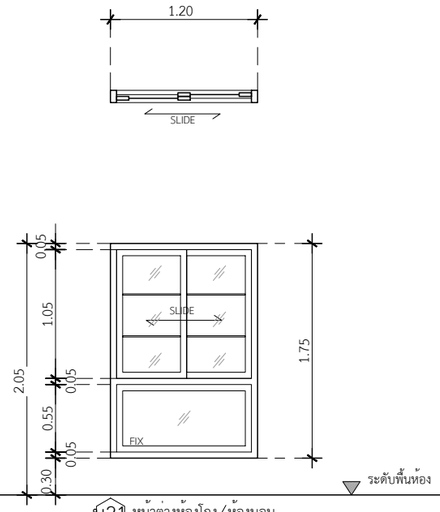

W21 หน้าต่างห้องโถง/ห้องนอน

ประเภท	หน้าต่างบานเลื่อนสลับพร้อมช่องแสงด้านล่าง
วงกบ	อลูมิเนียม สีลายไม้ 2"x4"หนา 1.2 มม.
กรอบบาน	อลูมิเนียม สีลายไม้ หนา 1.2 มม.
ลูกฟัก	กระจกเขียวตัดแสง หนา 5 มม.
มือจับ	มาตรฐานบานเลื่อน
อุปกรณ์	มาตรฐานบานเลื่อน
ช่องแสง	บานฟิกซ์ ด้านล่างพร้อมฟักตกแต่ง

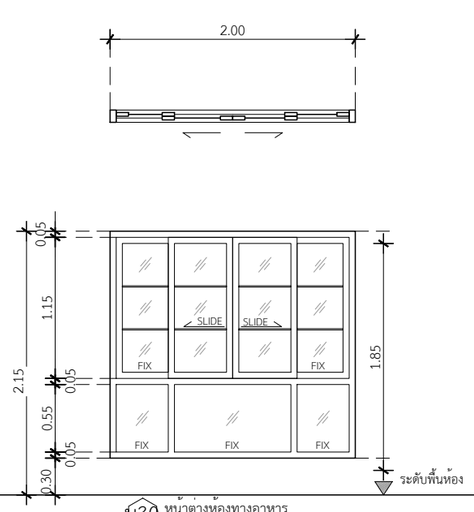

W30 หน้าต่างห้องทางอาหาร

ประเภท	หน้าต่างบานเลื่อนสลับพร้อมช่องแสงด้านล่าง
วงกบ	อลูมิเนียม สีลายไม้ 2"x4"หนา 1.2 มม.
กรอบบาน	อลูมิเนียม สีลายไม้ หนา 1.2 มม.
ลูกฟัก	กระจกเขียวตัดแสง หนา 5 มม.
มือจับ	มาตรฐานบานเลื่อน
อุปกรณ์	มาตรฐานบานเลื่อน
ช่องแสง	บานฟิกซ์ ด้านล่างพร้อมฟักตกแต่ง

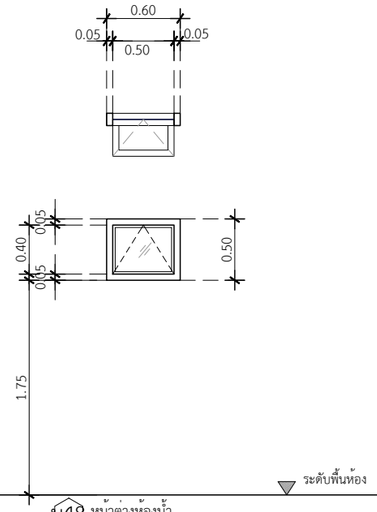

W48 หน้าต่างห้องน้ำ

ประเภท	หน้าต่างบานกระทุ้งเดียว
วงกบ	อลูมิเนียม สีลายไม้ 2"x4"หนา 1.2 มม.
กรอบบาน	อลูมิเนียม สีลายไม้ หนา 1.2 มม.
ลูกฟัก	กระจกเขียวฝ้า สีขาวขุ่น หนา 5 มม.
มือจับ	มาตรฐานบานเปิด
อุปกรณ์	มาตรฐานบานเปิด
ช่องแสง	

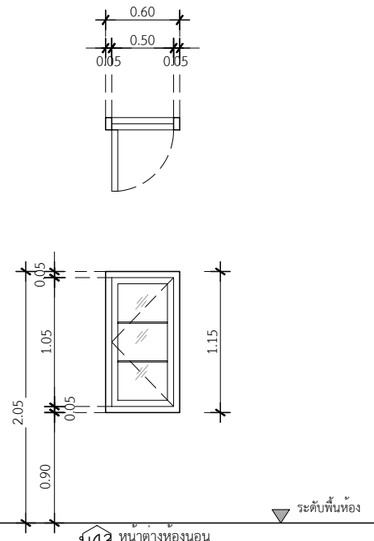

W43 หน้าต่างห้องนอน

ประเภท	หน้าต่างบานเปิด
วงกบ	อลูมิเนียม สีลายไม้ 2"x4"หนา 1.2 มม.
กรอบบาน	อลูมิเนียม สีลายไม้ หนา 1.2 มม.
ลูกฟัก	กระจกเขียวตัดแสง หนา 5 มม.
มือจับ	มาตรฐานบานเปิด
อุปกรณ์	มาตรฐานบานเปิด
ช่องแสง	ฟักตกแต่ง

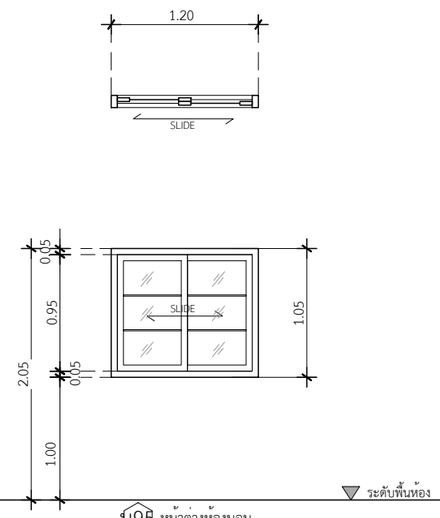

W95 หน้าต่างห้องนอน

ประเภท	หน้าต่างบานเลื่อนสลับ
วงกบ	อลูมิเนียม สีลายไม้ 2"x4"หนา 1.2 มม.
กรอบบาน	อลูมิเนียม สีลายไม้ หนา 1.2 มม.
ลูกฟัก	กระจกเขียวตัดแสง หนา 5 มม.
มือจับ	มาตรฐานบานเลื่อน
อุปกรณ์	มาตรฐานบานเลื่อน
ช่องแสง	ฟักตกแต่ง

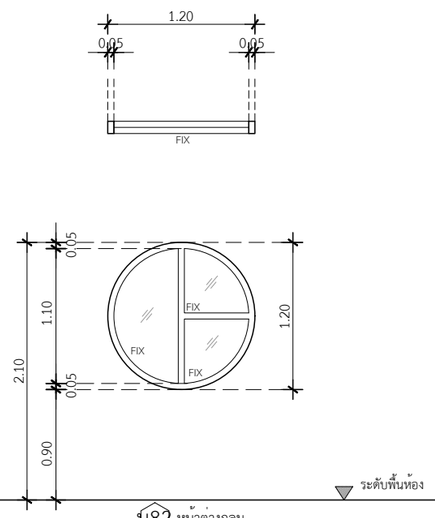

W82 หน้าต่างกลม

ประเภท	หน้าต่างบานฟิกซ์
วงกบ	อลูมิเนียม สีลายไม้ 2"x4"หนา 1.2 มม.
กรอบบาน	อลูมิเนียม สีลายไม้ หนา 1.2 มม.
ลูกฟัก	กระจกเขียวตัดแสง หนา 5 มม.
มือจับ	มาตรฐานบานเปิด
อุปกรณ์	มาตรฐานบานเปิด
ช่องแสง	ฟักตกแต่ง

คิวดีบิลด์ QDBuild

PROJECT
บ้านพักอาศัย ค.ส.ล. 2 ชั้น
(แบบบ้าน Hana)

DATE :

ARCHITECT

STRUCTURAL ENGINEER

SANITARY ENGINEER
-

MECHANICAL ENGINEER
-

LANDSCAPE PROJECT
-

REVISE

No.	Detail	Date

OWNER

DRAWING TITLE
แบบขยายหน้าต่าง

SCALE : 1: 50

Drawing No:

Sheet No : 33

DOCUMENT No :