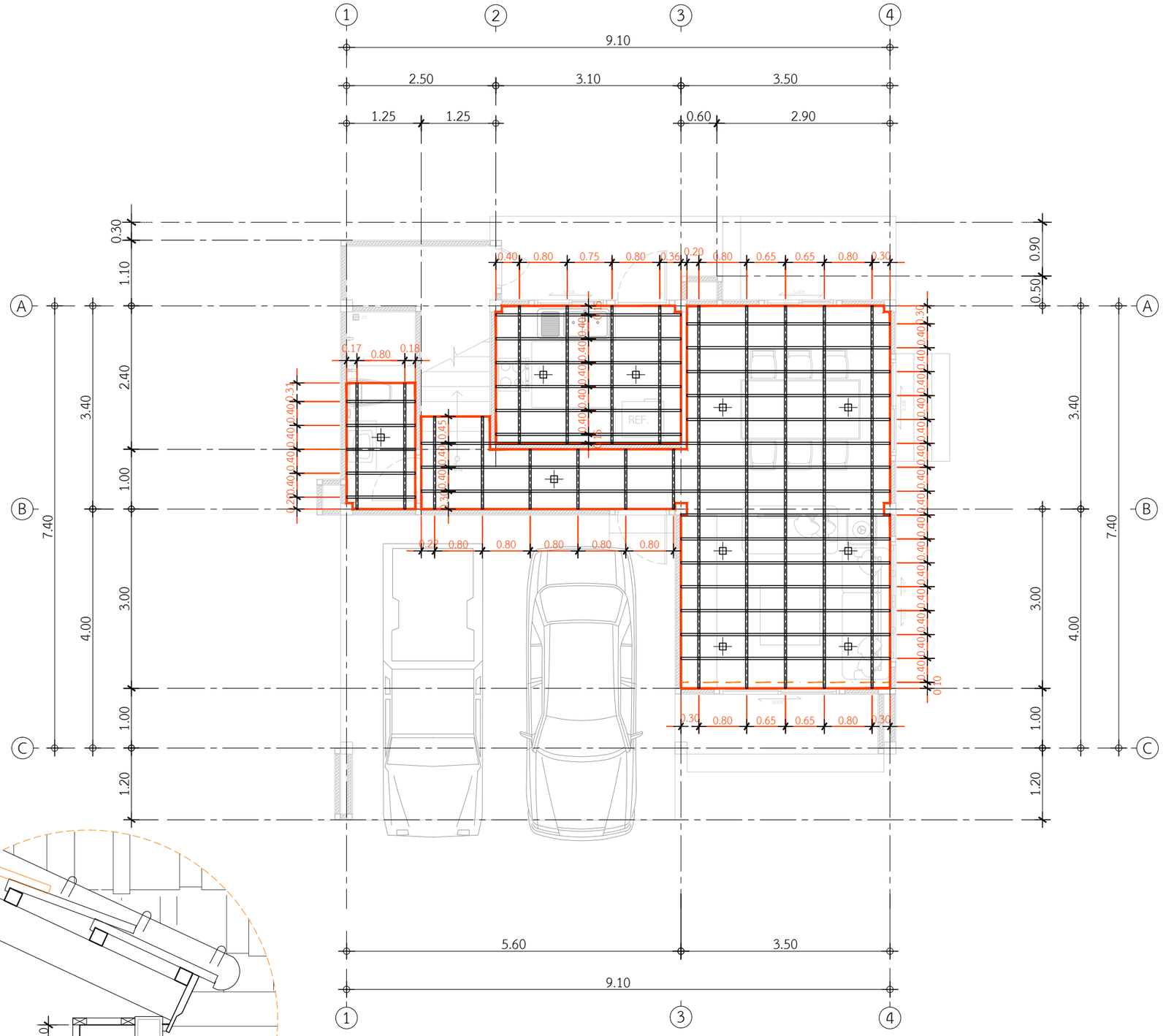

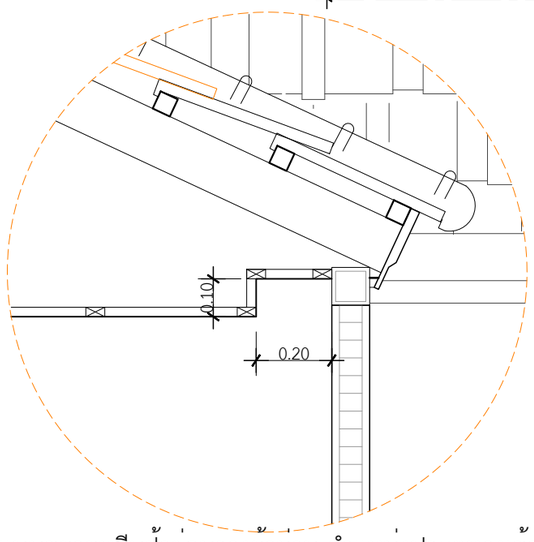

แบบขยายหลืบฝ้าซ่อนรางผ้ามาน ตำแหน่งประตูทางเข้าบ้าน

โครงซีลายแนวตั้ง ระยะ 0.80 ม.

โครงซีลายแนวนอน ระยะ 0.40 ม.

แปลนโครงฝ้าภายในชั้นล่าง

IN SCALE 1 : 75

QDBuild คิวดีบิลด์

PROJECT

บ้านพักอาศัย ค.ส.ล. 2 ชั้น
(แบบบ้าน Hana)

DATE :

ARCHITECT

STRUCTURAL ENGINEER

SANITARY ENGINEER
-

MECHANICAL ENGINEER
-

LANDSCAPE PROJECT
-

REVISE

No.	Detail	Date

OWNER

DRAWING TITLE

SCALE : 1:75

Drawing No:

Sheet No : 33

DOCUMENT No :