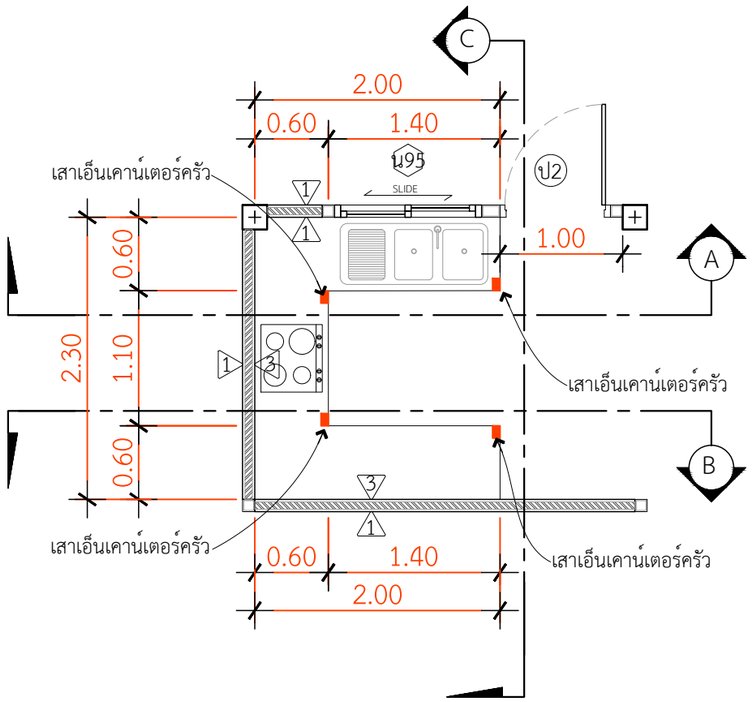

แปลนขยายเคาน์เตอร์ห้องครัว

INSCALE 1 : 50

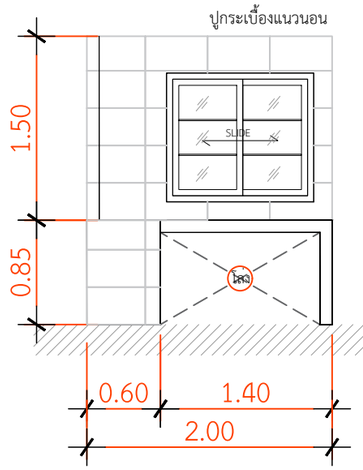

รูปตัด A-A

INSCALE 1 : 50

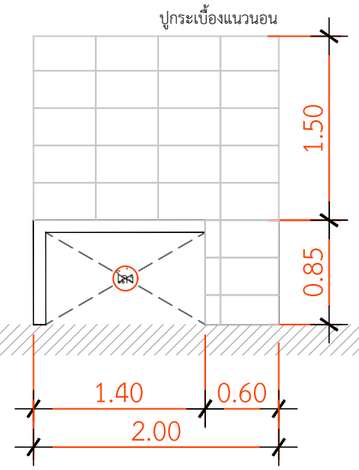

รูปตัด B-B

INSCALE 1 : 50

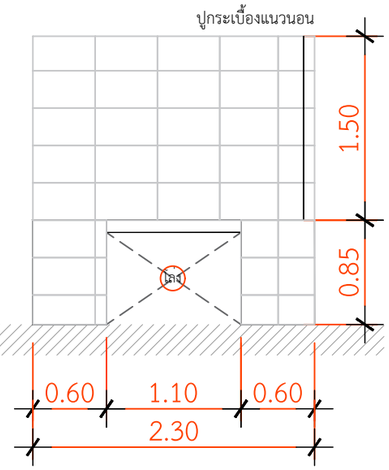

รูปตัด C-C

INSCALE 1 : 50

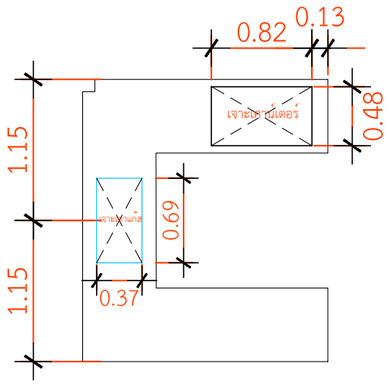

ขนาดเจาะเคาน์เตอร์ซิงค์ 0.82x0.48 m.
ขนาดเจาะเตาแก๊สแบบฝัง 0.69x0.37 m.

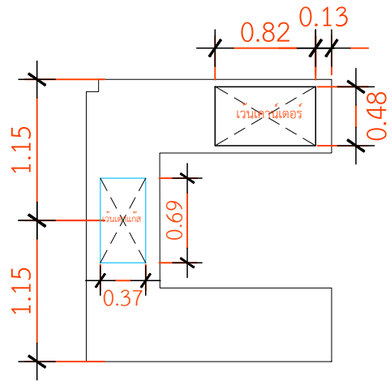

ขนาดเว้นกระเบื้องซิงค์ 0.82x0.48 m.
ขนาดเว้นกระเบื้องเตาแก๊สแบบฝัง 0.69x0.37 m.

หมายเหตุที่ : TOPเคาน์เตอร์ครัวกระเบื้อง 60 x 60 ระบุลายและสีภายหลัง
**กระเบื้อง แพรวผกา-ขาว 12 x 20
** คิ้วกระเบื้องอลูมิเนียมเหลี่ยม สีทรายเงิน

คิวดีบิลด์ QDBuild

PROJECT
บ้านพักอาศัย ค.ส.ล. 2 ชั้น
(แบบบ้าน Hana)

DATE :
ARCHITECT
STRUCTURAL ENGINEER
SANITARY ENGINEER
MECHANICAL ENGINEER
LANDSCAPE PROJECT

REVISE

No.	Detail	Date

OWNER
DRAWING TITLE
SCALE : 1: 50
Drawing No:
Sheet No : 33
DOCUMENT No :