*แก้ไขแบบเมื่อวันที่ 11/3/2569

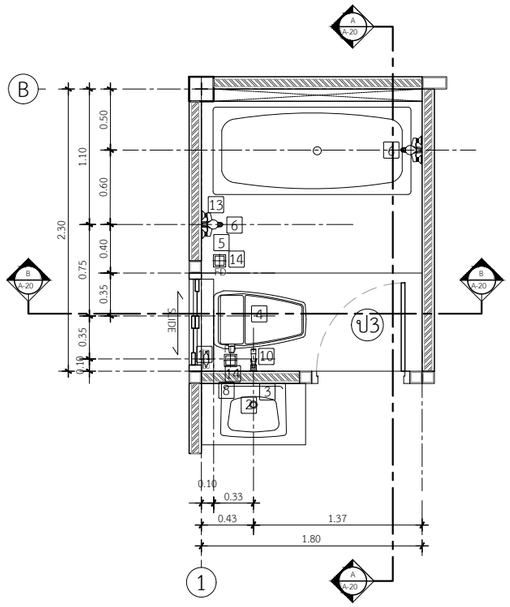

แปลนขยายห้องน้ำ 1

IN SCALE 1 : 50

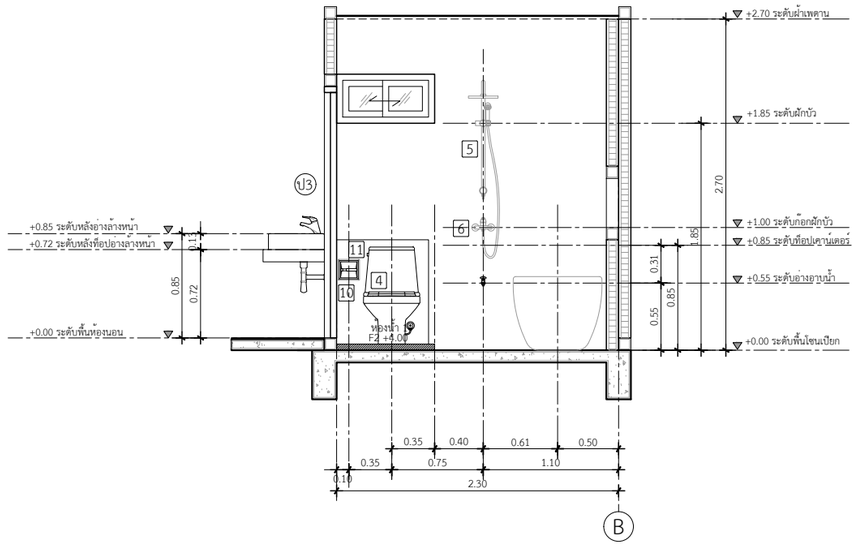

รูปตัดขยายห้องน้ำ 1 แนว A

IN SCALE 1 : 50

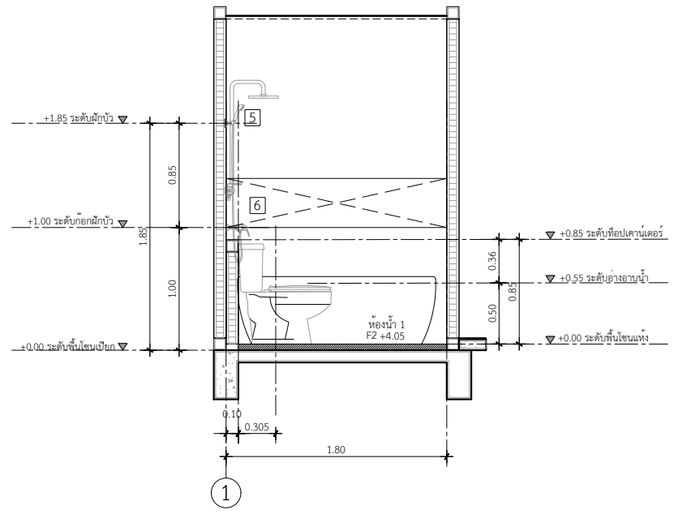

รูปตัดขยายห้องน้ำ 1 แนว B

IN SCALE 1 : 50

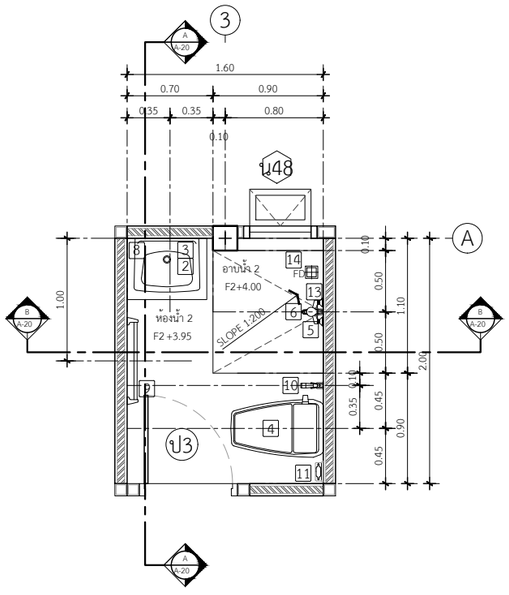

แปลนขยายห้องน้ำ 2

IN SCALE 1 : 50

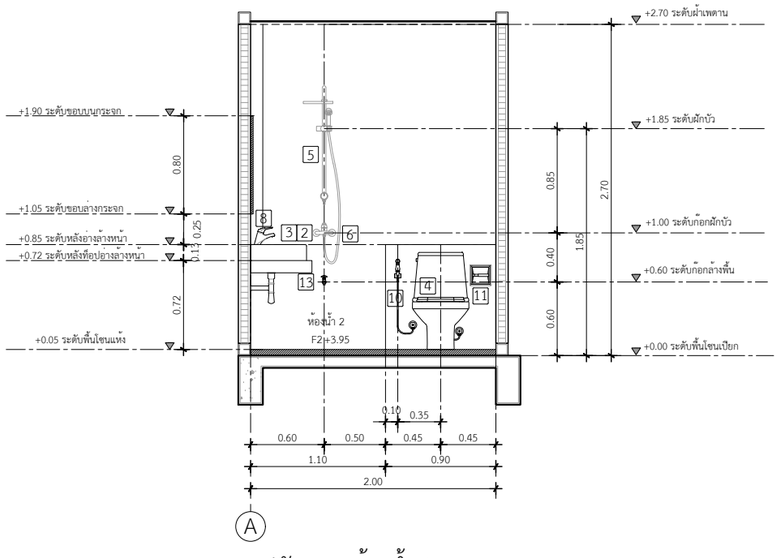

รูปตัดขยายห้องน้ำ 2 แนว A

IN SCALE 1 : 50

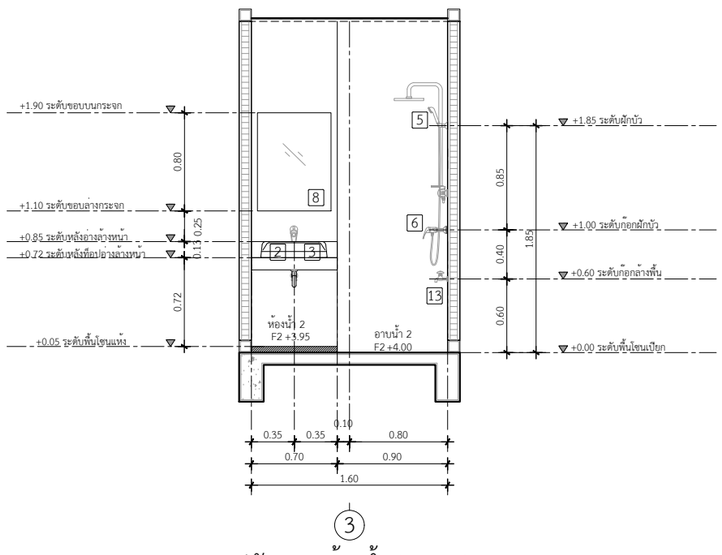

รูปตัดขยายห้องน้ำ 2 แนว B

IN SCALE 1 : 50

QDBuild คิวดีบิลด์

PROJECT

บ้านพักอาศัย ค.ส.ล. 2 ชั้น
(แบบบ้าน Hana)

DATE :

ARCHITECT

STRUCTURAL ENGINEER

SANITARY ENGINEER
-

MECHANICAL ENGINEER
-

LANDSCAPE PROJECT
-

REVISE

No.	Detail	Date

OWNER

DRAWING TITLE

แบบขยายห้องน้ำ 1, 2

SCALE : 1: 50

Drawing No:

Sheet No : 33

DOCUMENT No :