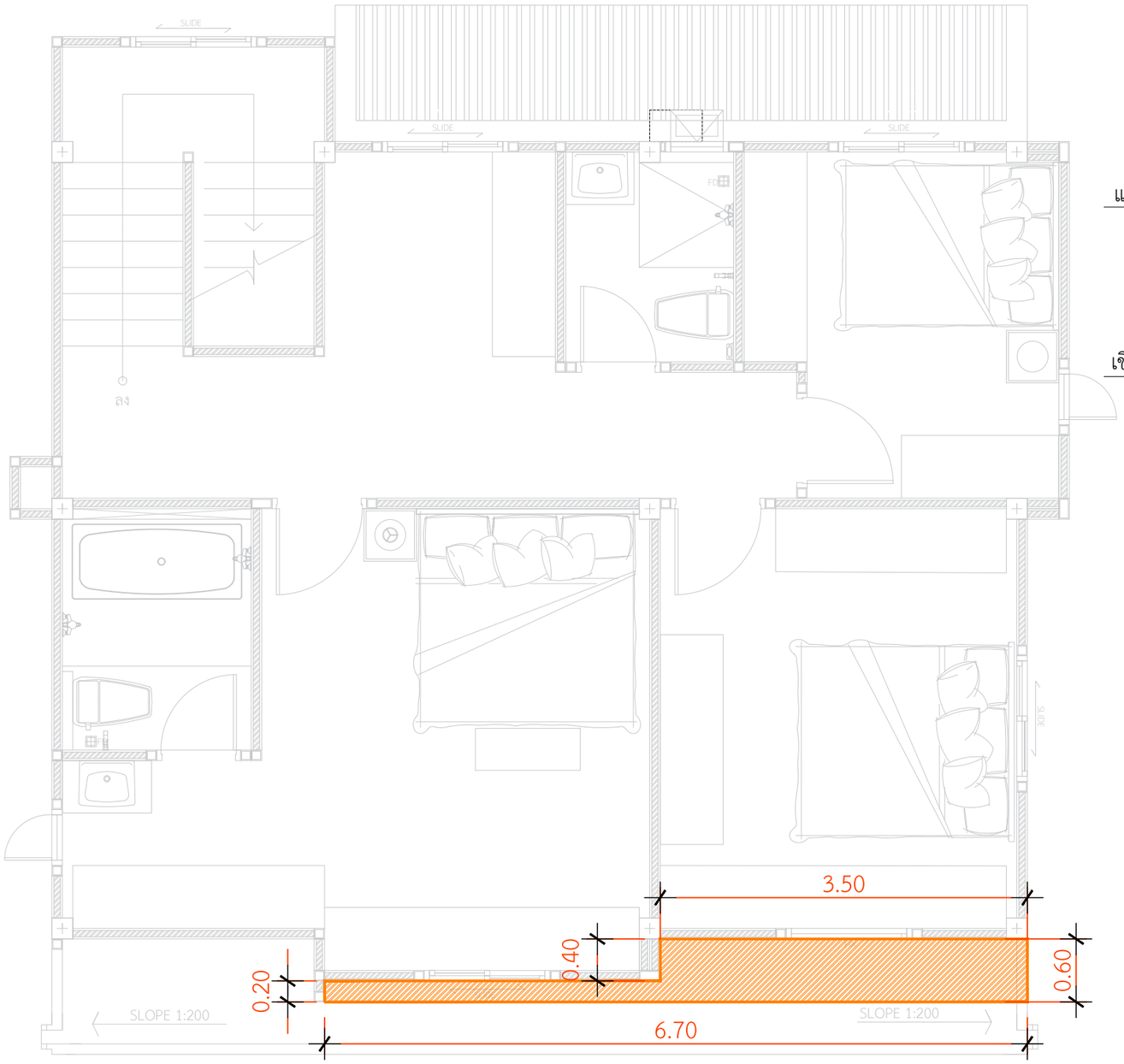

ฝ้าเล่นระดับ 2.74 ตารางเมตร

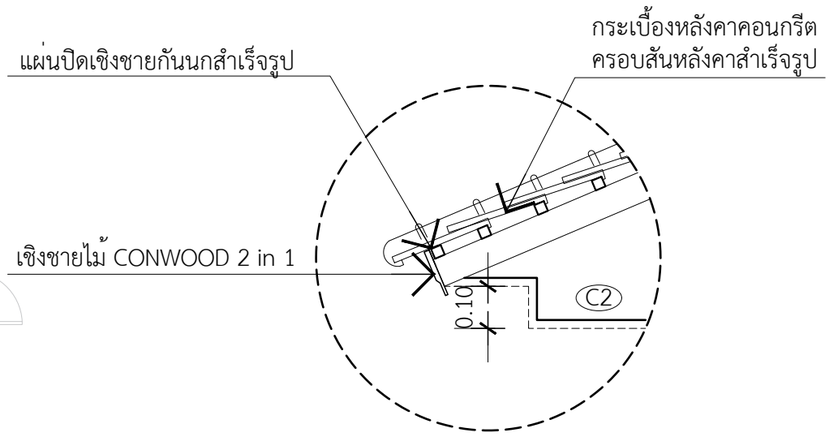

แบบขยายฝ้าเล่นระดับ

IN SCALE 1 : --

แปลนโครงฝ้าเล่นระดับ

IN SCALE 1 : 50

QDBuild คิวดีบิลด์

PROJECT

บ้านพักอาศัย ค.ส.ล. 2 ชั้น
(แบบบ้าน Hana)

DATE :

ARCHITECT

STRUCTURAL ENGINEER

SANITARY ENGINEER
-

MECHANICAL ENGINEER
-

LANDSCAPE PROJECT
-

REVISE

No.	Detail	Date

OWNER

DRAWING TITLE

SCALE : 1: 50

Drawing No:

Sheet No : 33

DOCUMENT No :