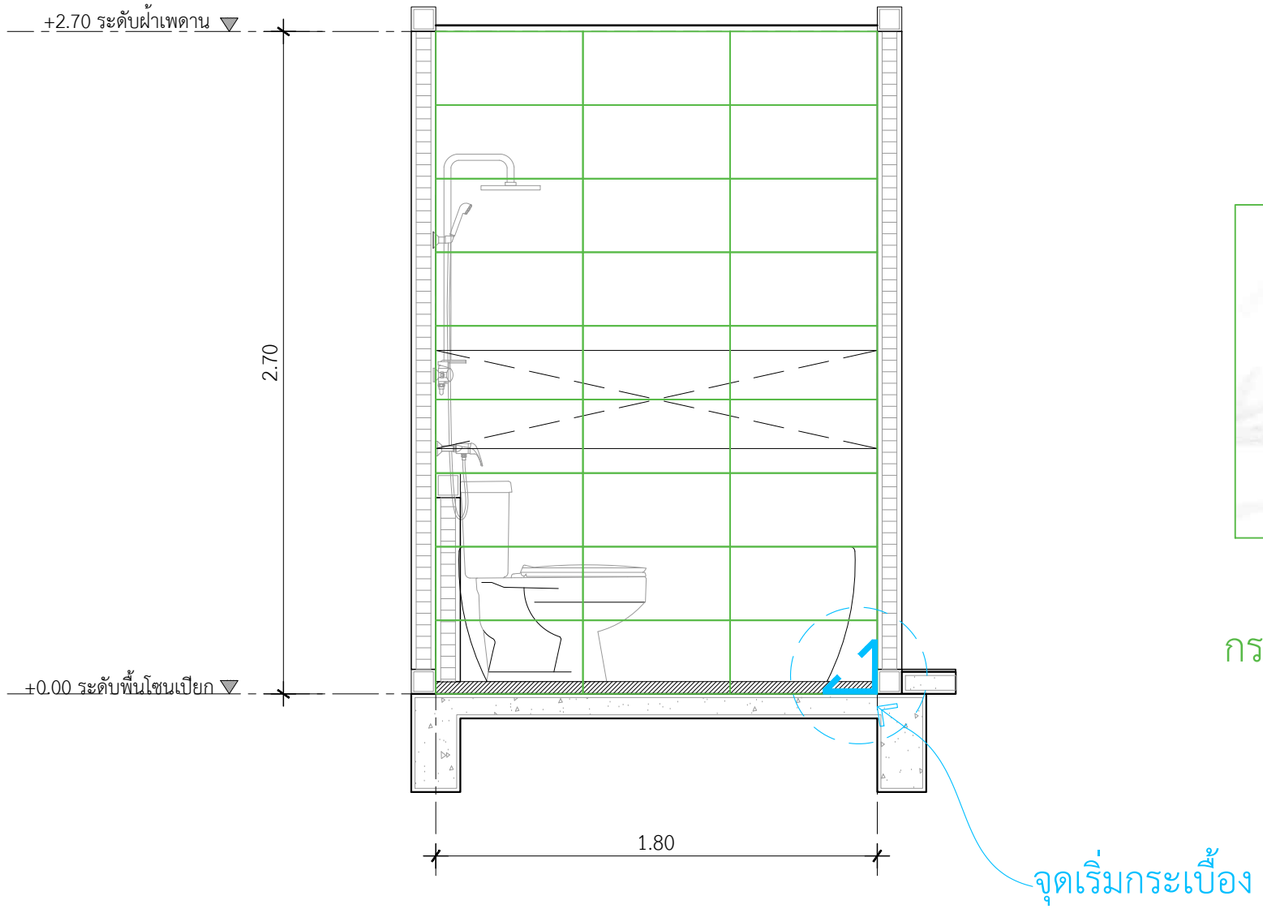

พื้นที่ปูกระเบื้องผนัง3ด้าน 17 ตร.ม.

กระเบื้องผนัง ห้องนอน1
กระเบื้องผนัง 30x60 ซม. TARA ไบรตัน ไวท์
ปูกระเบื้องแนวนอน

แบบขยายกระเบื้องผนัง3ด้าน ห้องน้ำ1
IN SCALE 1 : 25

หมายเหตุ : เศษกระเบื้องอยู่ฝั่งมุมประตู

QDBuild คิวดีบิลด์

PROJECT
บ้านพักอาศัย ค.ส.ล. 2 ชั้น
(แบบบ้าน Hana)

DATE :
ARCHITECT
STRUCTURAL ENGINEER
SANITARY ENGINEER
-
MECHANICAL ENGINEER
-
LANDSCAPE PROJECT
-

REVISE

No.	Detail	Date

OWNER
DRAWING TITLE
SCALE : 1: 25
Drawing No:
Sheet No : 33
DOCUMENT No :