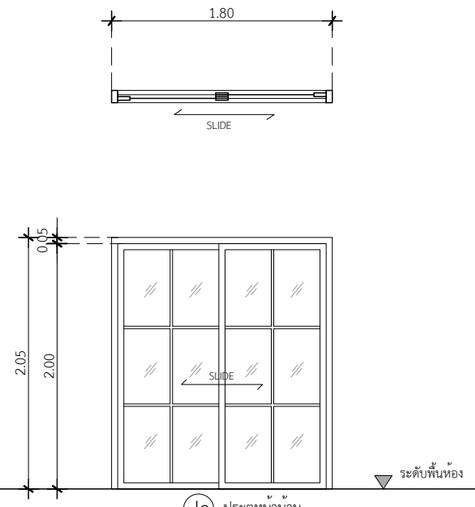

ป6 ประตูหน้าบ้าน

ประเภท	ประตูบานเลื่อนสลับ กว้าง 1.80ม.
วงกบ	อลูมิเนียม สีเทาซาฮาร่า 2"x4"หนา 1.2 มม.
กรอบบาน	อลูมิเนียม สีเทาซาฮาร่า หนา 1.2 มม.
ลูกฟัก	กระจกเขียวตัดแสงหนา 6 มม.
มือจับ	มาตรฐานบานเลื่อน
อุปกรณ์	มาตรฐานบานเลื่อน
ช่องแสง	-

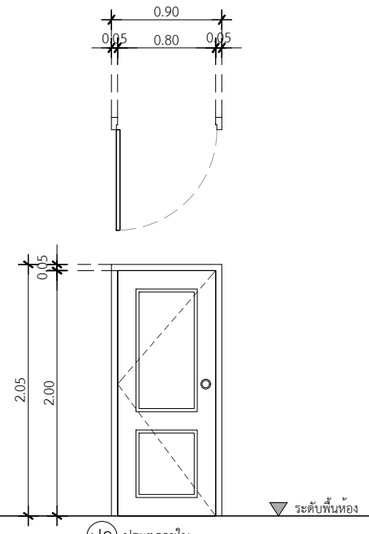

ป2 ประตูภายใน

ประเภท	ประตูบานเปิดเดี่ยว
วงกบ	วงกบไม้สังเคราะห์แบบชับเฟรม
กรอบบาน	ไม้เนื้อแข็งทึบ เซาะร่อง 5 มม. โดยรอบ
ลูกฟัก	บานไม้เนื้อแข็ง บานศรีวิชัย
มือจับ	ลูกบิดประตู COLTLITE
อุปกรณ์	บานพับเหล็ก 4"x3" ,Door stop : สีสแตนเลส มาตรฐานโครงการ
ช่องแสง	-

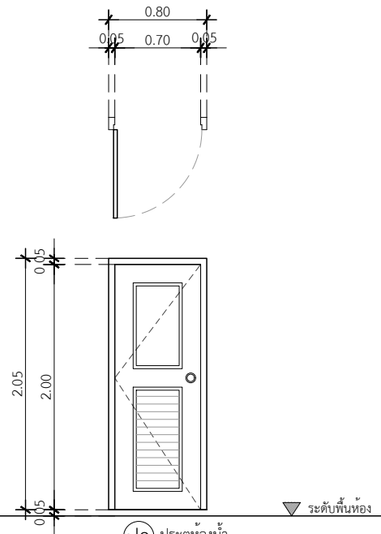

ป3 ประตูห้องน้ำ

ประเภท	ประตูบานเปิดเดี่ยว
วงกบ	วงกบไม้สังเคราะห์แบบชับเฟรม
กรอบบาน	UPVC
ลูกฟัก	บาน UPVC
มือจับ	ลูกบิดห้องน้ำ ไม่มีกุญแจ
อุปกรณ์	บานพับเหล็ก 4"x3" ,Door stop : สีสแตนเลส มาตรฐานโครงการ
ช่องแสง	-

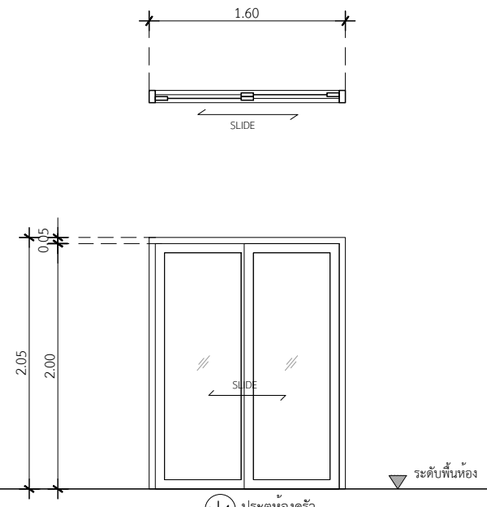

ป4 ประตูห้องครัว

ประเภท	ประตูบานเลื่อนสลับ กว้าง 1.60 ม.
วงกบ	อลูมิเนียม สีเทาซาฮาร่า 2"x4"หนา 1.2 มม.
กรอบบาน	อลูมิเนียม สีเทาซาฮาร่า หนา 1.2 มม.
ลูกฟัก	กระจกใสหนา 6 มม.
มือจับ	มาตรฐานบานเลื่อน
อุปกรณ์	มาตรฐานบานเลื่อน
ช่องแสง	-

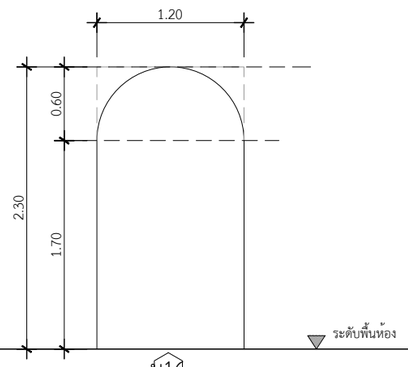

น16

QDBuild คิวดีบิลด์

PROJECT

บ้านพักอาศัย ค.ส.ล. 1 ชั้น
(แบบบ้าน Gardenia)

DATE :

ARCHITECT

STRUCTURAL ENGINEER

SANITARY ENGINEER
-

MECHANICAL ENGINEER
-

LANDSCAPE PROJECT
-

REVISE

No.	Detail	Date

OWNER

DRAWING TITLE

แบบขยายประตู

SCALE : 1: 50

Drawing No:

Sheet No : 33

DOCUMENT No :