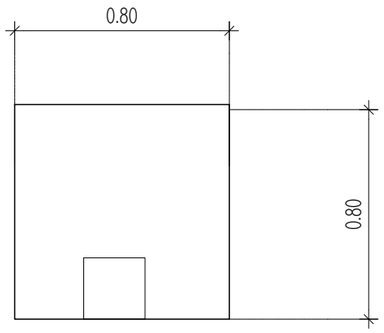

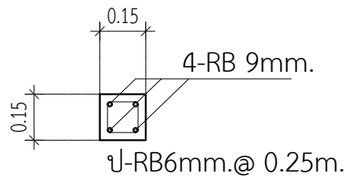

C1

แบบขยายตอม่อ,เสา

มาตราส่วน 1 : 25

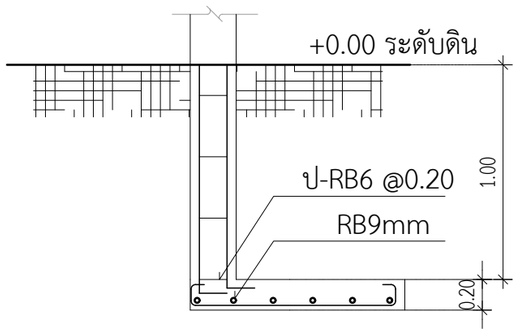

แบบขยายฐานราก

มาตราส่วน 1 : 25

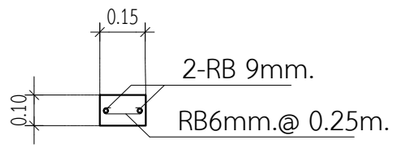

C'

แบบขยายเสาเอ็น

มาตราส่วน 1 : 25

รายละเอียดการเสริมเหล็กคาน

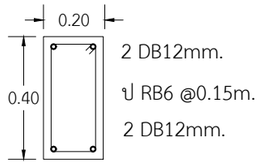

B1

แบบขยายโครงสร้างคาน

IN SCALE 1 : 25

QDBuild คิวดีบิลด์

PROJECT

บ้านพักอาศัย ค.ส.ล. 1 ชั้น

DATE :

ARCHITECT

STRUCTURAL ENGINEER

SANITARY ENGINEER

MECHANICAL ENGINEER

LANDSCAPE PROJECT

REVISE

No.	Detail	Date

OWNER

DRAWING TITLE

SCALE : 1: 20

Drawing No:

Sheet No : 33

DOCUMENT No :