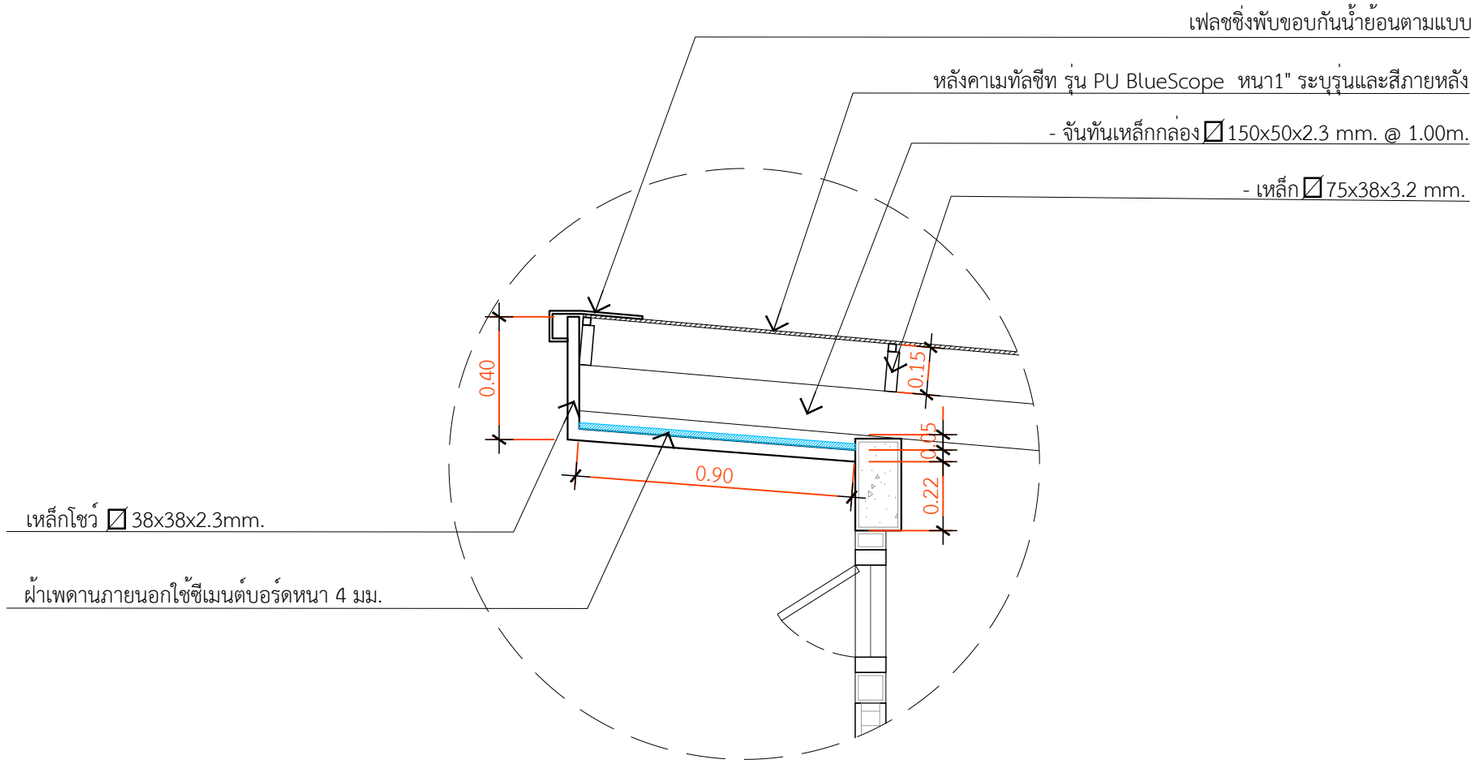

แบบขยายชายคาภายนอก

IN SCALE 1 : 20

QDHouse Construction

PROJECT

บ้านพักอาศัย ค.ส.ล. 1 ชั้น

DATE :

ARCHITECT

STRUCTURAL ENGINEER

SANITARY ENGINEER

-

MECHANICAL ENGINEER

-

LANDSCAPE PROJECT

-

REVISE

No.	Detail	Date

OWNER

DRAWING TITLE

SCALE : 1: 20

Drawing No:

Sheet No : 33

DOCUMENT No :