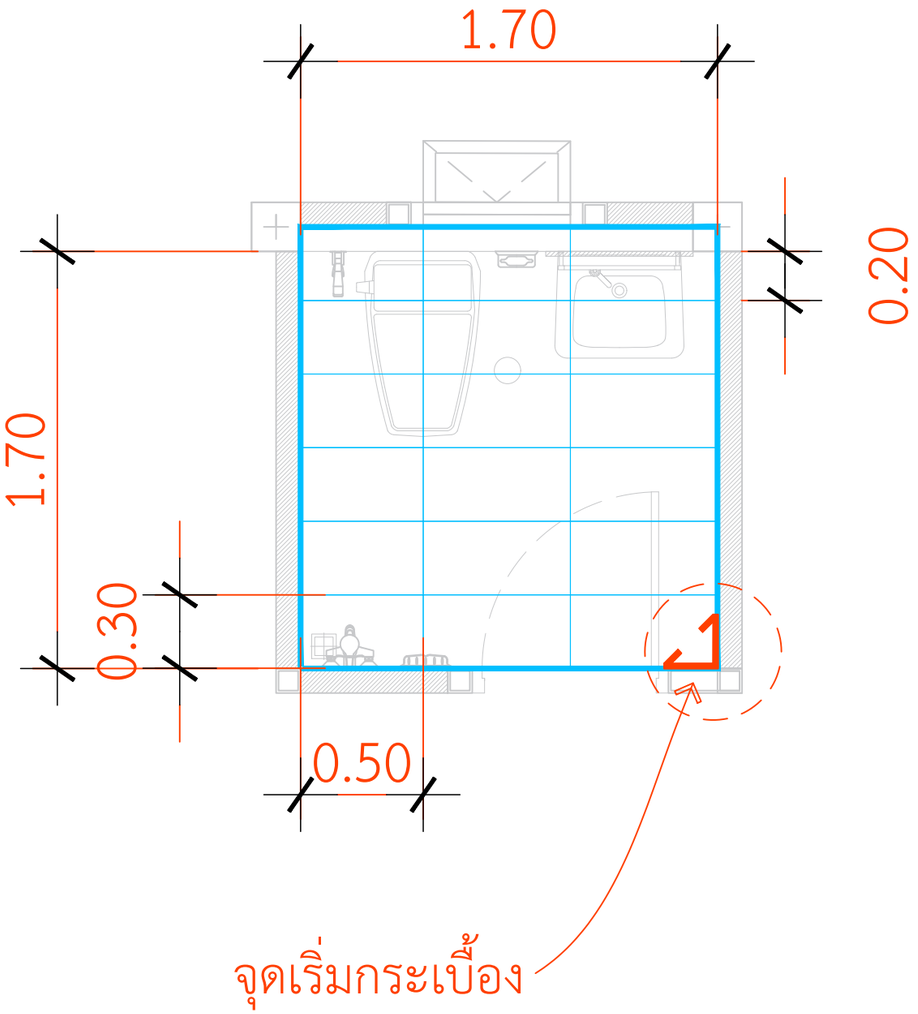

พื้นห้องน้ำ2 3.06 ตร.ม.

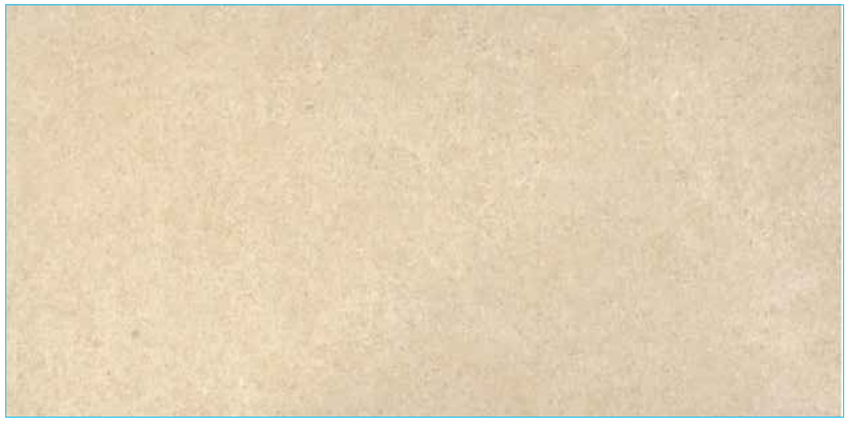

กระเบื้องพื้นห้องน้ำ
กระเบื้องพื้น คอตโต้ 12*24 ปีชาร์โร่ น้ำตาล
(ปูกระเบื้องแนวนอน)

แบบขยายกระเบื้องพื้นห้องน้ำ2

IN SCALE 1 : 25

QDHouse Construction

PROJECT
บ้านพักอาศัย ค.ส.ล. 1 ชั้น

DATE :

ARCHITECT

STRUCTURAL ENGINEER

SANITARY ENGINEER
-

MECHANICAL ENGINEER
-

LANDSCAPE PROJECT
-

REVISE

No.	Detail	Date

OWNER

DRAWING TITLE

SCALE : 1: 25

Drawing No:

Sheet No : 33

DOCUMENT No :