

แปลนบันไดเฉลียง

IN SCALE 1 : 50

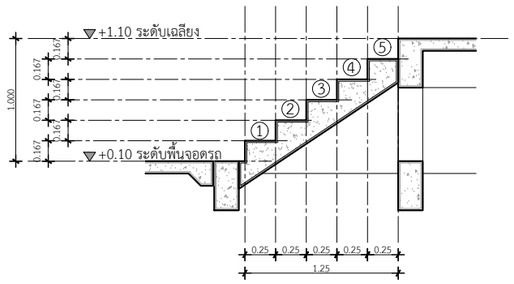

รูปตัด A-A

IN SCALE 1 : 50

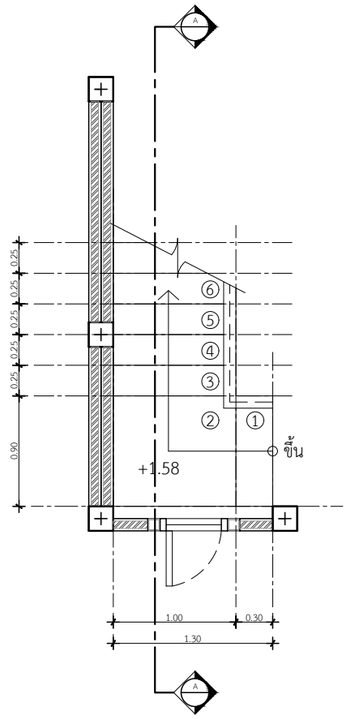

แปลนบันไดชั้น 1

IN SCALE 1 : 50

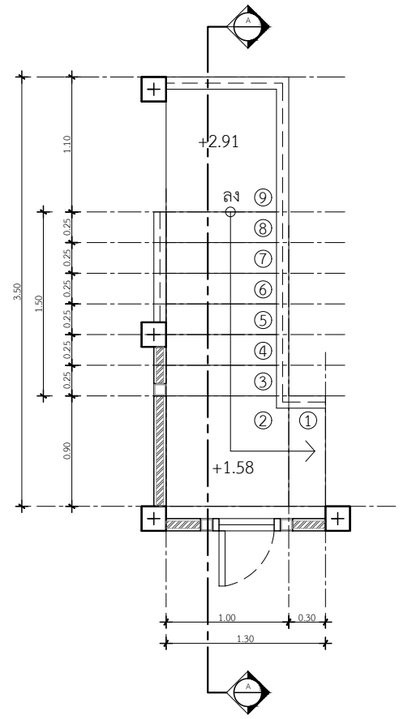

แปลนบันไดชั้น 2

IN SCALE 1 : 50

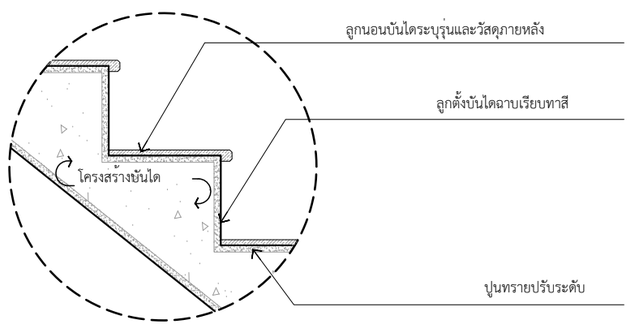

แบบขยายจมูกบันได

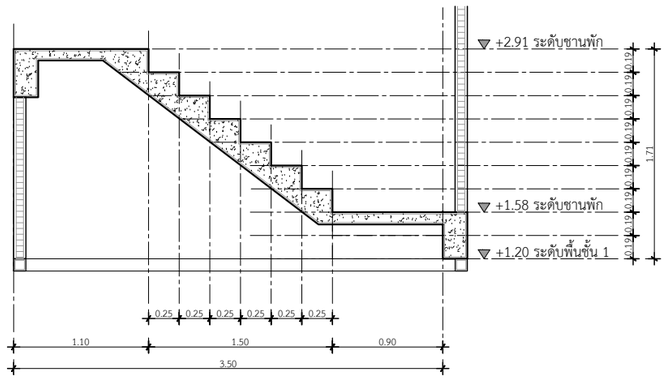

รูปตัด A-A

IN SCALE 1 : 50

QDHouse Construction

PROJECT

บ้านพักอาศัย ค.ส.ล. 1 ชั้น

DATE :

ARCHITECT

STRUCTURAL ENGINEER

SANITARY ENGINEER

-

MECHANICAL ENGINEER

-

LANDSCAPE PROJECT

-

REVISE

No.	Detail	Date

OWNER

DRAWING TITLE

แบบขยายบันได

SCALE : 1: 50

Drawing No:

Sheet No : 33

DOCUMENT No :