รายละเอียดการเสริมเหล็กเสา

COLUMN NO. หมายเลขเสา	ตอม่อ BUNTING	เสาชั้น 1	เสาชั้น 2
C1	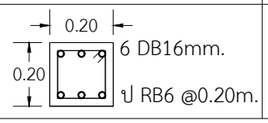	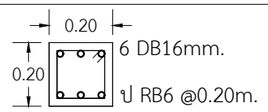	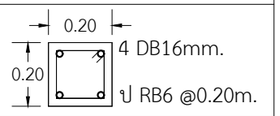

แบบขยายโครงสร้างเสา

IN SCALE 1 : 25

รายละเอียดการเสริมเหล็กคาน

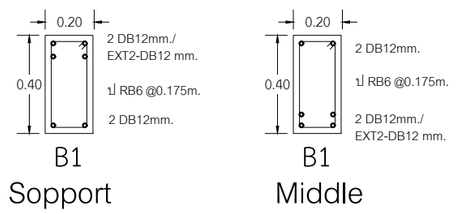	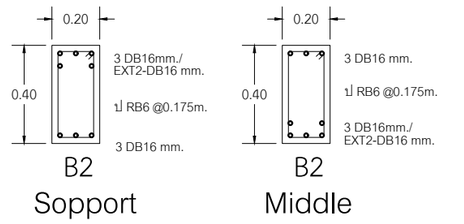
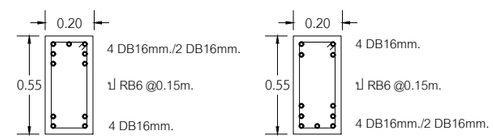	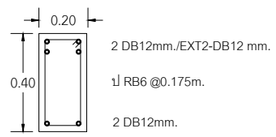
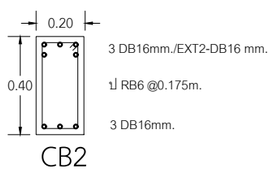	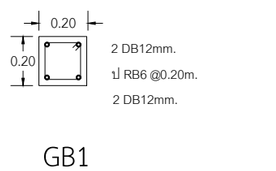

แบบขยายโครงสร้างคาน

IN SCALE 1 : 25

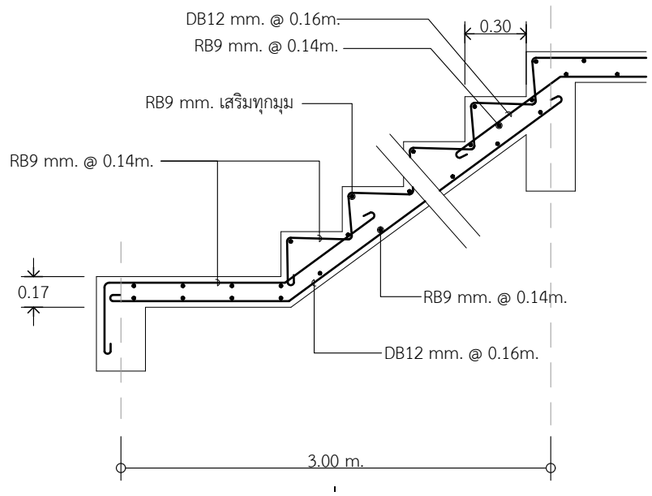

ST1 ช่วงบน

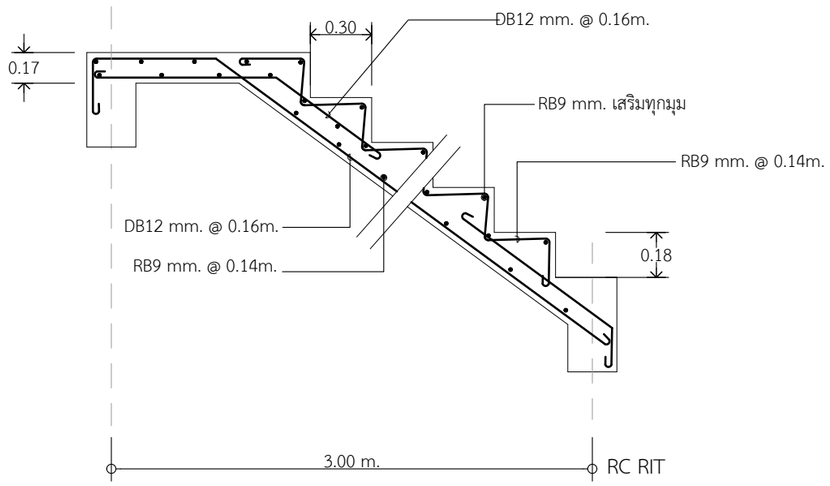

ST1 ช่วงล่าง

QDHouse Construction

PROJECT

บ้านพักอาศัย ค.ส.ล. 1 ชั้น

DATE :

ARCHITECT

STRUCTURAL ENGINEER

SANITARY ENGINEER

-

MECHANICAL ENGINEER

-

LANDSCAPE PROJECT

-

REVISE

No.	Detail	Date