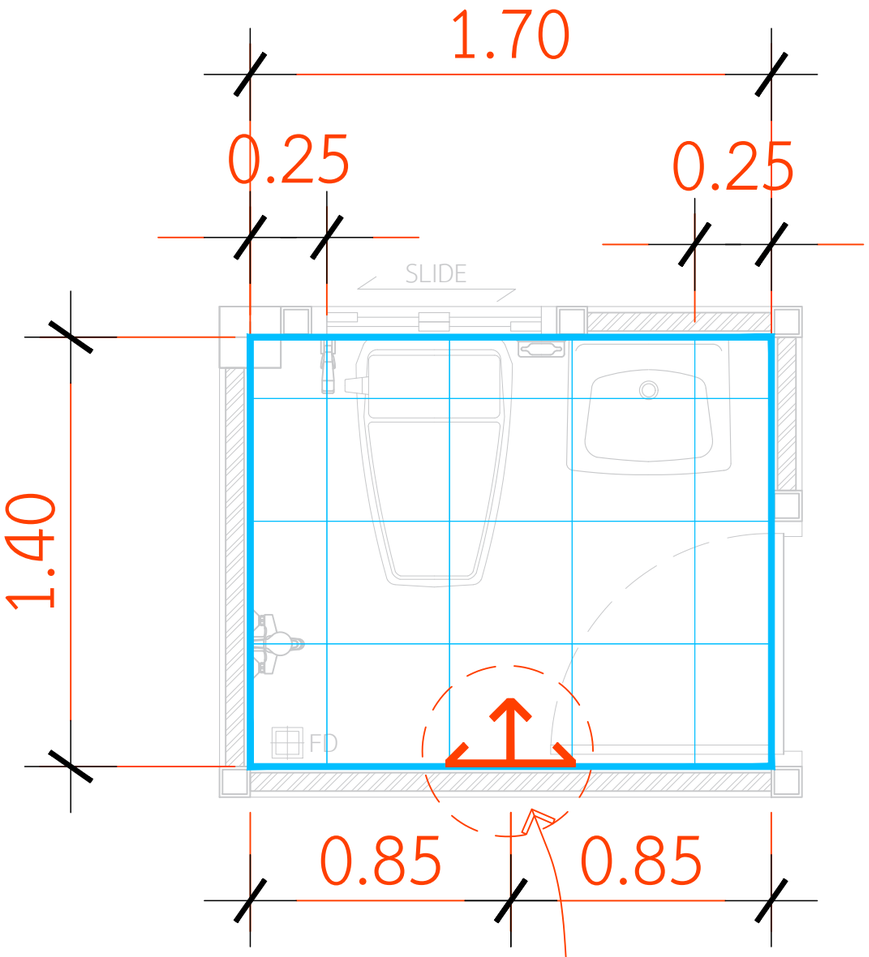

จุดเริ่มกระเบื้อง

พื้นห้องน้ำ 2.38 ตร.ม.

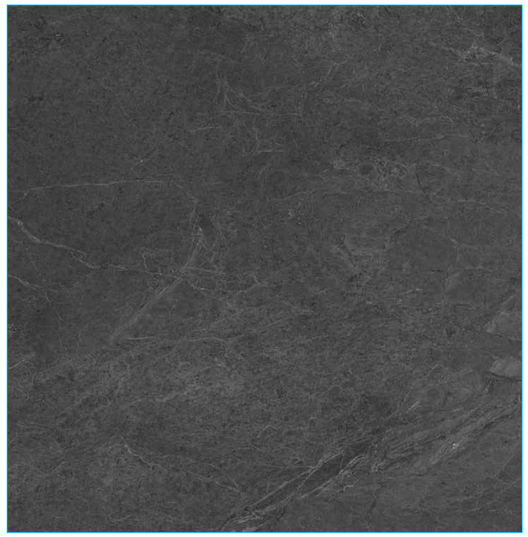

กระเบื้องพื้นห้องน้ำ
COTTO (คอตโต้) 16x16 เออร์บาน่า ดำ PM

แบบขยายกระเบื้องพื้นห้องน้ำ
IN SCALE 1 : 20

QDHouse Construction

PROJECT
บ้านพักอาศัย ค.ส.ล. 1 ชั้น

DATE :

ARCHITECT

STRUCTURAL ENGINEER

SANITARY ENGINEER
-

MECHANICAL ENGINEER
-

LANDSCAPE PROJECT
-

REVISE

No.	Detail	Date