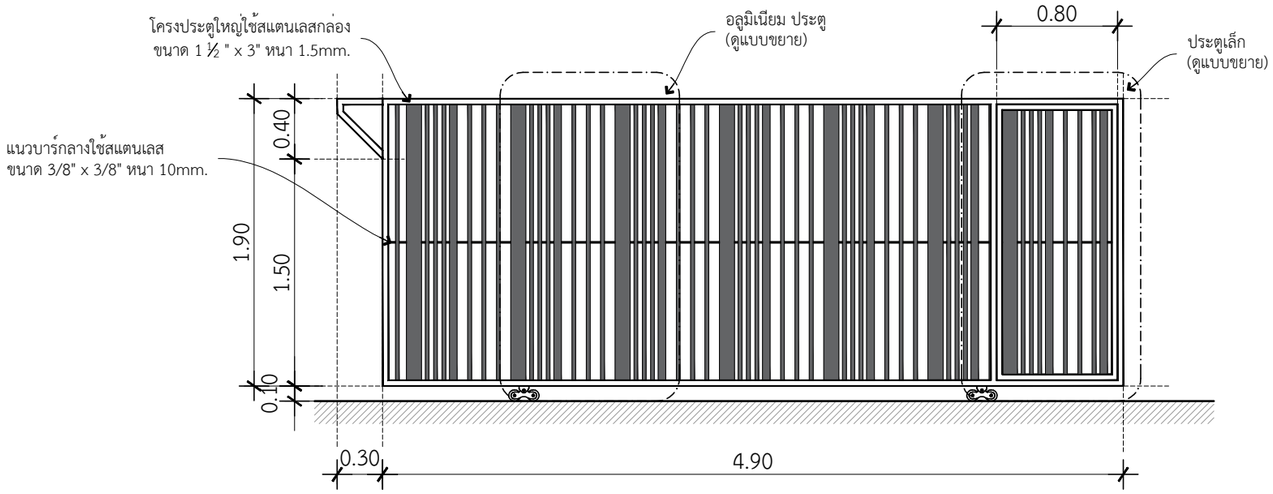


รูปด้านขยายประตูรั้ว

IN SCALE 1 : --

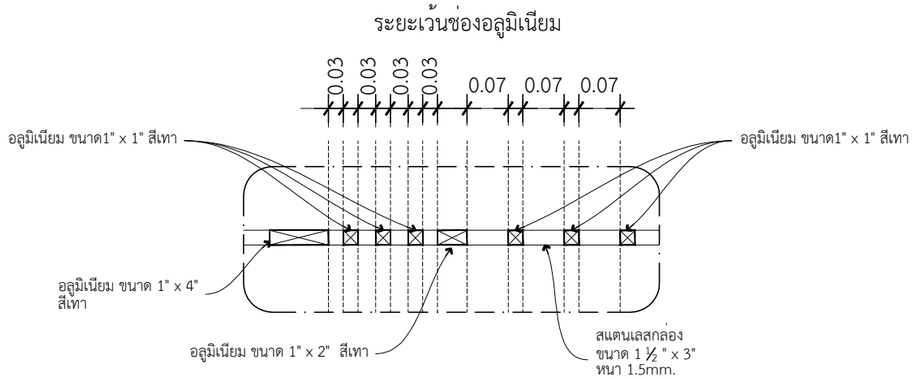


แบบขยายอลูมิเนียม

IN SCALE 1 : --

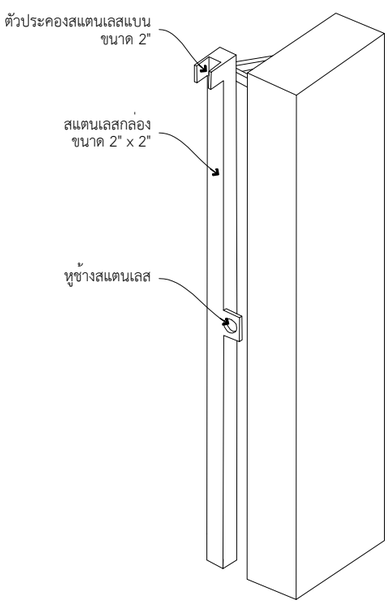


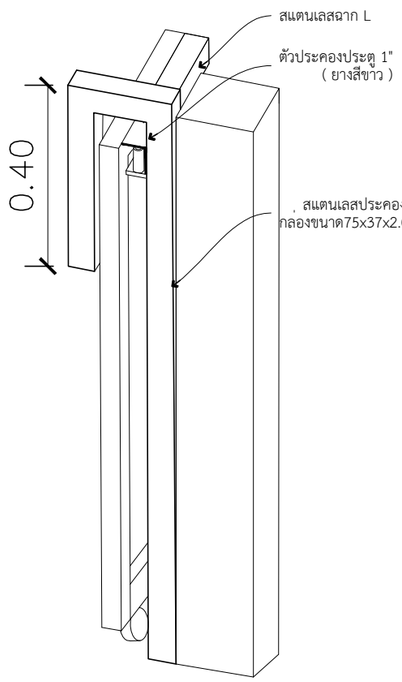


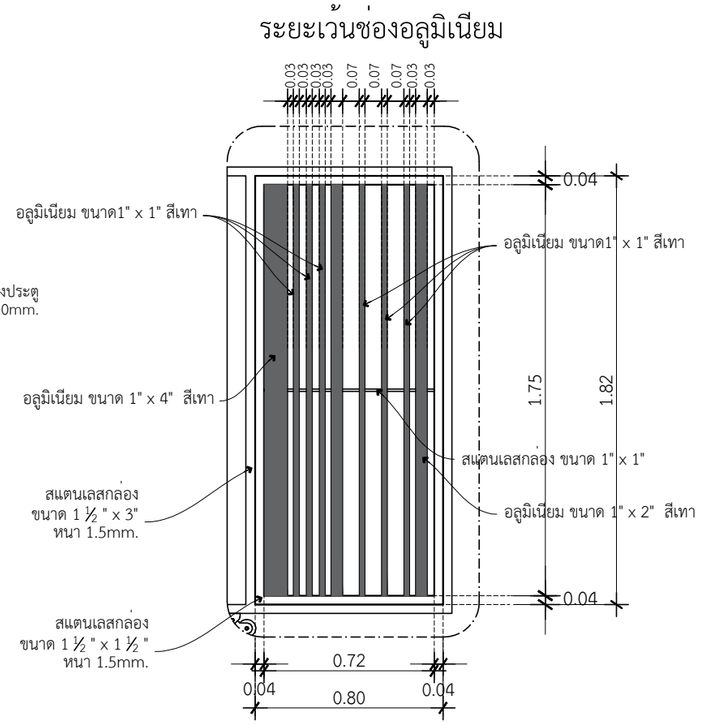


รูปด้านประตูเล็กขยายอลูมิเนียม

IN SCALE 1 : --

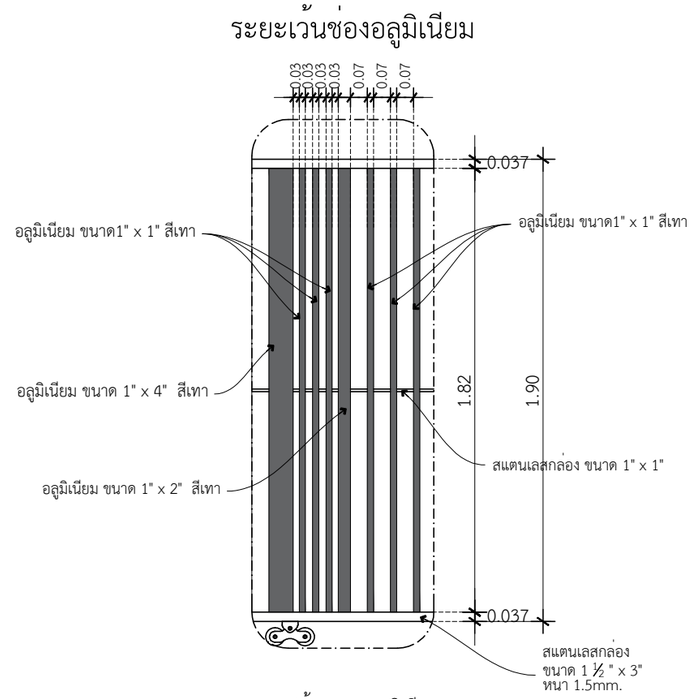


รูปด้านขยายอลูมิเนียม

IN SCALE 1 : --

QDHouse คว้ดีค้าส่ง

PROJECT

DATE :

ARCHITECT

STRUCTURAL ENGINEER

SANITARY ENGINEER
-

MECHANICAL ENGINEER
-

LANDSCAPE PROJECT
-

REVISE

| No. | Detail | Date |
|---|---|---|
| | | |

KEY PLAN

DRAWING TITLE

SCALE :

Drawing No:

Sheet No : 00

DOCUMENT No :