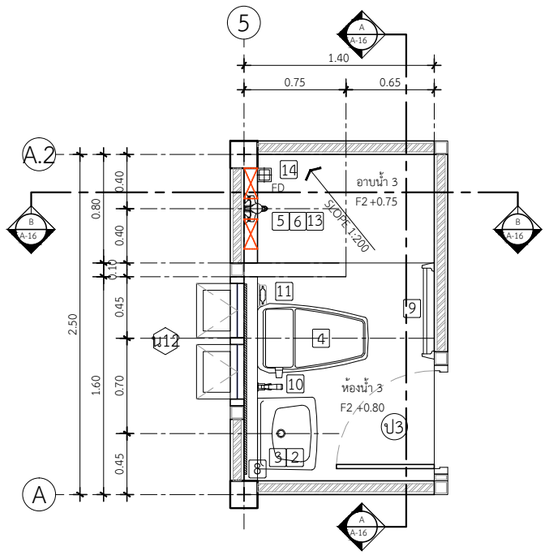

แปลนขยายห้องน้ำ 3

IN SCALE 1 : 50

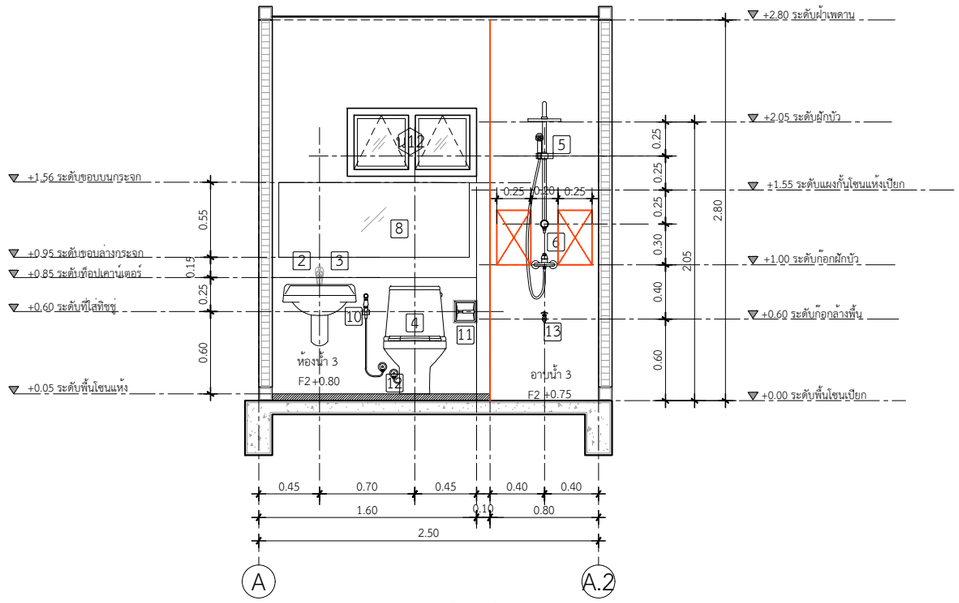

รูปตัดขยายห้องน้ำ 3 แนว A

IN SCALE 1 : 50

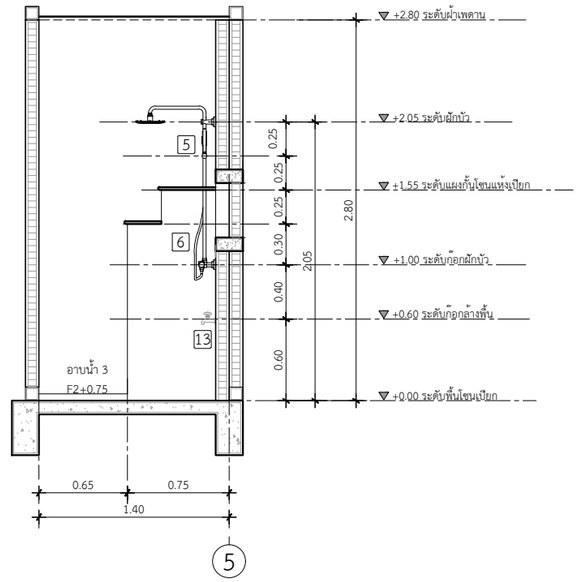

รูปตัดขยายห้องน้ำ 3 แนว B

IN SCALE 1 : 50

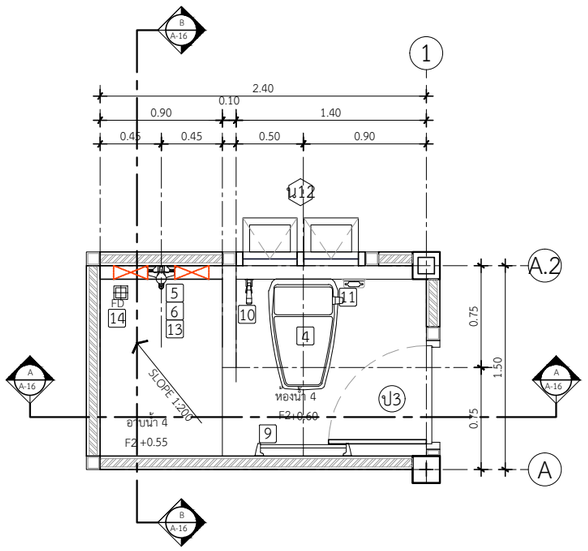

แปลนขยายห้องน้ำ 4

IN SCALE 1 : 50

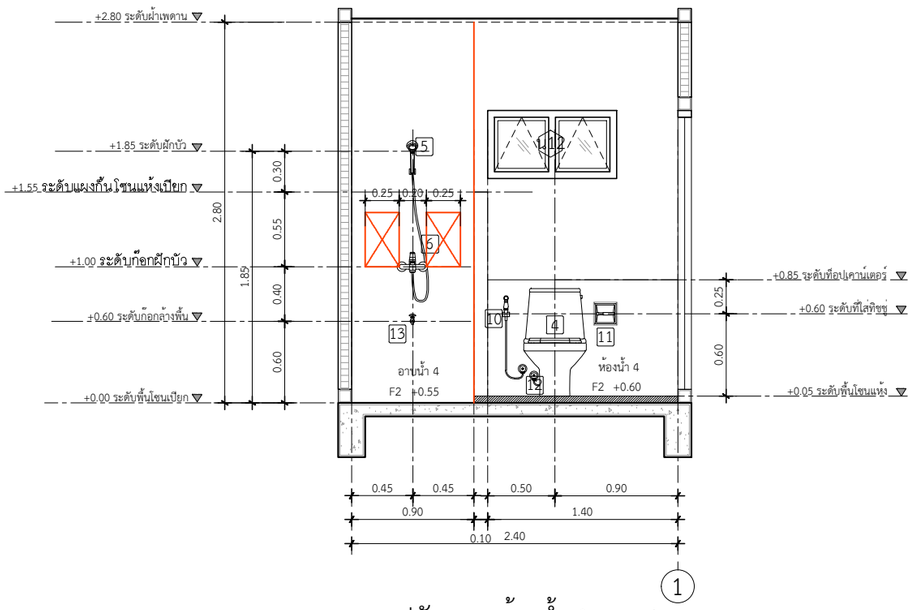

รูปตัดขยายห้องน้ำ 4 แนว A

IN SCALE 1 : 50

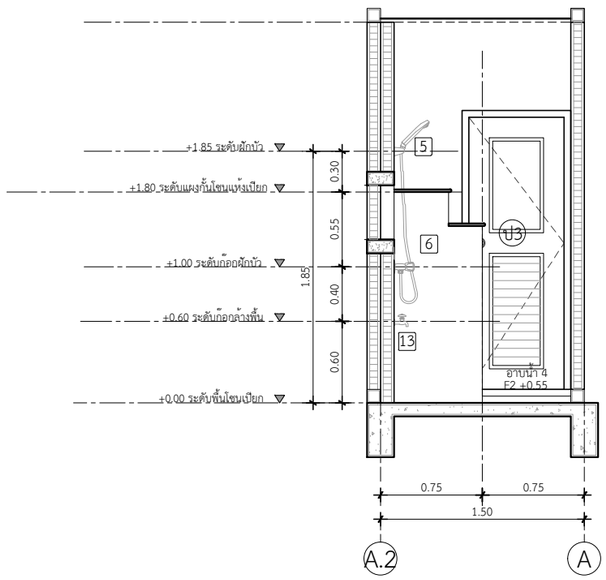

รูปตัดขยายห้องน้ำ 4 แนว B

IN SCALE 1 : 50

QDHouse คว้ดีส์

PROJECT

DATE :

ARCHITECT

STRUCTURAL ENGINEER

SANITARY ENGINEER
-

MECHANICAL ENGINEER
-

LANDSCAPE PROJECT
-

REVISE

No.	Detail	Date

KEY PLAN

DRAWING TITLE
แบบขยายห้องน้ำ 3,4

SCALE : 1: 50

Drawing No: A-18

Sheet No : 18 00

DOCUMENT No :