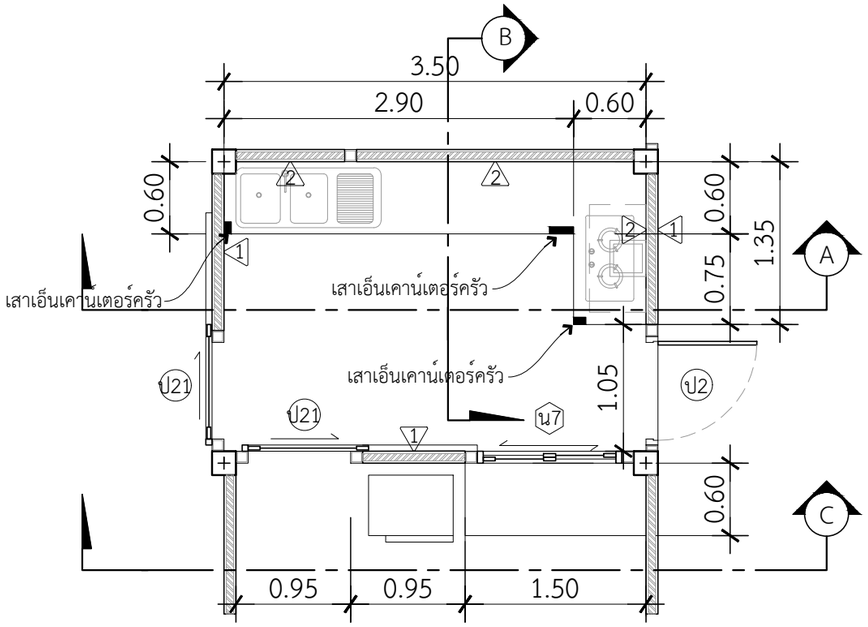

แปลนขยายเคาน์เตอร์ห้องครัว

INSCALE 1 : 75

**TOP หินแกรนิต สีดำ ลบมุม

**บานซิงค์ ยี่ห้อ MJ KITCHENสีเทาลายไม้

เคาน์เตอร์ห้องครัวด้านนอก

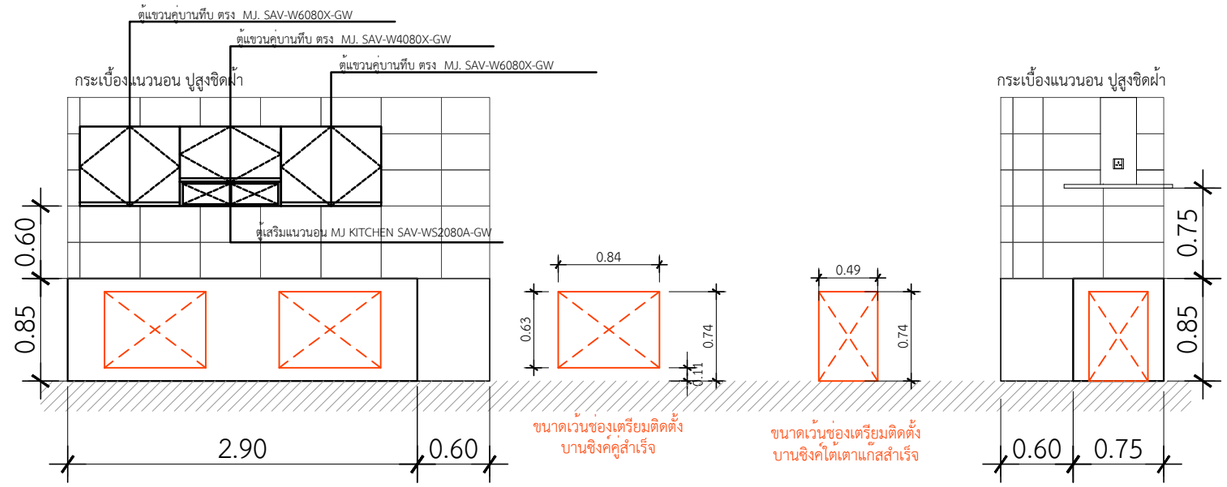

รูปตัด A-A

INSCALE 1 : 75

รูปตัด B-B

INSCALE 1 : 75

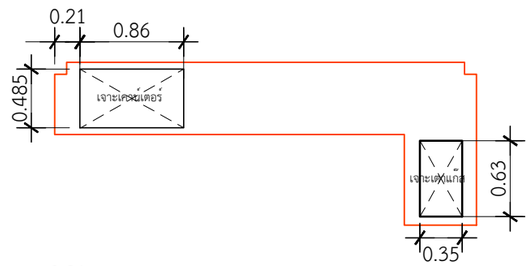

ขนาดเจาะเคาน์เตอร์ซิงค์2หลุม 0.86x0.485 m.

ขนาดเจาะเตาแก๊สแบบฝัง 0.63x0.35 m.

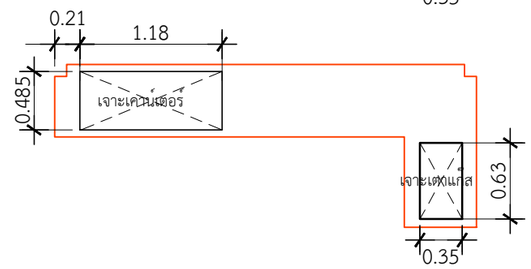

ขนาดเว้นเคาน์เตอร์ซิงค์2หลุม 1.18x0.485 m.

ขนาดเจาะเตาแก๊สแบบฝัง 0.63x0.35 m.

เคาน์เตอร์ห้องครัวด้านใน

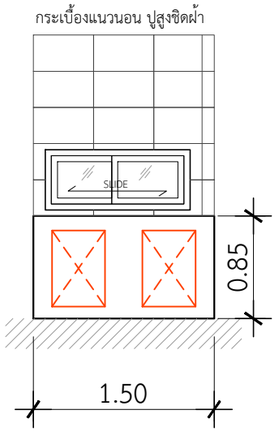

รูปตัด C-C

INSCALE 1 : 75

QDHouse คว้ดฮ้าส์

PROJECT

DATE :

ARCHITECT

STRUCTURAL ENGINEER

SANITARY ENGINEER
-

MECHANICAL ENGINEER
-

LANDSCAPE PROJECT
-

REVISE

No.	Detail	Date

KEY PLAN

DRAWING TITLE

SCALE :

Drawing No:

Sheet No : 00

DOCUMENT No :