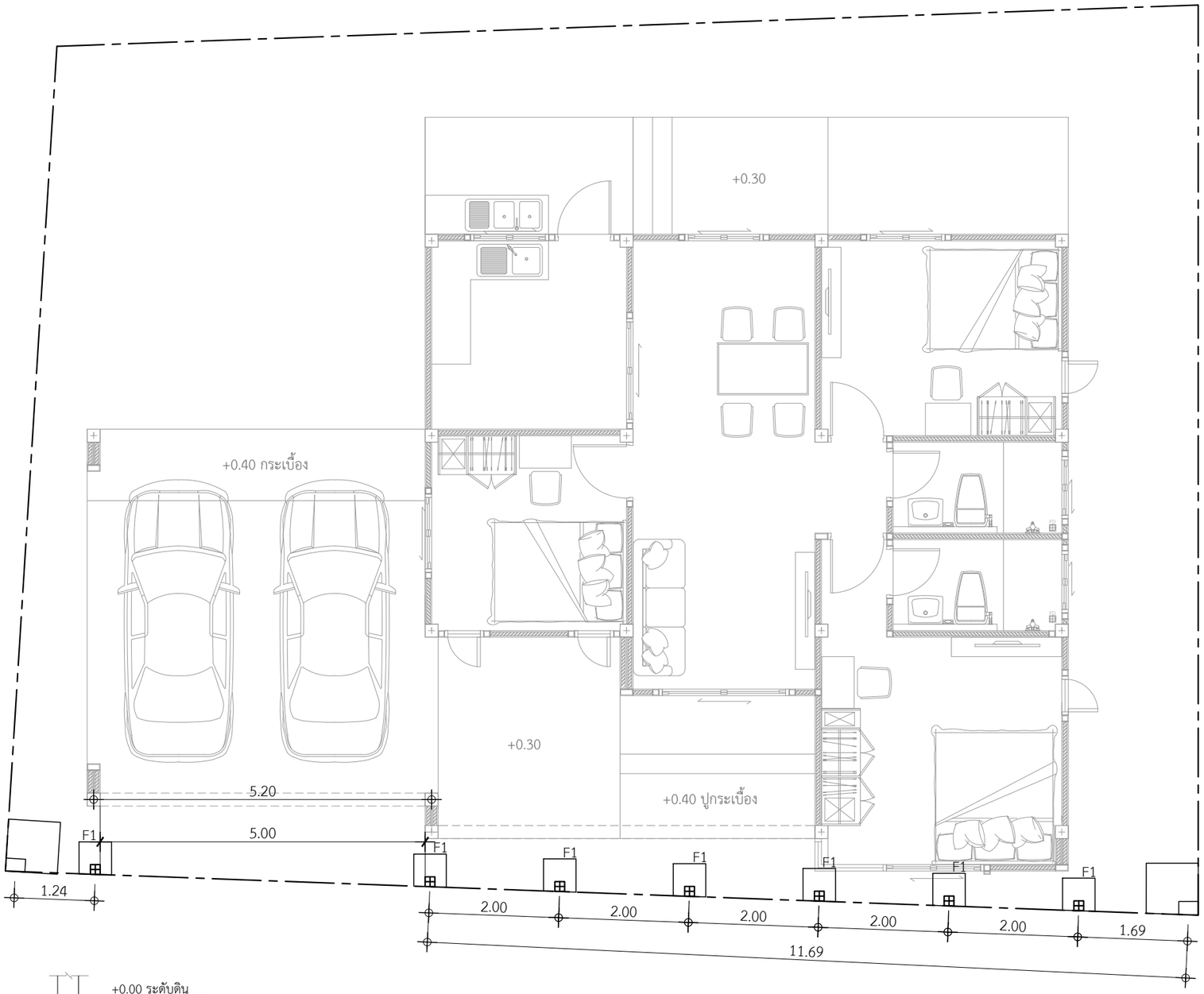

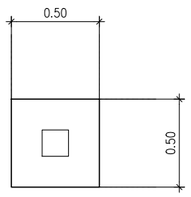

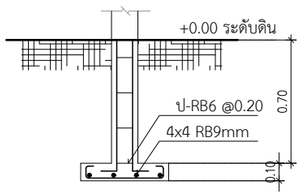

แบบขยายฐานราก

มาตราส่วน 1 : 25

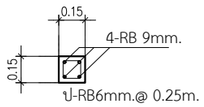

C1

แบบขยายตอม่อ,เสา

มาตราส่วน 1 : 25

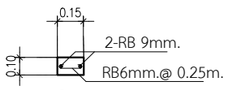

C'

แบบขยายเสาเอ็น

มาตราส่วน 1 : 25

แปลนฐานราก-ตอม่อ แนวรั้วหน้าบ้าน

IN SCALE 1 : 75

QDHouse

PROJECT

DATE :

ARCHITECT

STRUCTURAL ENGINEER

SANITARY ENGINEER
-

MECHANICAL ENGINEER
-

LANDSCAPE PROJECT
-

REVISE

No.	Detail	Date

KEY PLAN

DRAWING TITLE

SCALE :

Drawing No:

Sheet No : 00

DOCUMENT No :

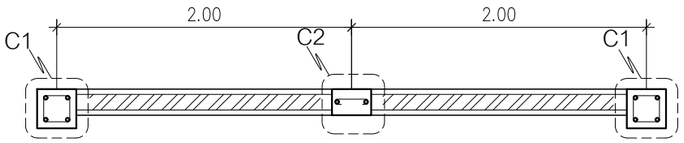

รูปแบบเสาแนวปกติ

แปลนแสดงตำแหน่งเสา

มาตราส่วน 1 : 25

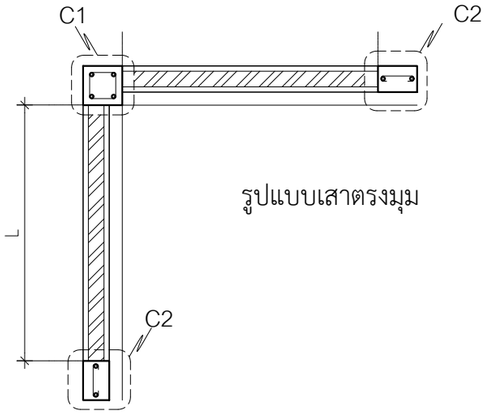

รูปแบบเสาตรงมุม

แปลนแสดงตำแหน่งเสา

มาตราส่วน 1 : 25

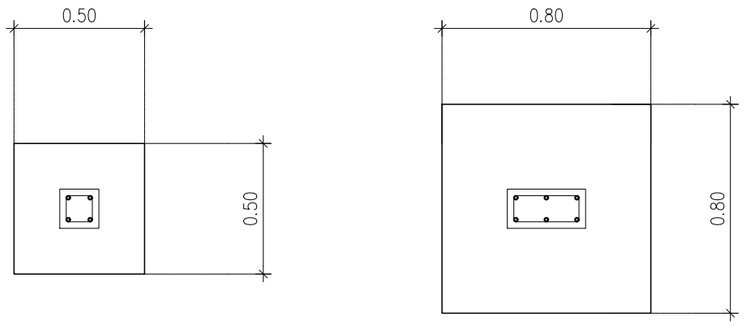

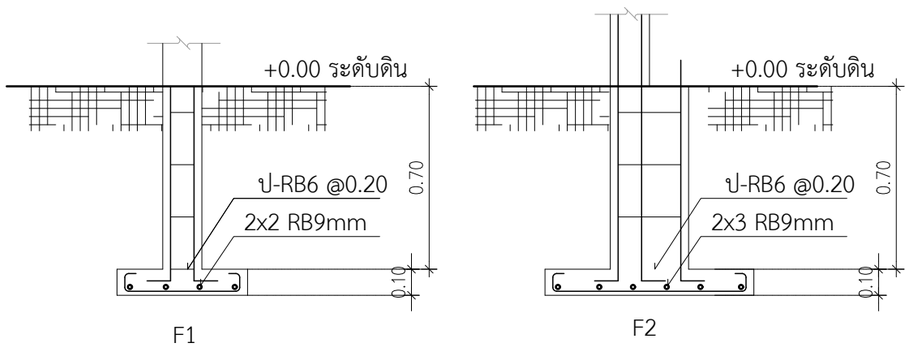

แบบขยายฐานราก

มาตราส่วน 1 : 25

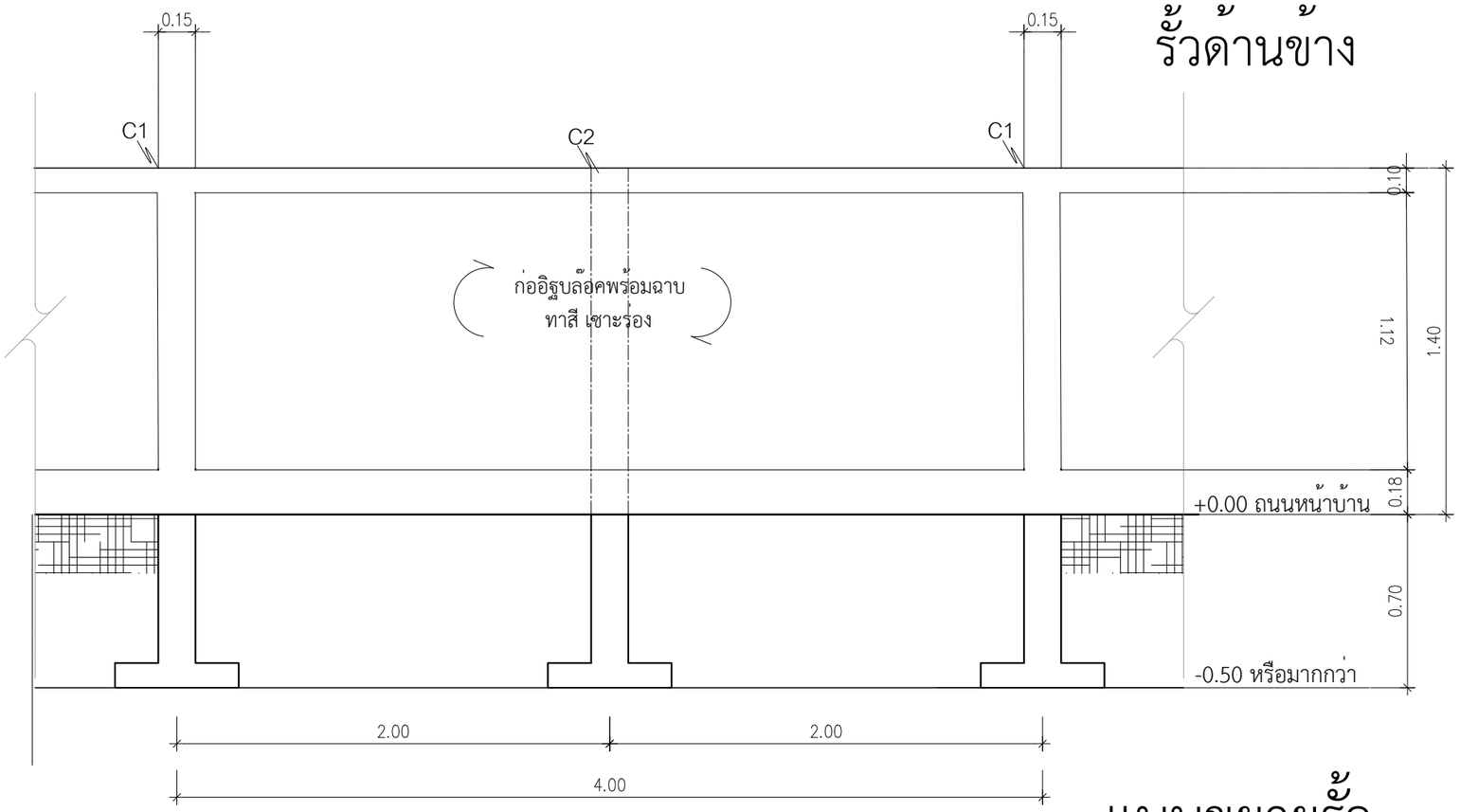

รั้วด้านข้าง

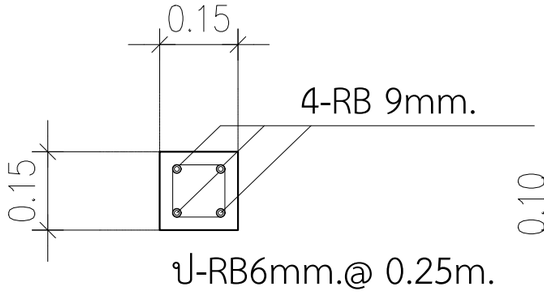

C1

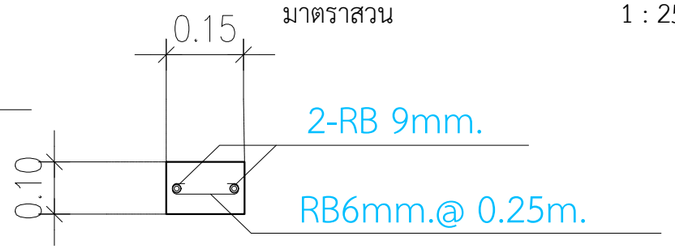

C2

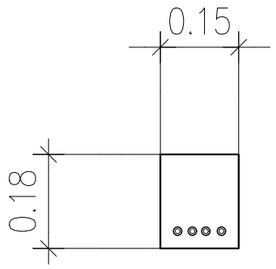

คานสำเร็จรูป

B1

แบบขยายรั้ว

มาตราส่วน 1 : 25

แบบขยายคาน

มาตราส่วน 1 : 25

QDHouse

PROJECT

DATE :

ARCHITECT

STRUCTURAL ENGINEER

SANITARY ENGINEER
-

MECHANICAL ENGINEER
-

LANDSCAPE PROJECT
-

REVISE

No.	Detail	Date

KEY PLAN

DRAWING TITLE

SCALE : 1: 50

Drawing No:

Sheet No : 00

DOCUMENT No :