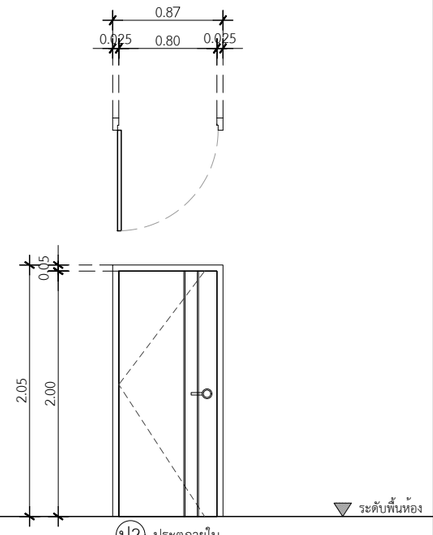

ป2 ประตูภายใน

ประเภท	ประตูบานเปิดเดี่ยว
วงกบ	วงกบสังเคราะห์แบบซับเฟรม UPVC
กรอบบาน	โครงไม้เนื้อแข็ง ตีโครงโดยรอบ
ลูกฟัก	บานกรุผิวเมลามีน
มือจับ	ลูกบิดแบบมีกุญแจชนิดก้านโยก ยี่ห้อตามมาตรฐาน (เจ้าของบ้านเปลี่ยนแปลง)
อุปกรณ์	บานพับเหล็ก 4"x3" ,Door stop : สีสแตนเลส มาตรฐานโครงการ
ช่องแสง	-

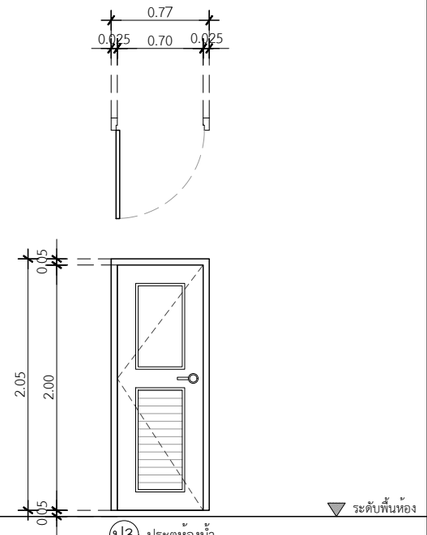

ป3 ประตูห้องน้ำ

ประเภท	ประตูบานเปิดเดี่ยว
วงกบ	วงกบสังเคราะห์แบบซับเฟรม UPVC
กรอบบาน	บาน UPVC
ลูกฟัก	บาน UPVC แบบมีช่องเกล็ด
มือจับ	ลูกบิดแบบไม่มีกุญแจชนิดก้านโยก ยี่ห้อตามมาตรฐาน (เจ้าของบ้านเปลี่ยนแปลง)
อุปกรณ์	บานพับเหล็ก 4"x3" ,Door stop : สีสแตนเลส มาตรฐานโครงการ
ช่องแสง	-

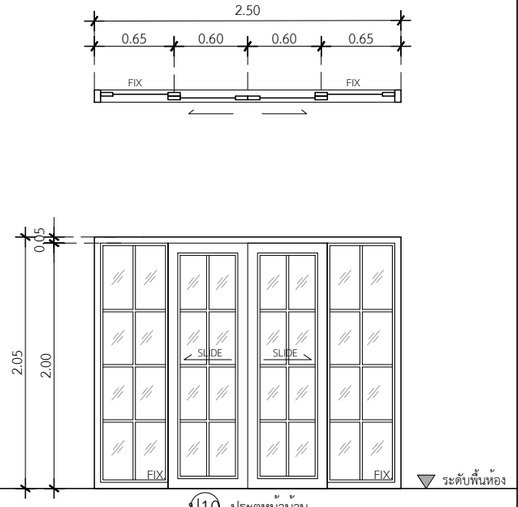

ป10 ประตูหน้าบ้าน

ประเภท	ประตูบานเลื่อน กว้าง 2.50 ม. พร้อมช่องแสงด้านข้าง มีฟักตกแต่ง
วงกบ	อลูมิเนียม สีลายไม้ 2"x4"หนา 1.2 มม.
กรอบบาน	อลูมิเนียม สีลายไม้ หนา 1.2 มม.
ลูกฟัก	กระจกเขียวตัดแสงหนา 6 มม.
มือจับ	มาตรฐานบานเลื่อน
อุปกรณ์	มาตรฐานบานเลื่อน
ช่องแสง	บานติดตาย ด้านข้างซ้ายขวา

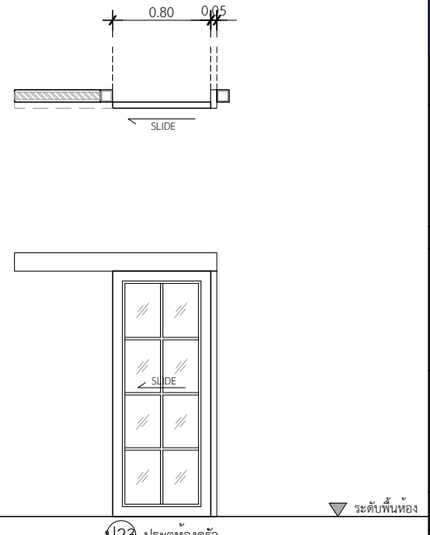

ป23 ประตูห้องครัว

ประเภท	ประตูบานเลื่อนรางแขวนบน มีฟักตกแต่ง
วงกบ	อลูมิเนียม สีลายไม้ 2"x4"หนา 1.2 มม.
กรอบบาน	อลูมิเนียม สีลายไม้ หนา 1.2 มม.
ลูกฟัก	กระจกเขียวตัดแสงหนา 6 มม.
มือจับ	มาตรฐานบานเลื่อน
อุปกรณ์	มาตรฐานบานเลื่อน
ช่องแสง	-

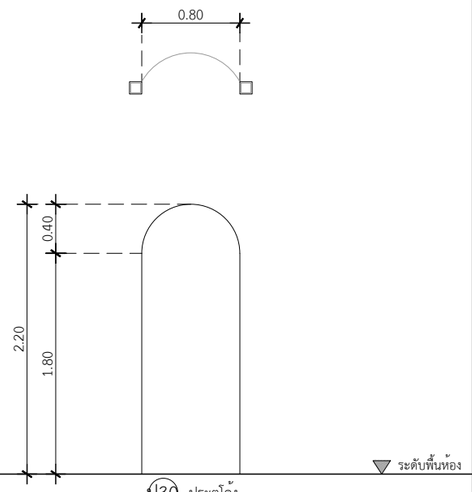

ป30 ประตูโค้ง

ประเภท	ประตูโค้ง กว้าง 0.80 ม. สูง 2.20 ม.
วงกบ	-
กรอบบาน	-
ลูกฟัก	-
มือจับ	-
อุปกรณ์	-
ช่องแสง	-

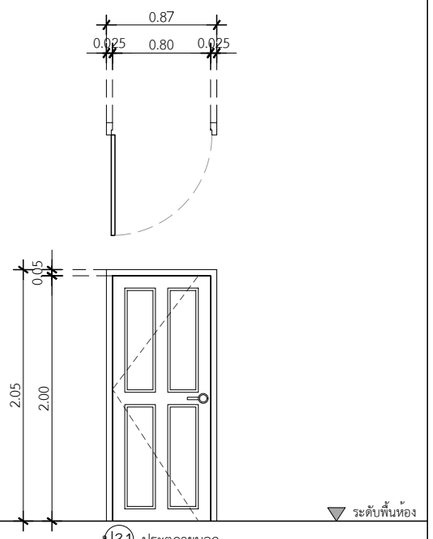

ป31 ประตูภายนอก

ประเภท	ประตูบานเปิดเดี่ยว
วงกบ	วงกบสังเคราะห์แบบซับเฟรม UPVC
กรอบบาน	บาน UPVC
ลูกฟัก	บาน UPVC
มือจับ	ลูกบิดแบบมีกุญแจชนิดก้านโยก ยี่ห้อตามมาตรฐาน (เจ้าของบ้านเปลี่ยนแปลง)
อุปกรณ์	บานพับเหล็ก 4"x3" ,Door stop : สีสแตนเลส มาตรฐานโครงการ
ช่องแสง	-

QDHouse

PROJECT

โครงการ บ้านเซนส์ เนเจอร์
บ้านพักอาศัย ค.ส.ล. 1 ชั้น

DATE :

ARCHITECT

STRUCTURAL ENGINEER

SANITARY ENGINEER
-

MECHANICAL ENGINEER
-

LANDSCAPE PROJECT
-

REVISE

No.	Detail	Date

OWNER

DRAWING TITLE

แบบขยายประตู

SCALE : 1: 50

Drawing No:

Sheet No : 33

DOCUMENT No :