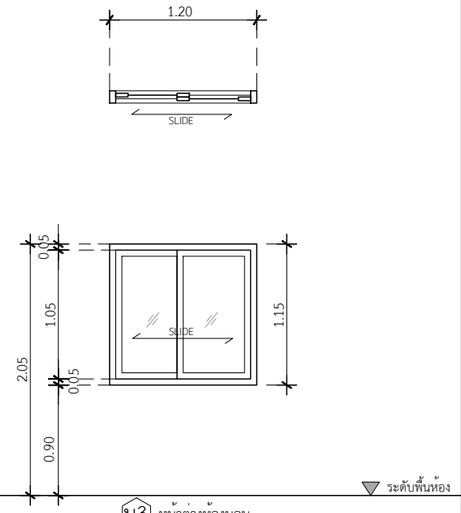

น3 หน้าต่างห้องนอน

ประเภท	หน้าต่างบานเลื่อนสลับ
วงกบ	อลูมิเนียม สีลายไม้ 2"x4"หนา 1.2 มม.
กรอบบาน	อลูมิเนียม สีลายไม้ หนา 1.2 มม.
ลูกฟัก	กระจกเขียวตัดแสง หนา 5 มม.
มือจับ	มาตรฐานบานเลื่อน
อุปกรณ์	มาตรฐานบานเลื่อน
ช่องแสง	-

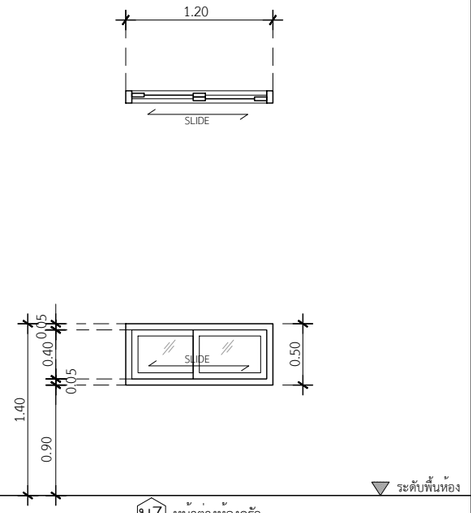

น7 หน้าต่างห้องครัว

ประเภท	หน้าต่างบานเลื่อนสลับ (เฉพาะห้องครัว)
วงกบ	อลูมิเนียม สีลายไม้ 2"x4"หนา 1.2 มม.
กรอบบาน	อลูมิเนียม สีลายไม้ หนา 1.2 มม.
ลูกฟัก	กระจกเขียวตัดแสง หนา 5 มม.
มือจับ	มาตรฐานบานเลื่อน
อุปกรณ์	มาตรฐานบานเลื่อน
ช่องแสง	-

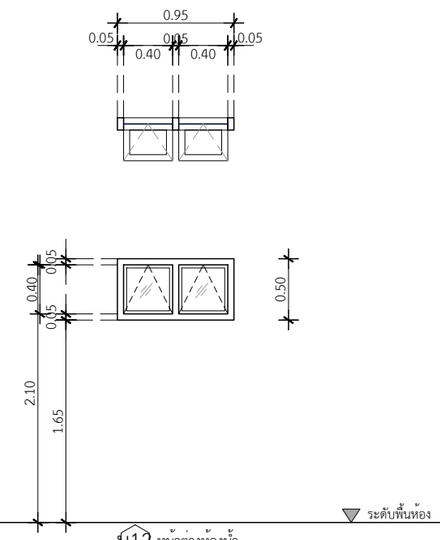

น12 หน้าต่างห้องน้ำ

ประเภท	หน้าต่างบานกระทุ้งคู่
วงกบ	อลูมิเนียม สีลายไม้ 2"x4"หนา 1.2 มม.
กรอบบาน	อลูมิเนียม สีลายไม้ หนา 1.2 มม.
ลูกฟัก	กระจกเขียวฝ้า สีขาวขุ่น หนา 5 มม.
มือจับ	มาตรฐานบานเปิด
อุปกรณ์	มาตรฐานบานเปิด
ช่องแสง	-

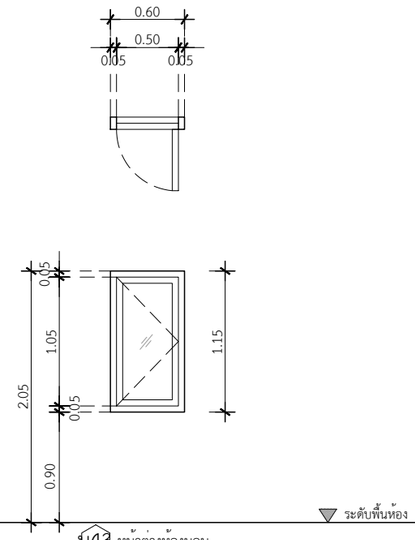

น43 หน้าต่างห้องนอน

ประเภท	หน้าต่างบานเปิดข้าง
วงกบ	อลูมิเนียม สีลายไม้ 2"x4"หนา 1.2 มม.
กรอบบาน	อลูมิเนียม สีลายไม้ หนา 1.2 มม.
ลูกฟัก	กระจกเขียวตัดแสง หนา 5 มม.
มือจับ	มาตรฐานบานเปิด
อุปกรณ์	มาตรฐานบานเปิด
ช่องแสง	-

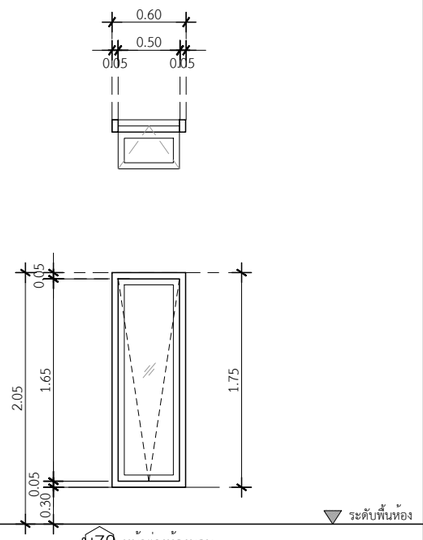

น79 หน้าต่างห้องนอน

ประเภท	หน้าต่างบานกระทุ้ง
วงกบ	อลูมิเนียม สีลายไม้ 2"x4"หนา 1.2 มม.
กรอบบาน	อลูมิเนียม สีลายไม้ หนา 1.2 มม.
ลูกฟัก	กระจกเขียวตัดแสง หนา 5 มม.
มือจับ	มาตรฐานบานเปิด
อุปกรณ์	มาตรฐานบานเปิด
ช่องแสง	บานติดตาย ด้านล่าง

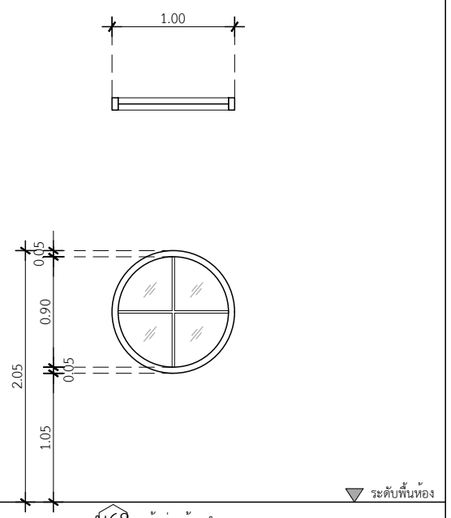

น68 หน้าต่างห้องทำงาน

ประเภท	หน้าต่างวงกลม มีฟักตกแต่ง
วงกบ	อลูมิเนียม สีลายไม้2"x4"หนา 1.2 มม.
กรอบบาน	อลูมิเนียม สีลายไม้ หนา 1.2 มม.
ลูกฟัก	กระจกเขียวตัดแสง หนา 5 มม.
มือจับ	-
อุปกรณ์	-
ช่องแสง	บานติดตาย

DBuild ดีบิลด์

PROJECT

DATE :

ARCHITECT

STRUCTURAL ENGINEER

SANITARY ENGINEER
-

MECHANICAL ENGINEER
-

LANDSCAPE PROJECT
-

REVISE

No.	Detail	Date

OWNER

DRAWING TITLE
แบบขยายหน้าต่าง

SCALE : 1: 50

Drawing No:

Sheet No : 33

DOCUMENT No :