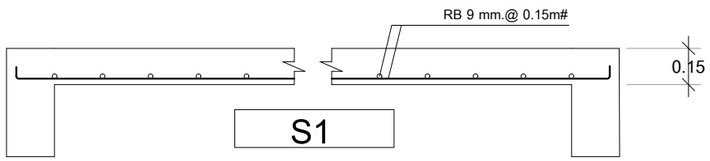

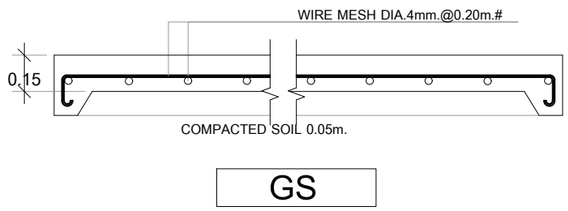

แบบขยายพื้น

SCALE 1 : 25

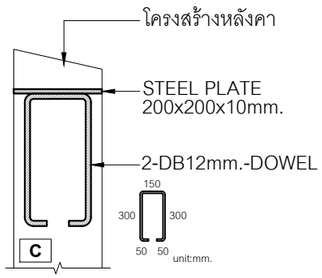

แบบขยาย PLATE หัวเสา

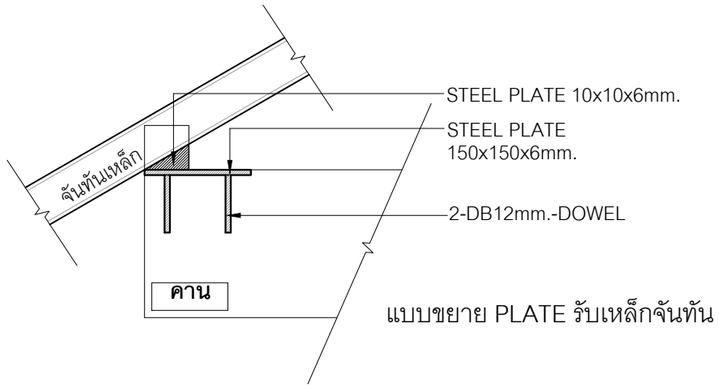

แบบขยาย PLATE รับเหล็กจันทัน

DBuild ดีบิลด์

PROJECT

งานก่อสร้างอาคาร คสล.
และโครงสร้างเหล็ก 1 ชั้น
ห้างหุ้นส่วนจำกัด ขนมแม่ กรุ๊ป

DATE :

ARCHITECT

นางสาวพิมพ์วรา นาคอนันต์พิศาล ภ.สถ.25930

STRUCTURAL ENGINEER

นายทศพล ใจยะสุ ภย.66797

SANITARY ENGINEER
-

MECHANICAL ENGINEER
-

LANDSCAPE PROJECT
-

REVISE

No.	Detail	Date

OWNER

DRAWING TITLE

แบบขยายโครงสร้างพื้น

SCALE : 1: 25

Drawing No: S-06

Sheet No : 23 | 33

DOCUMENT No :