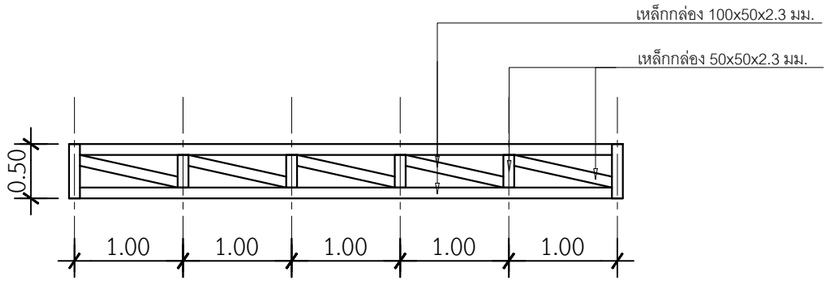

แบบขยายTRUSS 1

SCALE 1 : 50

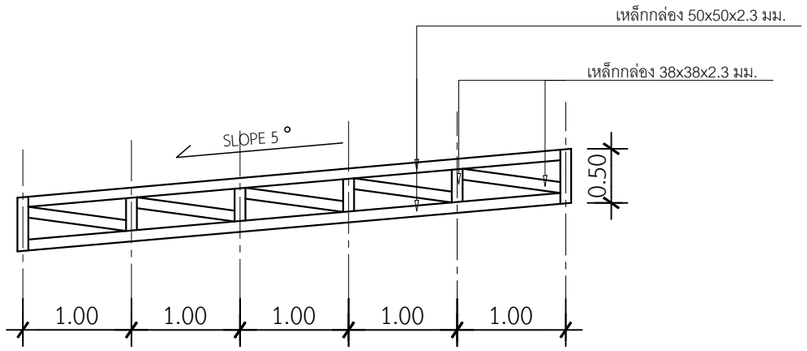

แบบขยายTRUSS 2

SCALE 1 : 50

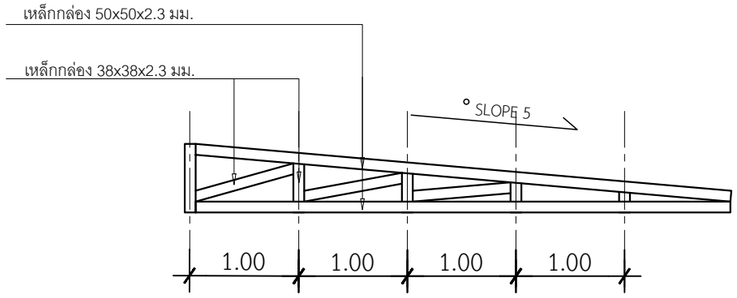

แบบขยายTRUSS 3

SCALE 1 : 50

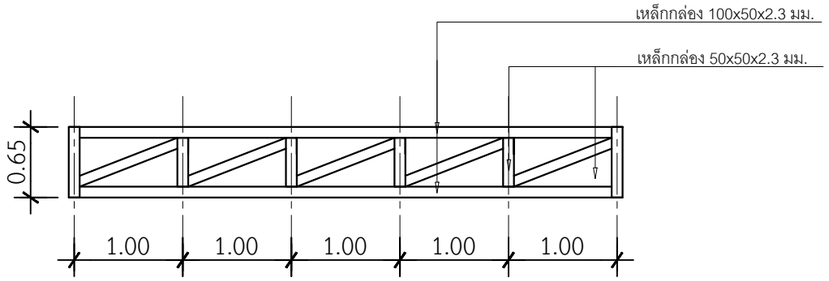

แบบขยายTRUSS 4

SCALE 1 : 50

DBuild ดีบิลด์

PROJECT

งานก่อสร้างอาคาร คสล.
และโครงสร้างเหล็ก 1 ชั้น
ห้างหุ้นส่วนจำกัด ขนมแม่ กรุ๊ป

DATE :

ARCHITECT

นางสาวพิมพ์วรา นาคอนันต์ติศาล ภ.สถ.25930

STRUCTURAL ENGINEER

นายทศพล ใจยะสู ภย.66797

SANITARY ENGINEER

MECHANICAL ENGINEER

LANDSCAPE PROJECT

REVISE

No.	Detail	Date

OWNER

DRAWING TITLE

แบบขยายโครงเหล็กหลังคา

SCALE : 1: 50

Drawing No: S-04

Sheet No : 22 | 33

DOCUMENT No :